TABLE À LANGER WE-WP2110

SÉRIE A

530 x 936 x 135 mm
Version verticale

- Table à langer en acier inoxydable (acier au nickel-chrome EN 1.4301) robuste, réducteur de germes et d'entretien facile.
- Boîtier intégralement en acier inoxydable ; tous les angles entièrement soudés, surfaces visibles mates rectifiées et brossées, barre de préhension avec surface IIID brillante.
  Autres surfaces disponibles : voir ci-dessous.
- Ouverture et fermeture aisées grâce à un mécanisme de levage sans maintenance assisté par ressort pneumatique.
- Plateforme en polypropylène gris, emboutie sans soudure, sans fixation visible.
- Testée et certifiée TÜV selon
  DIN EN 1221-1 : 2013
  DIN EN 1221-2 : 2013
  AfPS GS 2014 : 01 PAK
  Capacité de charge 15 kg, charge d'essai 150 kg
  Homologuée pour lieux publics et espaces privés.
- Pièces d'usure remplaçables par module.
- Cotes de montage 532 x 938 x 110 mm
- Montage : avec quatre vis dans découpe réalisée sur site, à travers les trous de fixation des parois latérales.
- Article livré avec matériel de fixation.
- Poids, emballage individuel inclus : 26,7 kg

Proposition de texte pour les spécifications :

Table à langer en acier inoxydable (acier au nickel-chrome EN 1.4301) pour montage encastré. Boîtier intégralement en acier inoxydable ; tous les angles entièrement soudés, surfaces visibles mates rectifiées et brossées, barre de préhension IIID brillante. Plateforme rabattable grâce à un mécanisme de levage à ressort pneumatique, en polypropylène embouti sans raccords. Testée et certifiée TÜV. Homologuée pour lieux publics et espaces privés. Article livré avec matériel de fixation.

Dimensions : 530 x 936 x 135 mm

Réf. art. WE-WP2110

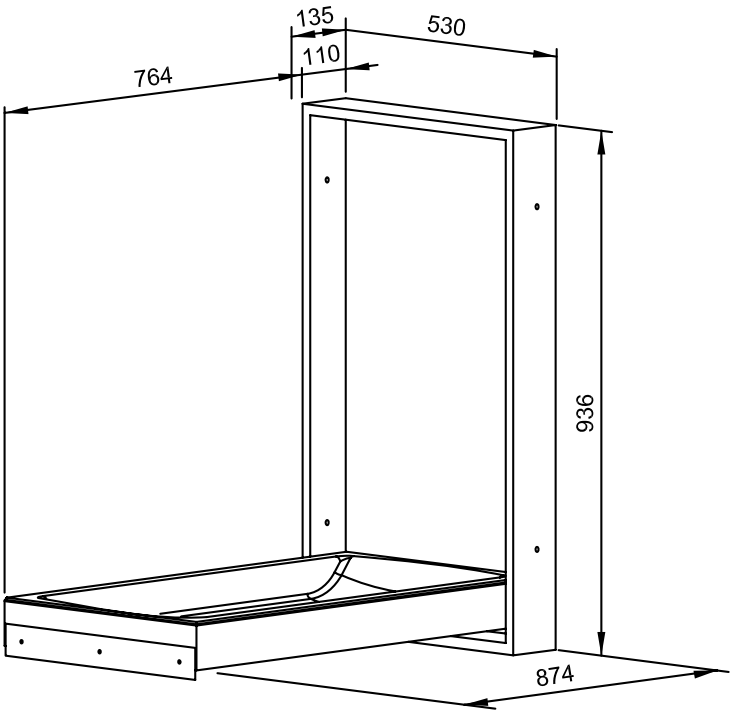

Surfaces disponibles	Réf.
mat rectifié (standard)	WE-WP2110-727686
(coloré) plastifié	WE-WP2110-728686

Date de révision du document : 06 octobre 2022 - Avis de non-responsabilité : Les améliorations continues du produit font que les spécifications peuvent être modifiées sans préavis. Document et photos non contractuelles.