Fiche de données du produit

Cabine de douche de sécurité avec douche oculaire à cuvette fermée en ABS

HU-STD-SD-32K/45G

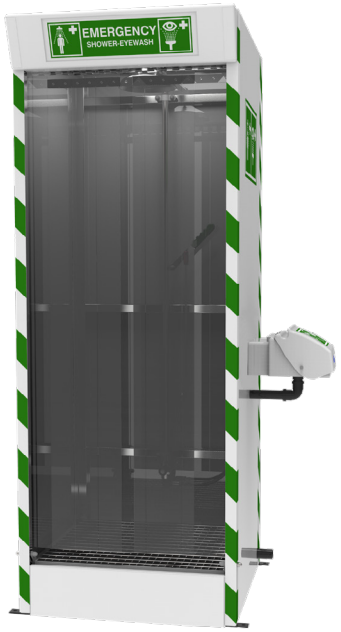

Conçue pour protéger la zone environnante des éclaboussures d'eau contaminée excédentaire et pour fournir une zone de décontamination désignée, cette douche de sécurité d'urgence avec bac de vidange est logée dans une cabine autonome. La douche oculaire/visage externe à montage latéral est dotée d'un couvercle intégré qui protège la cuvette et les diffuseurs de la poussière et des polluants. Répond aux recommandations stipulées dans les normes EN15154 et ANSI Z358.1-2014.

Spécifications

MATÉRIAUX DE CONSTRUCTION	
TUYAUTERIE ET RACCORDS	Acier inoxydable
CADRE	Acier inoxydable
VANNE DE RÉGULATION	Acier inoxydable, orifice de passage intégral, clapet à bille à ouverture permanente
POMMEAU DE DOUCHE	ABS
DOUCHE OCULAIRE	ABS recouvert d'acrylique
DIFFUSEURS DE DOUCHE OCULAIRE	Bague de retenue en laiton chromé, maille de filtre en acier inoxydable, corps en plastique
FINITION STANDARD	GRP
SERVICES	
ARRIVÉE D'EAU	BSP mâle 1 po
PRESSION DE SERVICE	2 à 6 BAR G / 29 à 87 PSI (des pressions d'alimentation plus élevées sont possibles grâce à l'incorporation d'un réducteur de pression en option)
DÉBITS MINIMAUX	Douche : 76 l par minute / 30 gal US par minute Douche oculaire : 12 l par minute / 3 gal US par minute
TEMPÉRATURE AMBIANTE DE FONCTIONNEMENT	
MINIMALE	5 °C / 41 °F
MAXIMALE	35 °C / 95 °F
FONCTIONNEMENT	
DOUCHE	Poignée
DOUCHE OCULAIRE	Couvercle à tirer vers le bas
DIMENSIONS ET POIDS	
DIMENSIONS (LxPxH)	955 mm (52 po) x 997 mm (39,2 po) x 2409 mm (94,8 po)
POIDS	145 kg (320 lb)

Date de révision du document : : 21 mars 2023 - Avis de non-responsabilité : Les améliorations continues du produit font que les spécifications peuvent être modifiées sans préavis. Document et photos non contractuelles.
March 21, 2023 - Disclaimer: Continued product improvements make specifications ans measurements subject to change without notice. Non-contractual document.

Cabine de douche de sécurité avec douche oculaire à cuvette fermée en ABS

HU-STD-SD-32K/45G

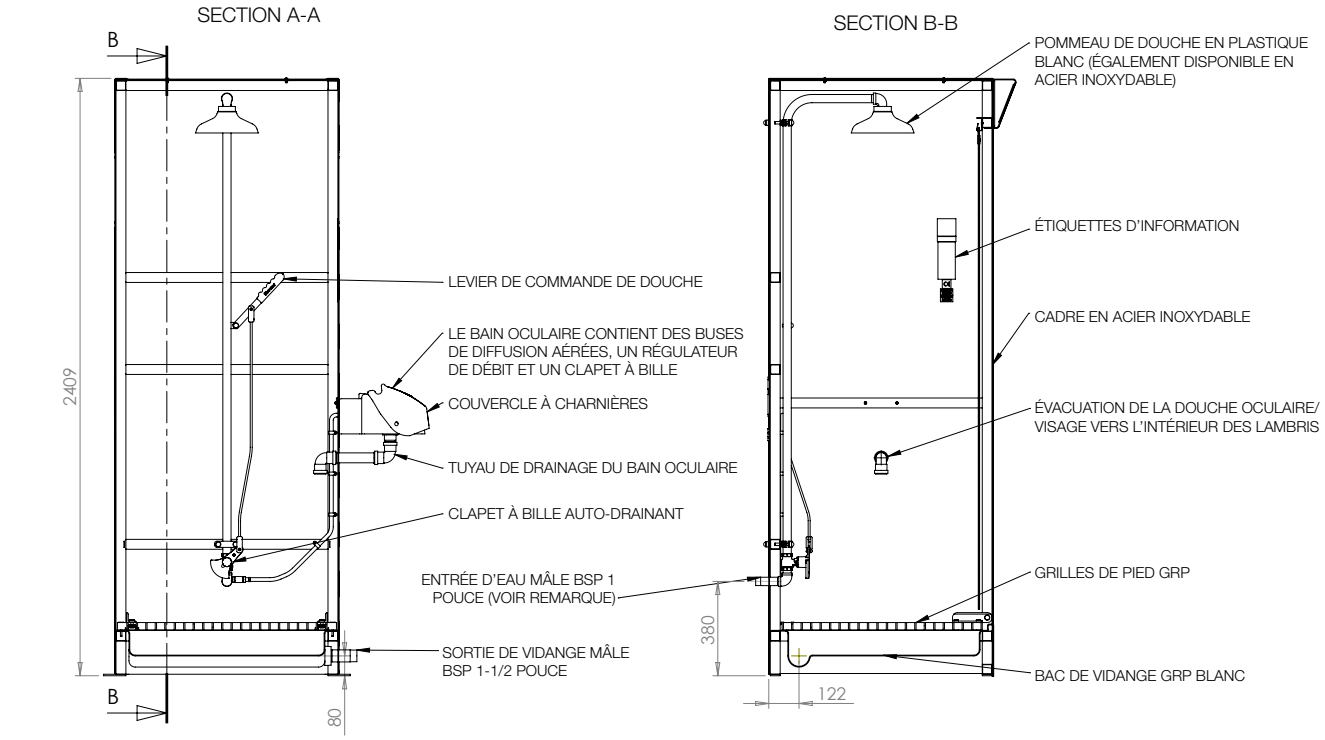

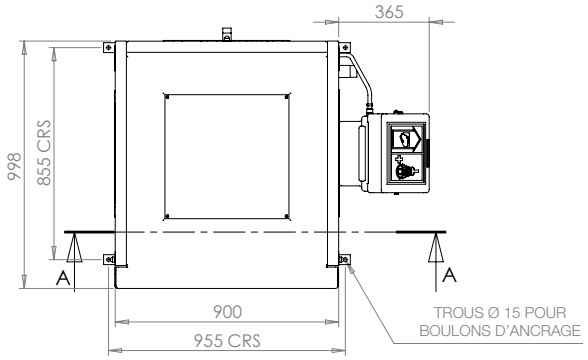

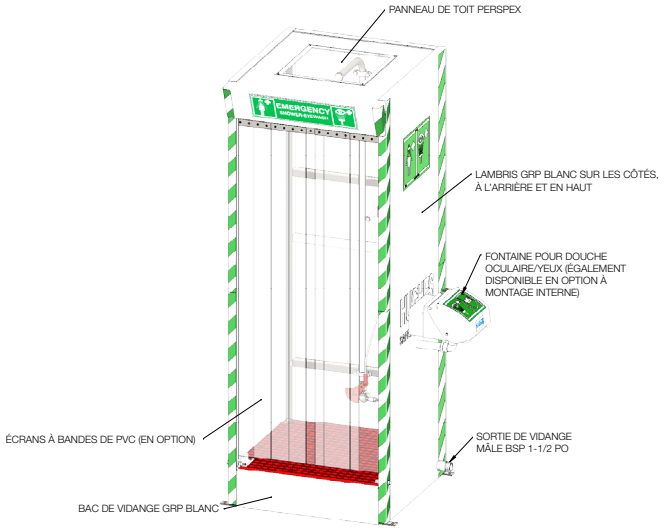

Date de révision du document : : 21 mars 2023 - Avis de non-responsabilité : Les améliorations continues du produit font que les spécifications peuvent être modifiées sans préavis. Document et photos non contractuelles.
March 21, 2023 - Disclaimer: Continued product improvements make specifications ans measurements subject to change without notice. Non-contractual document.