# Dessin de disposition générale

## Douche de sécurité non chauffée avec douche oculaire à cuvette ouverte en acier inoxydable dans un double cadre de protection

HU-EXP-65G
HU-EXP-65GS

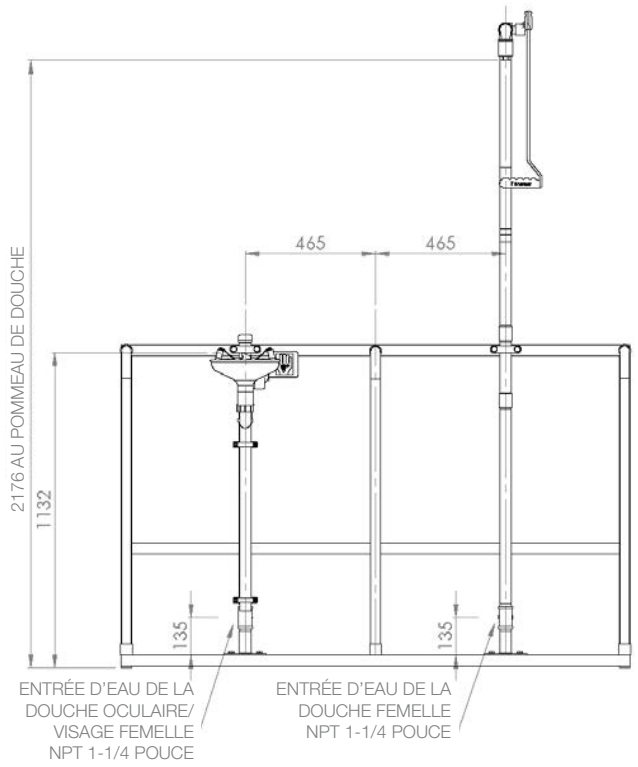


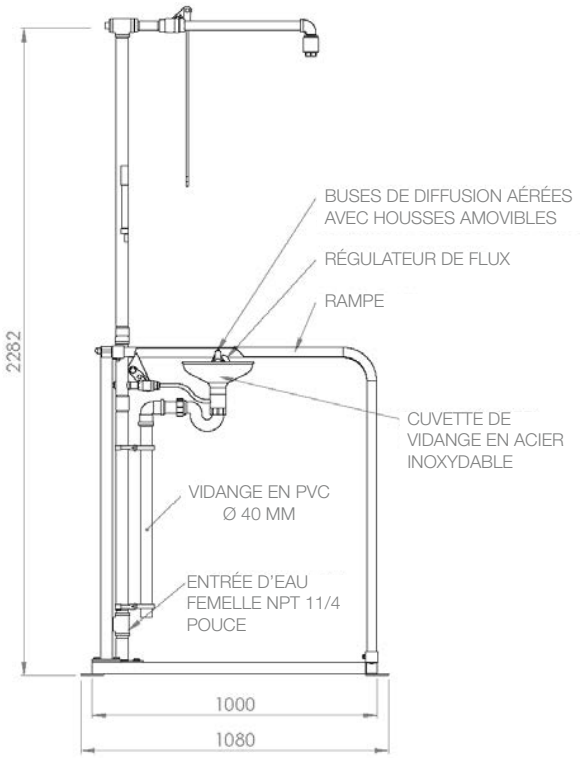


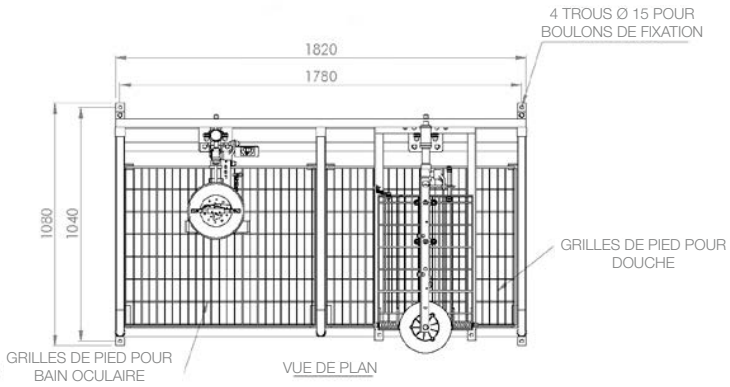


Date de révision du document : 13 mars 2023 - Avis de non-responsabilité : Les améliorations continues du produit font que les spécifications peuvent être modifiées sans préavis. Document et photos non contractuelles.
March 13, 2023 - Disclaimer: Continued product improvements make specifications ans measurements subject to change without notice. Non-contractual document.

## Douche de sécurité non chauffée avec douche oculaire à cuvette ouverte en acier inoxydable dans un double cadre de protection

HU-EXP-65G
HU-EXP-65GS

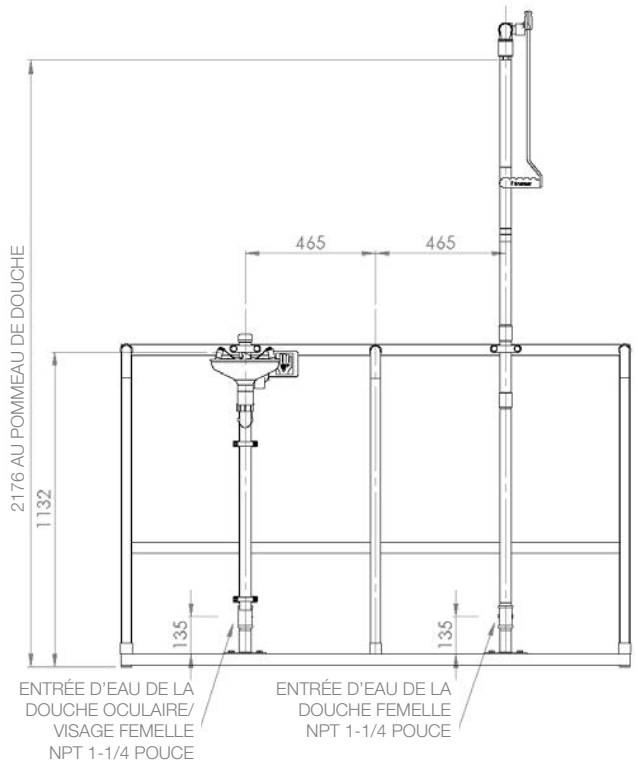


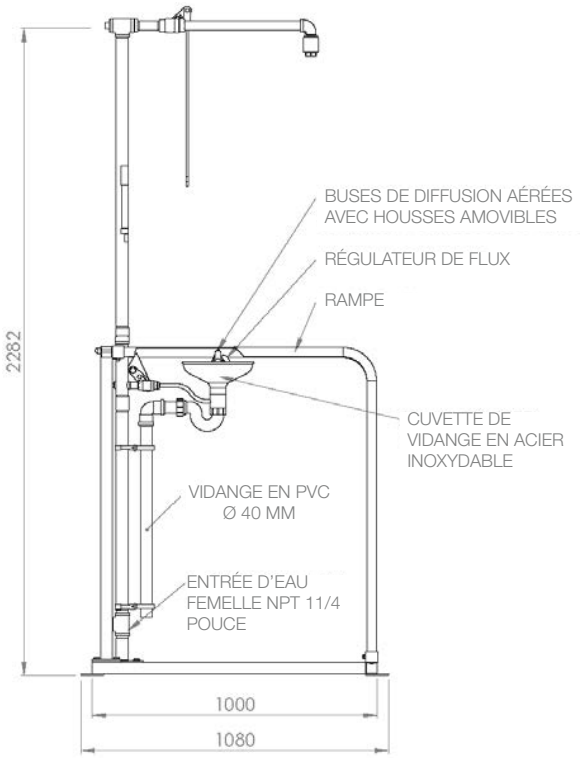


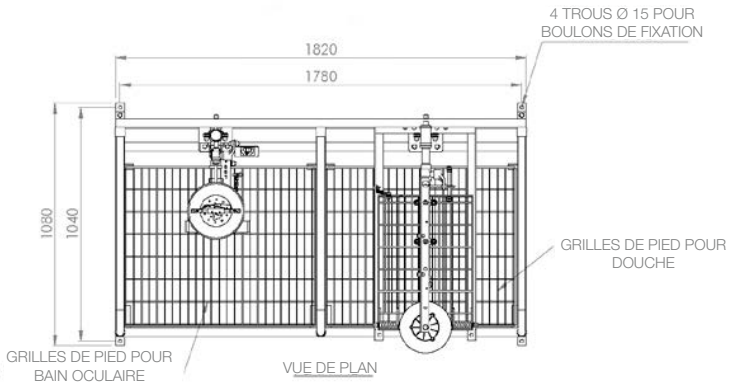


Date de révision du document : 13 mars 2023 - Avis de non-responsabilité : Les améliorations continues du produit font que les spécifications peuvent être modifiées sans préavis. Document et photos non contractuelles.
March 13, 2023 - Disclaimer: Continued product improvements make specifications ans measurements subject to change without notice. Non-contractual document.