EU-SP-9037-CURTAIN

Rideau pour douche de sécurité (sans tringle)

Combiné douche/laveur d'yeux et tringle non fournis

CARACTÉRISTIQUES

Le rideau EU-SP-9037-CURTAIN permet aux personnes qui utilisent le matériel d'urgence (ou matériel de sécurité) de retirer leurs vêtements contaminés en toute intimité.

Facile à installer sur du matériel neuf ou déjà installé, ce rideau de douche en TYVEK® jaune est conçu pour être utilisé sur les douches d'urgence horizontales ou sur les combinés douche / laveurs d'yeux.

Un balayage rapide de la main des deux côtés suffit pour fermer le rideau douche.
Le confinement partiel de l'eau est assuré par le rideau, ce qui aide à minimiser le risque d'endommagement de l'équipement.

Longueur du rideau : 198,1 cm

PRODUITS COMPATIBLES

EU-9037 : Rideau + tringle pour douche d'urgence

Date de révision du document : 28 novembre 2022 - Avis de non-responsabilité : Les améliorations continues du produit font que les spécifications peuvent être modifiées sans préavis. Document et photos non contractuelles.

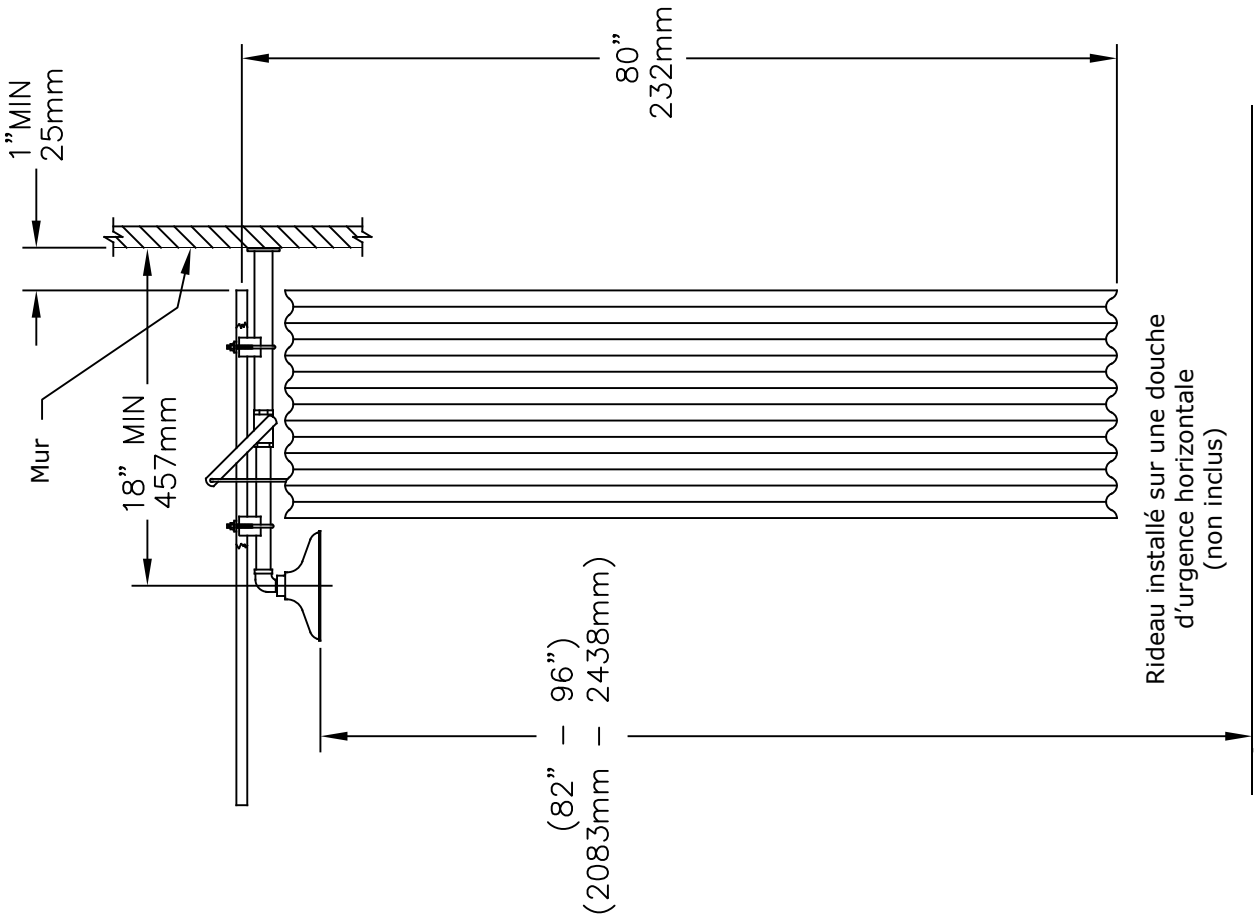

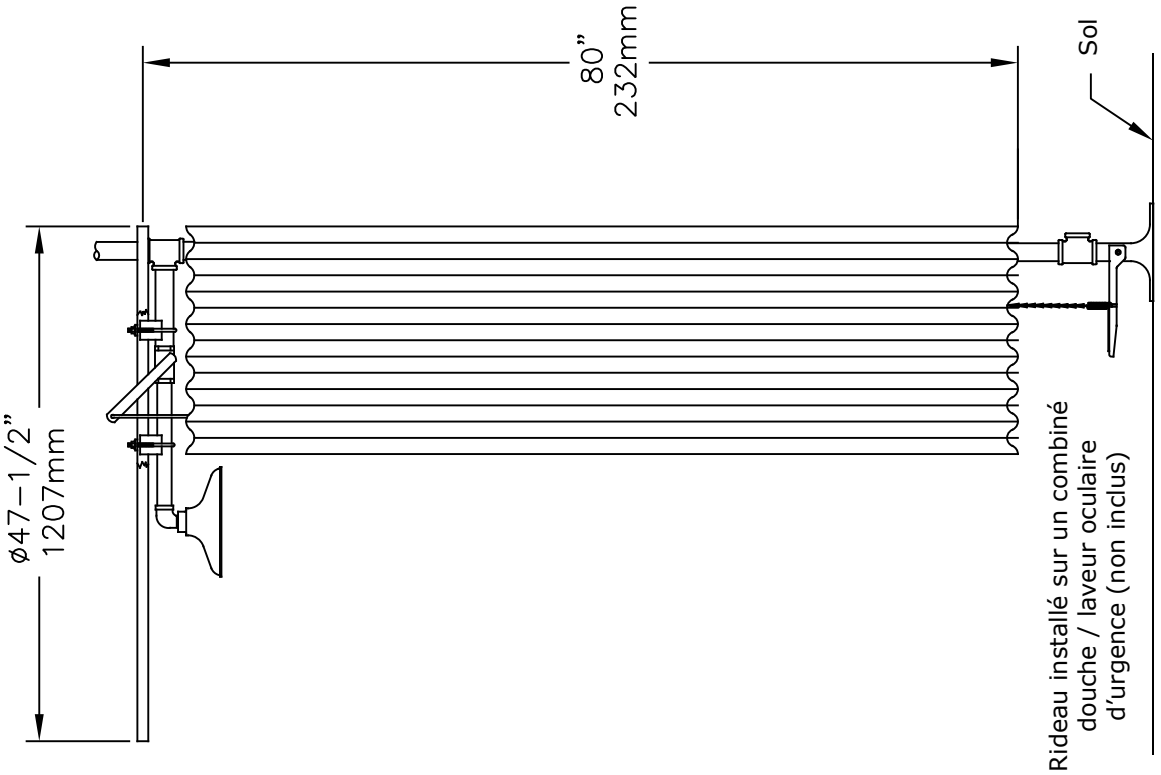

Note : La norme ANSI spécifie que la hauteur de la pomme de douche doit être de 82” (283 mm) à 96 pouces (2438 mm) au-dessus du sol.

Date de révision du document : 28 novembre 2022 - Avis de non-responsabilité : Les améliorations continues du produit font que les spécifications peuvent être modifiées sans préavis. Document et photos non contractuelles.