EU-SP-9011

Kit de test de douche et de douche oculaire

CARACTÉRISTIQUES TECHNIQUES

Trousse d'essai de la douche et de la douche oculaire d'urgence ANSI (ESEW). Comprend un seau de 18,9 litres (5 gal) avec couvercle et marque de 7,6 L (2 gal), une chaussette de douche et une pôle en trois morceaux, une jauge de rinçage oculaire, un ruban à mesurer, une étiquette d'essai, un thermomètre, une liste de vérification ANSI et des instructions d'essai.

Date de révision du document : 09 février 2023 - Avis de non-responsabilité : Les améliorations continues du produit font que les spécifications peuvent être modifiées sans préavis. Document et photos non contractuelles.

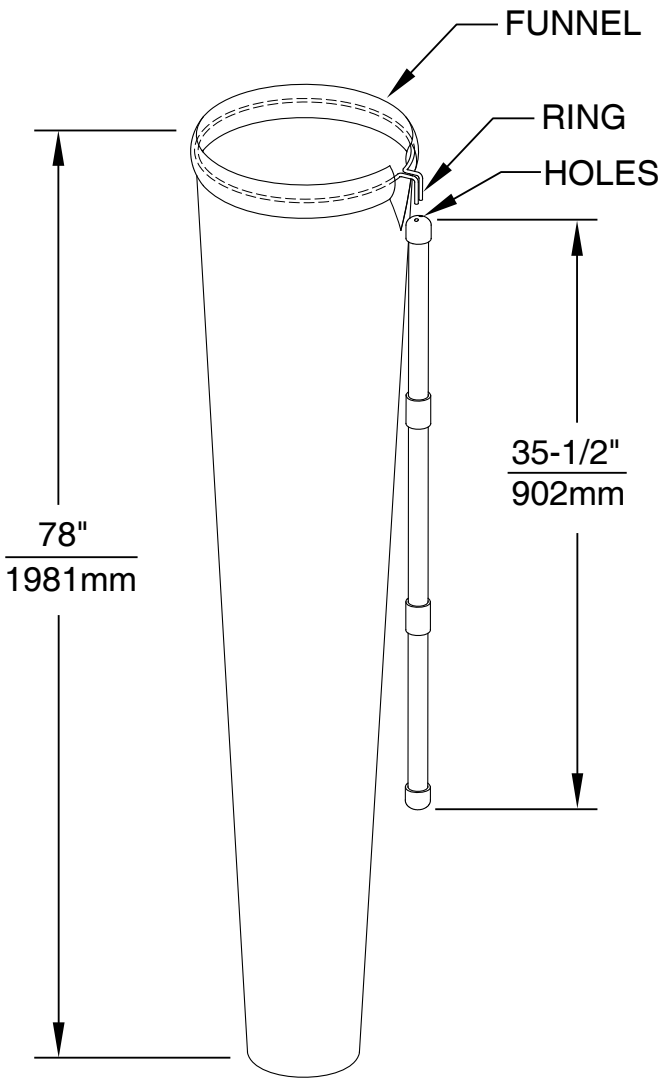

THE MODEL EU-SP-9010 / EU-SP-9011 SHOWER TEST KITS GUIDE THE WATER TO A FLOOR DRAIN OR CONTAINMENT BUCKET.

ASSEMBLY INSTRUCTIONS :

1. CONNECT THREE-PIECE ROD ASSEMBLY AT THE COUPLINGS (CEMENT IF DESIRED).

2. INSERT THE RING IN THE FUNNEL FOLD.

3. INSERT RING HOOKS INTO THE TWO HOLES OF THE GRAB POLE (AS SHOWN).

MODEL EU-SP-9011 ONLY :

1. PLACED THE SUPPLIED COLLECTION BUCKET UNDER THE FUNNEL AND ACTIVATE THE SHOWER FOR 6 SECONDS.

2. IF THE WATER LINE IS BELOW THE BLACK LINE ON THE BUCKET THEN THE SHOWER FLOW RATE IS NON-COMPLIANT.

3. MEASURE THE TEMPERATURE OF THE WATER USING THE SUPPLIED THERMOMETER. ANSI COMPLIANT RANGE IS 60°F - 100°F (15.5°C - 37.7°C)

Date de révision du document : 09 février 2023 - Avis de non-responsabilité : Les améliorations continues du produit font que les spécifications peuvent être modifiées sans préavis. Document et photos non contractuelles.