EU-SP-200

Poignée de commande pour douche d'urgence (71,1 cm)

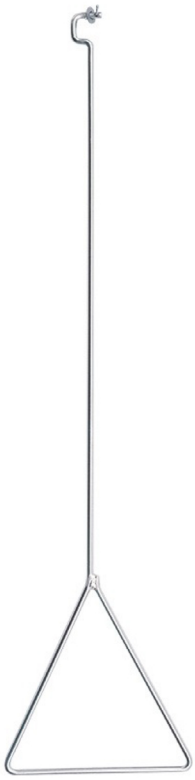

CARACTÉRISTIQUES

Le produit EU-SP-200 est une poignée de commande (ou tringle de commande) en acier inoxydable.

Longueur : 28'' ou 71,1 cm

PRODUITS COMPATIBLES

EU-8100-AXION
EU-8123HPCP
EU-8300.158
EU-8320-AXION
EU-8330
EU-8346CRP
EU-8300
EU-8309CRP
EU-8162HCRP-AXION
EU-8162H-AXION
EU-8300.157CRP
EU-8300.157
EU-8122V-AXION
EU-8133H
EU-8335
EU-8335-AXION
EU-8300.157-AXION
EU-8133V-AXION
EU-8122VCRP-AXION
EU-8200WC
EU-8319CTFP-AXION
EU-8317CTFPEX-AXION
EU-8319CTFPEX
EU-8200
EU-8300CRP-AXION
EU-8320CRP-AXION
EU-8336
EU-8123H
EU-8300CRP
EU-8320
EU-8317CTFP
EU-8317CTFPEX
EU-8300.158CRP
EU-8225CRP
EU-8347-AXION
EU-8122H-AXION
EU-8317-AXION
EU-8300.157CRP-AXION
EU-8123V-AXION
EU-8330-AXION
EU-8122HCRP-AXION
EU-8410
EU-8319CTFPEX-AXION
EU-8133V
EU-8300-AXION
EU-8317
EU-8309WC-AXION
EU-8346
EU-8123V
EU-8309
EU-8320CRP
EU-8130H-AXION
EU-8130V-AXION
EU-8319CTFP
EU-8200CRP
EU-8309PCP
EU-8325
EU-8336-AXION
EU-8123H-AXION
EU-8133H-AXION
EU-8226
EU-8225
EU-8410-AXION
EU-8317CTFP-AXION

Date de révision du document : 20 octobre 2022 - Avis de non-responsabilité : Les améliorations continues du produit font que les spécifications peuvent être modifiées sans préavis. Document et photos non contractuelles.

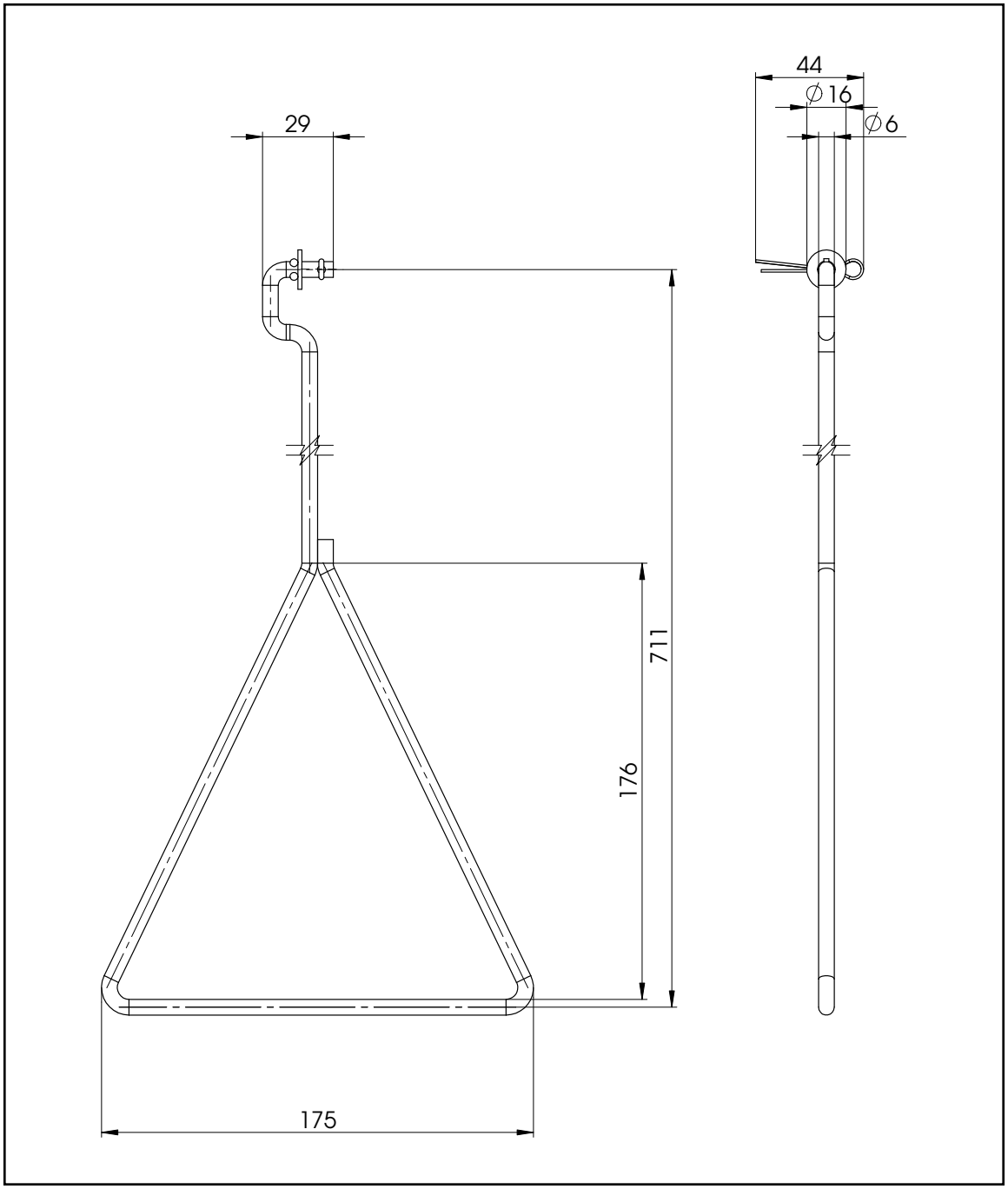

Date de révision du document : 20 octobre 2022 - Avis de non-responsabilité : Les améliorations continues du produit font que les spécifications peuvent être modifiées sans préavis. Document et photos non contractuelles.