CARACTÉRISTIQUES TECHNIQUES :

Le **EU-8325FP-AXION-GREEN-PC+MK81A** correspond à un **EU-8325FP-AXION-GREEN-PC** + la vanne antigel **EU-SP-MK81A**.

Douche :
Pomme de douche en ABS vert antichoc traité anti-UV - Ø 250mm. Commande par tringle rigide à poignée triangulaire agissant en rappel de la vanne ANTIGEL commune.

Laveur d'yeux :
Vasque en ABS, tête d'aspersion à flux laminaire inversé en ABS munie d'une capsule de protection et de son régulateur de pression.

Commande de la vanne ANTIGEL commune par palette grand format.

Vanne antigel commune à purge gravitaire assurant la vidange des canalisations après chaque utilisation.

- Tuyauterie en acier galvanisé revêtu d'une poudre époxy polyester anti-corrosion de couleur verte selon normes NFX08003 et ISO 3864

- Fixation : par bride su sol Ø 230mm

- Alimentation : Ø 1 1/4" (33x42)

- Pression d'alimentation : minimum 2 bars, 3 bars recommandés

- Matériel fourni avec panneau de signalisation normalisé AFNOR - NFX08003

ATTENTION : Du fait du système de rappel de la vanne antigel, il ne faut pas installer ce modèle à moins de 450 mm d'un mur.

Date de révision du document : 21 février 2023 - Avis de non-responsabilité : Les améliorations continues du produit font que les spécifications peuvent être modifiées sans préavis. Document et photos non contractuelles.

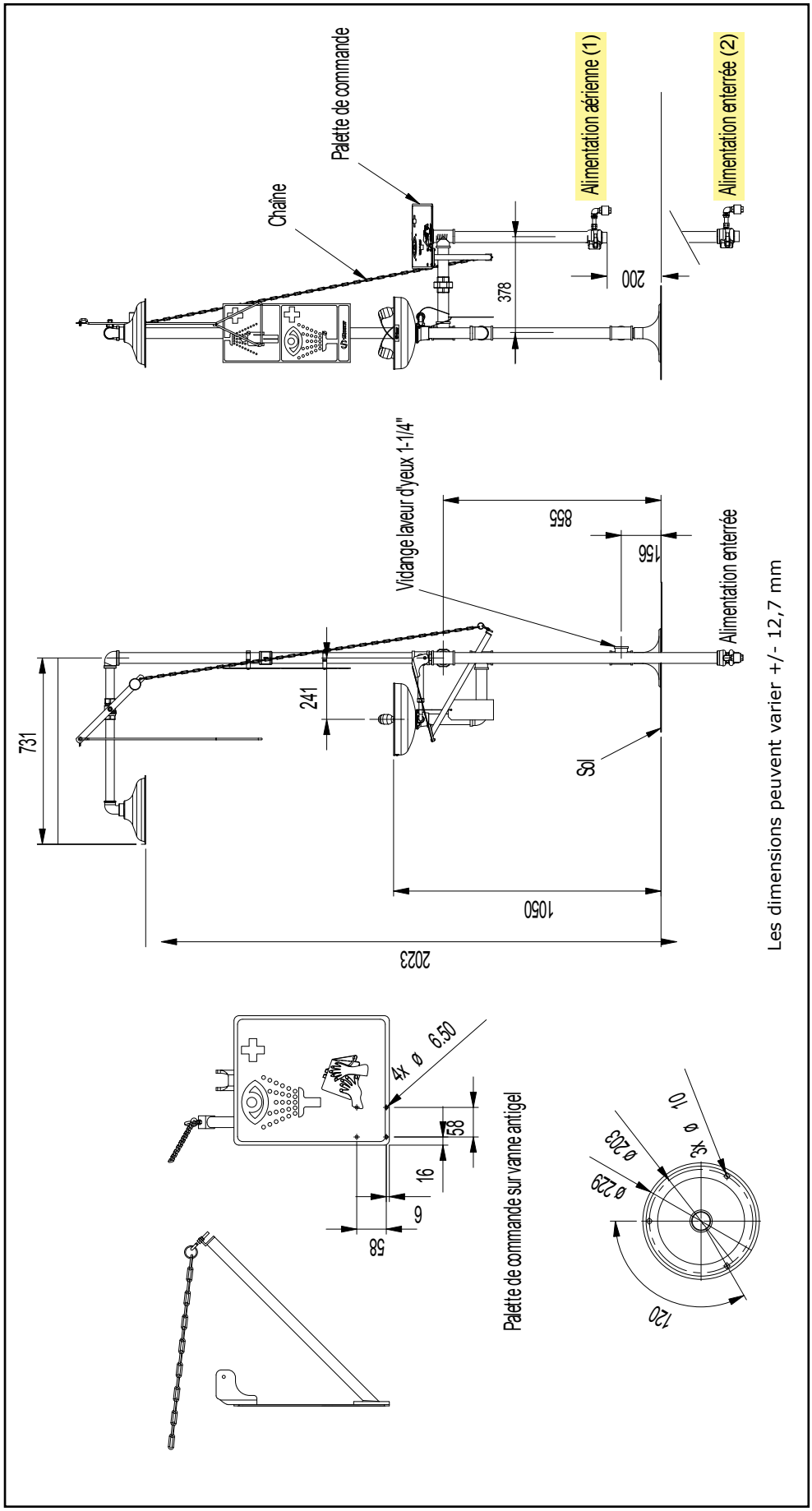

Les dimensions peuvent varier +/- 12,7 mm

(1): Dans le cas d'une canalisation d'alimentation générale «aérienne» (située au dessus du niveau du sol), nous ferons arriver systématiquement le pied de vanne (alimentation de la douche) à 180/200 mm au dessus du sol quelque soit le niveau de cette canalisation .
Dans ce cas, nous vous conseillons de tracer et calorifuger jusqu'au dessus de ce pied de vanne en n'obturant pas le drain d'évacuation prévu pour la purge de la colonne après service.

(2): Dans le cas d'une canalisation d'alimentation générale «enterrée» (située au dessous du niveau du sol), nous le ferons arriver à 180/200 mm au dessus du niveau de cette canalisation générale enterrée indiqué par vos soins.
Dans ce cas, le niveau souhaité en cas d'alimentation générale enterrée est de 800 mm en dessous du niveau du sol.

IMPORTANT : la vanne antigel devra être entièrement démontable une fois posée. Pour cela, elle ne devra pas être scellée dans le sol (béton, bitume)

Matériel fabriqué sous ISO 9001 et répondant aux normes :

- AFNOR NFX08003 (couleur)
- NF EN 15154 - 1 et 2
- ANSI-Z358-1.2004
- OSHA
- UL
- DIN 12999
- UNI-9608-4.1990
- ISO 3864

Date de révision du document : 21 février 2023 - Avis de non-responsabilité : Les améliorations continues du produit font que les spécifications peuvent être modifiées sans préavis. Document et photos non contractuelles.

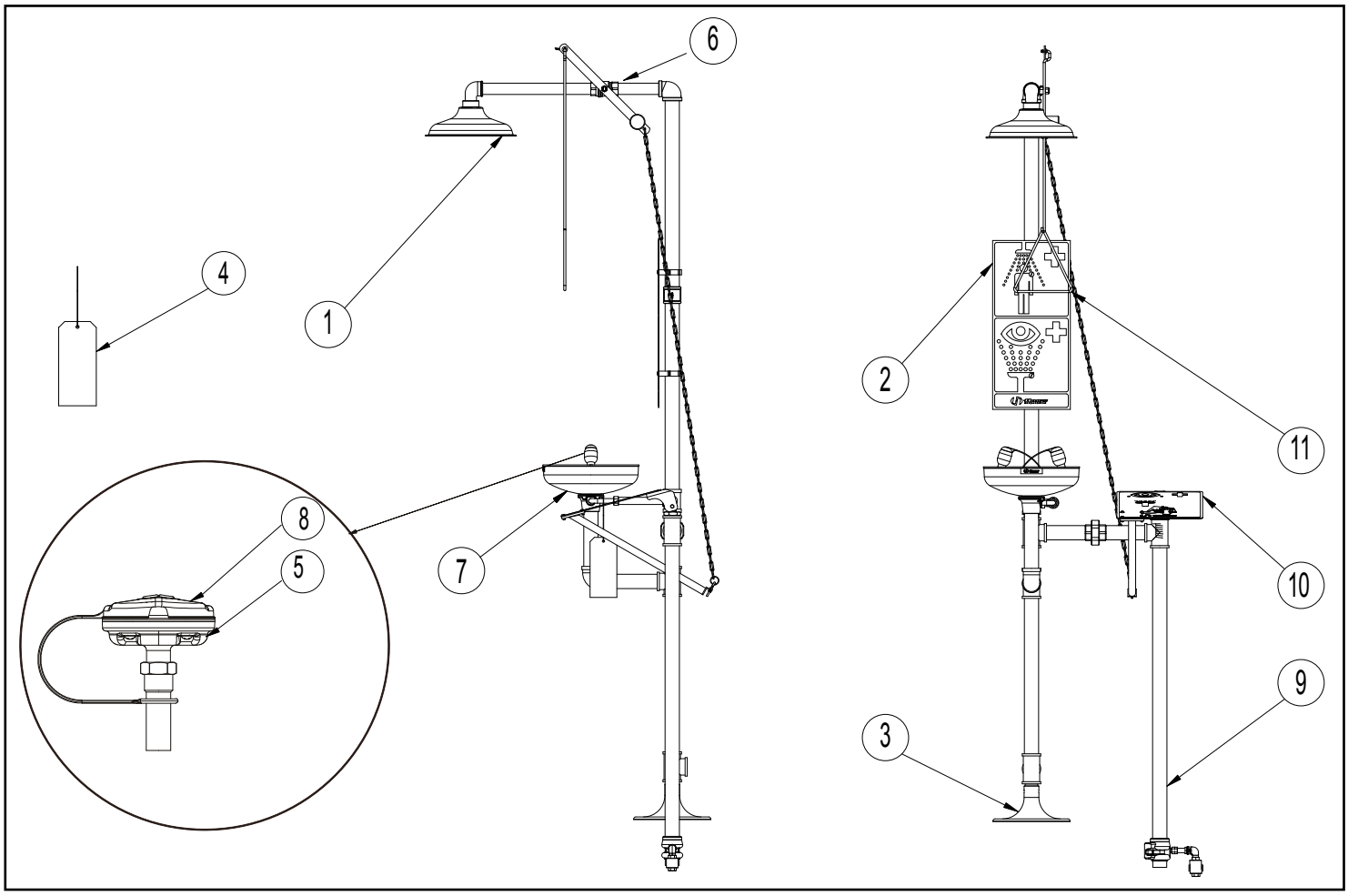

N°	Références*	Descriptions
1	EU-SP-829-AXION	Pomme de douche avec régulateur de débit
2	EU-SP-178	Panneau signalétique vertical pour douche et laveur oculaire d'urgence
3	EU-SP-75	Pied de fixation pour laveurs d'yeux et douches
4	EU-SP-170	Étiquettes de test étanches
5	EU-SP-65	Tête de jet de lavage oculaire et de visage AXION® MSR
6	EU-SP-260FP	Vanne maintien à l'ouverture
7	EU-SP-93	Cuvette ronde / Bol pour douche oculaire / Laveur d'yeux
8	EU-SP-9093	Capsule de protection
9	EU-SP-MK81A	Vanne de douche
10		Palette de commande
11	EU-SP-200	Poignée de commande pour douche d'urgence

*Merci de nous indiquer (avant ou au moment de la commande) la référence exacte de la douche installée pour vérifier sa compatibilité avec les pièces détachées choisies.

Date de révision du document : 21 février 2023 - Avis de non-responsabilité : Les améliorations continues du produit font que les spécifications peuvent être modifiées sans préavis. Document et photos non contractuelles.

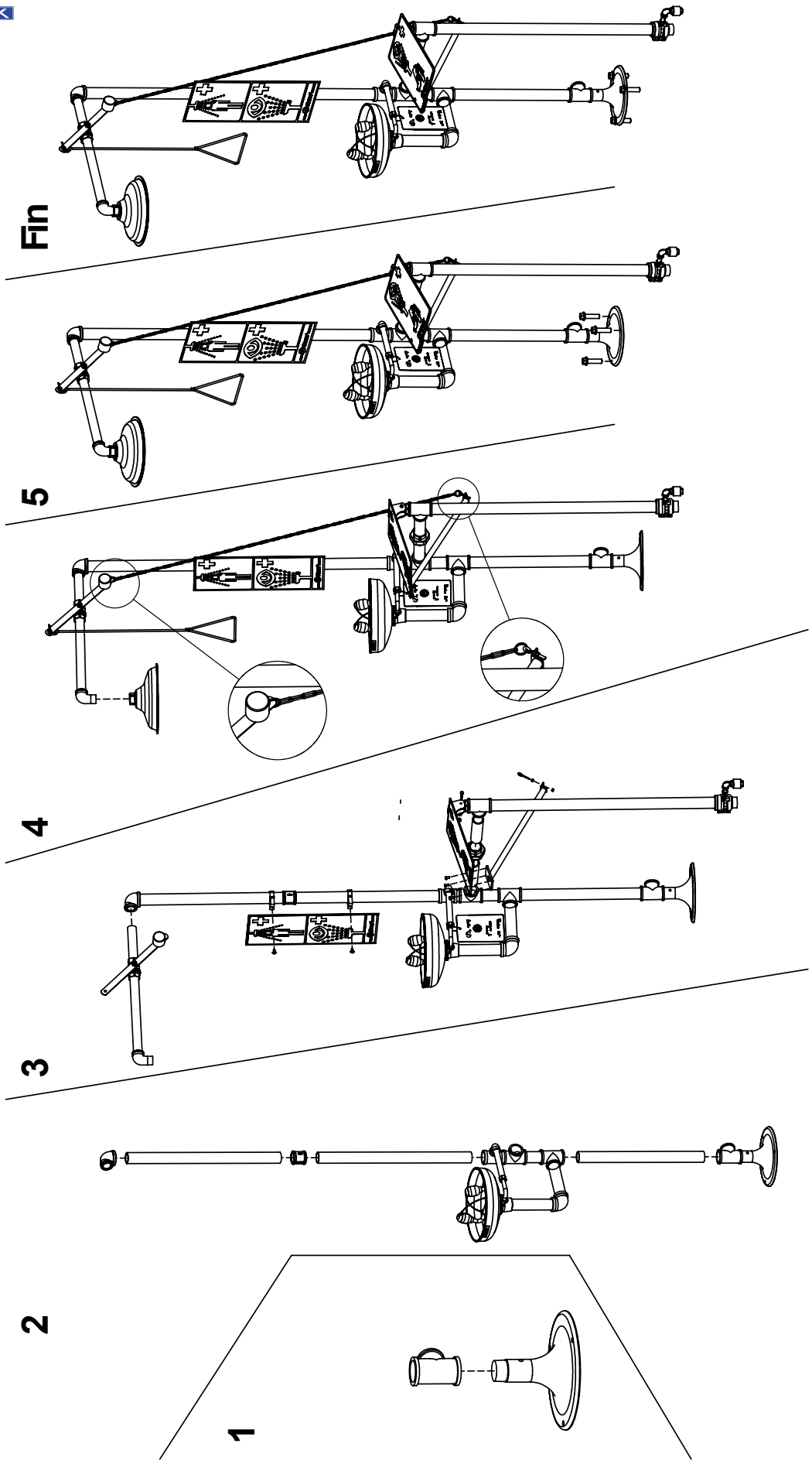

Date de révision du document : 21 février 2023 - Avis de non-responsabilité : Les améliorations continues du produit font que les spécifications peuvent être modifiées sans préavis. Document et photos non contractuelles.

Questionnaire avant l'achat de vannes anti-gel

Madame, Monsieur,

Vous nous avez consulté pour un matériel de sécurité antigel HAWS et nous vous en remercions.
En cas de commande et pour permettre la fabrication sur-mesure de la vanne antigel dans nos ateliers, vous devrez nous préciser le niveau d'alimentation générale de la douche ou du laveur d'yeux (au dessus ou au dessous du sol).

Deux possibilités s'offrent à vous :

Figure 1 : Dans le cas d'une canalisation d'alimentation générale « aérienne » (située au dessus du niveau du sol), nous ferons arriver **systématiquement** le pied de vanne (alimentation de la douche) à 200 mm au dessus du sol quelque soit le niveau de cette canalisation .
Dans ce cas, nous vous conseillons de tracer et calorifuger jusqu'au dessus de ce pied de vanne en n'obturant pas le drain d'évacuation prévu pour la purge de la colonne après service.

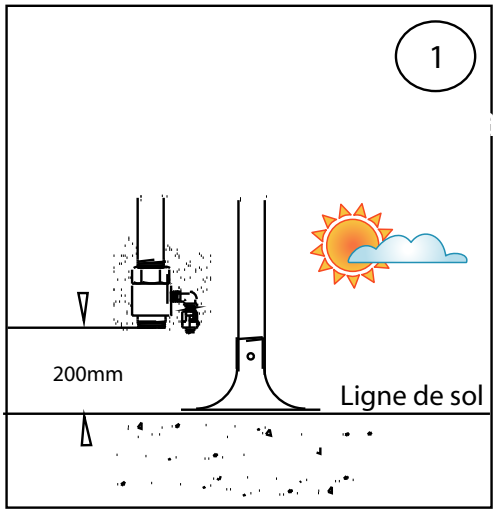

Alimentation aérienne

Figure 2 : Dans le cas d' une canalisation d'alimentation générale « enterrée » (située au dessous du niveau du sol), nous le ferons arriver à 200 mm **au dessus du niveau de cette canalisation générale enterrée indiqué par vos soins dans le cadre N°3 (----mm) de la figure N°2 ci-dessous**. Dans ce cas, le niveau souhaité en cas d'alimentation générale enterrée est de 800 mm en dessous du niveau du sol.

IMPORTANT: la vanne antigel devra être entièrement démontable une fois posée. Pour cela, elle ne devra pas être scellée dans le sol (béton, bitume).

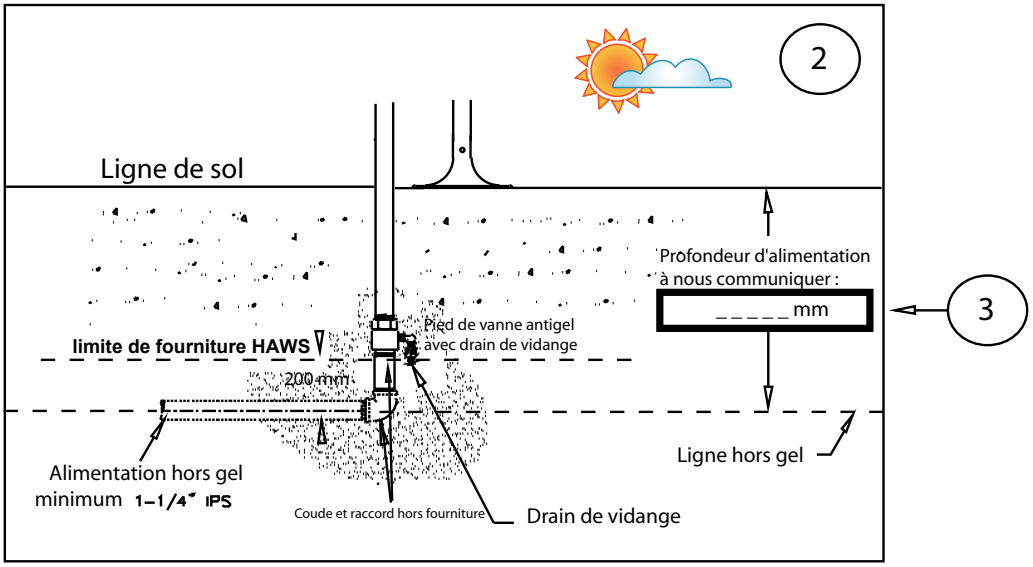

Alimentation enterrée
Drainage par lit de cailloux impératif au niveau du pied de vanne antigel

Nota : Votre commande ne pourra être honorée qu'après réception de ces renseignements

Date de révision du document : 21 février 2023 - Avis de non-responsabilité : Les améliorations continues du produit font que les spécifications peuvent être modifiées sans préavis. Document et photos non contractuelles.