EU-7261-AXION-GREEN-PC

Laveur d'yeux ou de visage
(sans pédale) sur pied (série Axion™)

CARACTÉRISTIQUES TECHNIQUES

Ce modèle remplace le **EU-7101** :

Vasque en ABS, tête d'aspersion à flux laminaire inversé en ABS munie d'une capsule de protection et de son régulateur de pression. Livré avec le « kit interchangeable » laveur d'yeux seul et laveur d'yeux et de visage.

Vanne en laiton chromé type « maintien à l'ouverture » (la vanne nécessite un actionnement manuel pour s'ouvrir et pour se fermer), actionnée par palette à main. Filtre à tamis inox intégré et interchangeable.

Tuyauterie en acier galvanisé revêtu d'une poudre époxy polyester anti-corrosion de couleur verte selon normes NFX08003 et ISO 3864.

Fixation : par bride au sol, diamètre de 230 mm

Alimentation : Diamètre de 1/2" (15x21)

Evacuation du LY : Diamètre de 1" 1/4 (33x42)

Pression d'alimentation : minimum 2 bars, 3 bars recommandés

Matériel fourni avec panneau de signalisation normalisé AFNOR - NFX08003

PRODUITS COMPATIBLES

EU-SP-170	EU-SP-509
EU-SP-175	EU-SP-65
EU-SP-185	EU-SP-75
EU-SP-229	EU-SP-9091
EU-SP-37.5	EU-SP-93

LES TROPHÉES DE l'innovation expoprotection 2008

Date de révision du document : 03 février 2023 - Avis de non-responsabilité : Les améliorations continues du produit font que les spécifications peuvent être modifiées sans préavis. Document et photos non contractuelles.

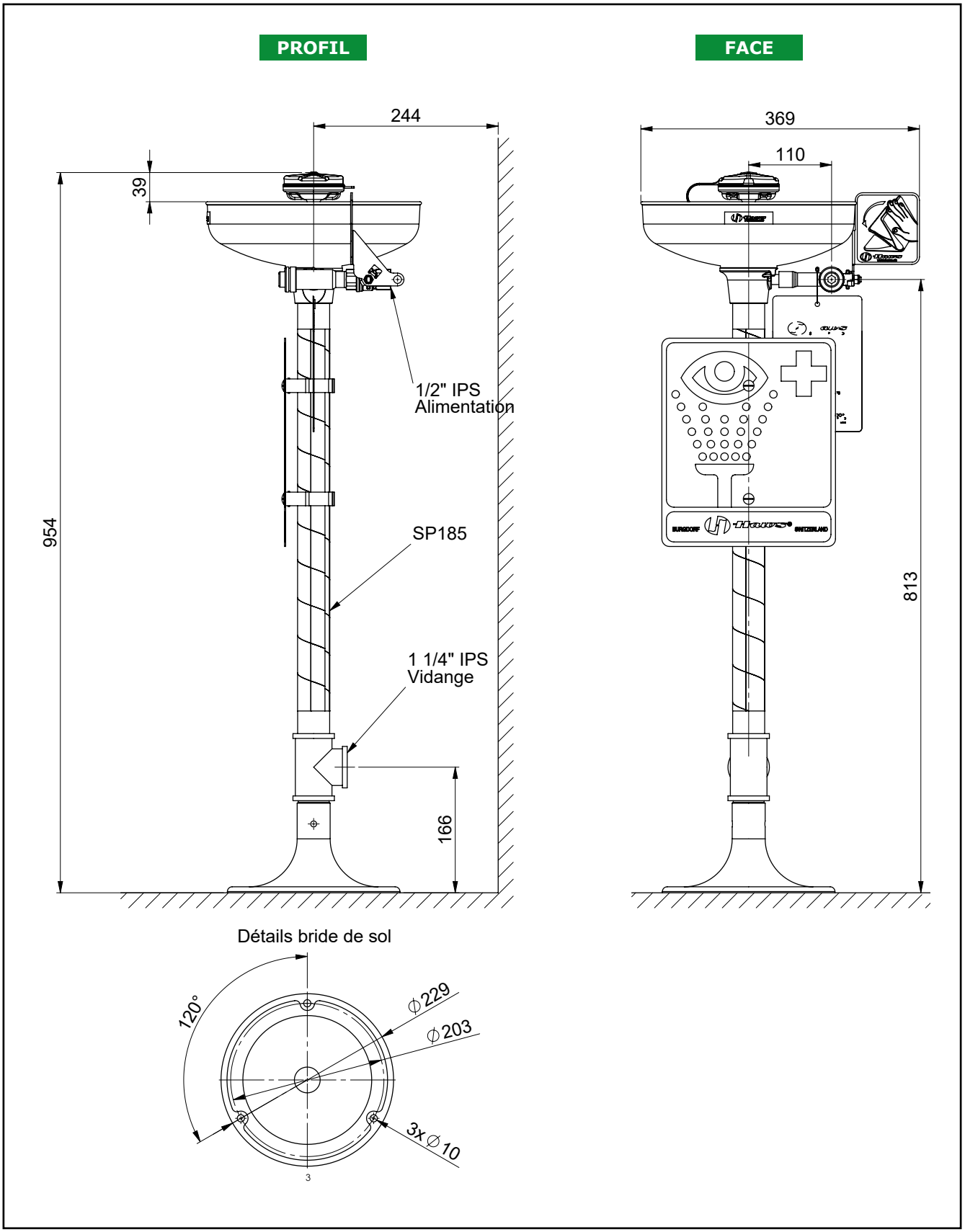

Les dimensions peuvent varier +/- 12,7 mm
Poids : 8,4 kg (18,5 lbs)

Date de révision du document : 03 février 2023 - Avis de non-responsabilité : Les améliorations continues du produit font que les spécifications peuvent être modifiées sans préavis. Document et photos non contractuelles.

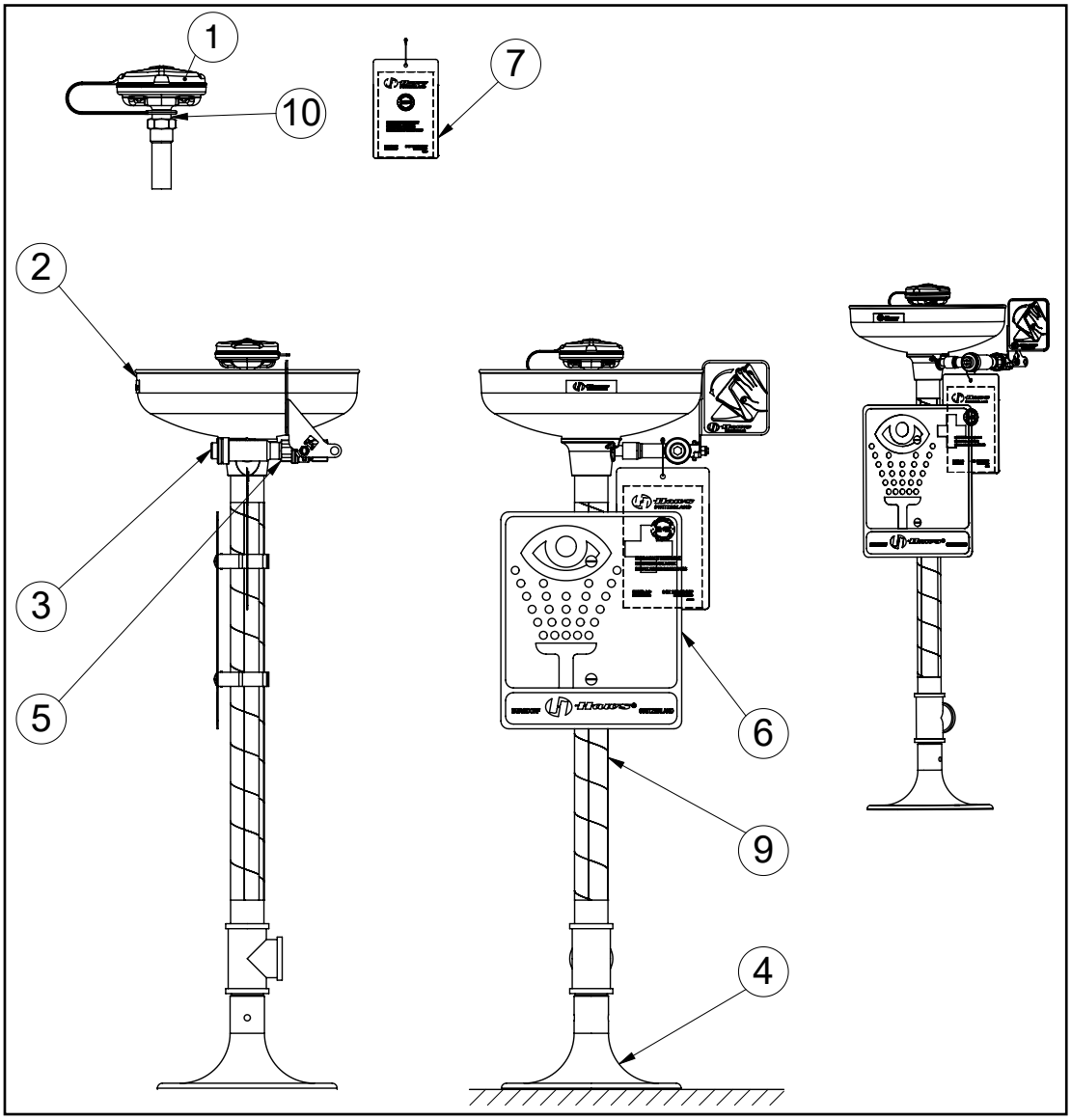

N°	Références*	Descriptions
1	EU-SP-65	Tête d'aspersion pour laveur d'yeux Axion
2	EU-SP-93	Cuvette en ABS vert
3	EU-SP-509	Filtre à tamis en inox (crépine)
4	EU-SP-75	Bride de sol
5	EU-SP-229	Vanne à boisseau sphérique commandée par palette à main
6	EU-SP-175	Panneau signalétique vertical pour lavage oculaire d'urgence
7	EU-SP-170	Carte pour test
9	EU-SP-185	Bande autocollante de sécurité (grande visibilité)
10	EU-SP-37.5	Contrôleur de flux

*Merci de nous indiquer (avant ou au moment de la commande) la référence exacte de la douche installée pour vérifier sa compatibilité avec les pièces détachées choisies.

Date de révision du document : 03 février 2023 - Avis de non-responsabilité : Les améliorations continues du produit font que les spécifications peuvent être modifiées sans préavis. Document et photos non contractuelles.