EU-7261-AXION-GREEN-PC+SP-220

Laveur d'yeux ou de visage
(avec pédale) sur pied (série Axion™)

CARACTÉRISTIQUES TECHNIQUES

Vasque en ABS, tête d'aspersion à flux laminaire inversé en ABS munie d'une capsule de protection et de son régulateur de pression.

Livré avec le « kit interchangeable » laveur d'yeux seul et laveur d'yeux et de visage.
Vanne en laiton chromé type « maintien à l'ouverture » à double commande, actionnée par palette à main et par pédale au pied.
Filtre à tamis inox intégré et interchangeable.

- Tuyauterie en acier galvanisé revêtu d'une poudre époxy polyester anti-corrosion de couleur verte selon normes NFX08003 et ISO 3864

- Fixation : par bride au sol Ø 230 mm

- Alimentation : Ø 1/2" (15x21)

- Evacuation du LY : Ø 1" 1/4 (33x42)

- Pression d'alimentation : minimum 2 bars, 3 bars recommandés

- Matériel fourni avec panneau de signalisation normalisé AFNOR - NFX08003

PRODUITS COMPATIBLES

EU-SP-170	EU-SP-37.5
EU-SP-175	EU-SP-509
EU-SP-185	EU-SP-65
EU-SP-220	EU-SP-75
EU-SP-229	EU-SP-93

LES TROPHÉES DE l'innovation expoprotection 2008

Date de révision du document : 13 décembre 2022 - Avis de non-responsabilité : Les améliorations continues du produit font que les spécifications peuvent être modifiées sans préavis. Document et photos non contractuelles.

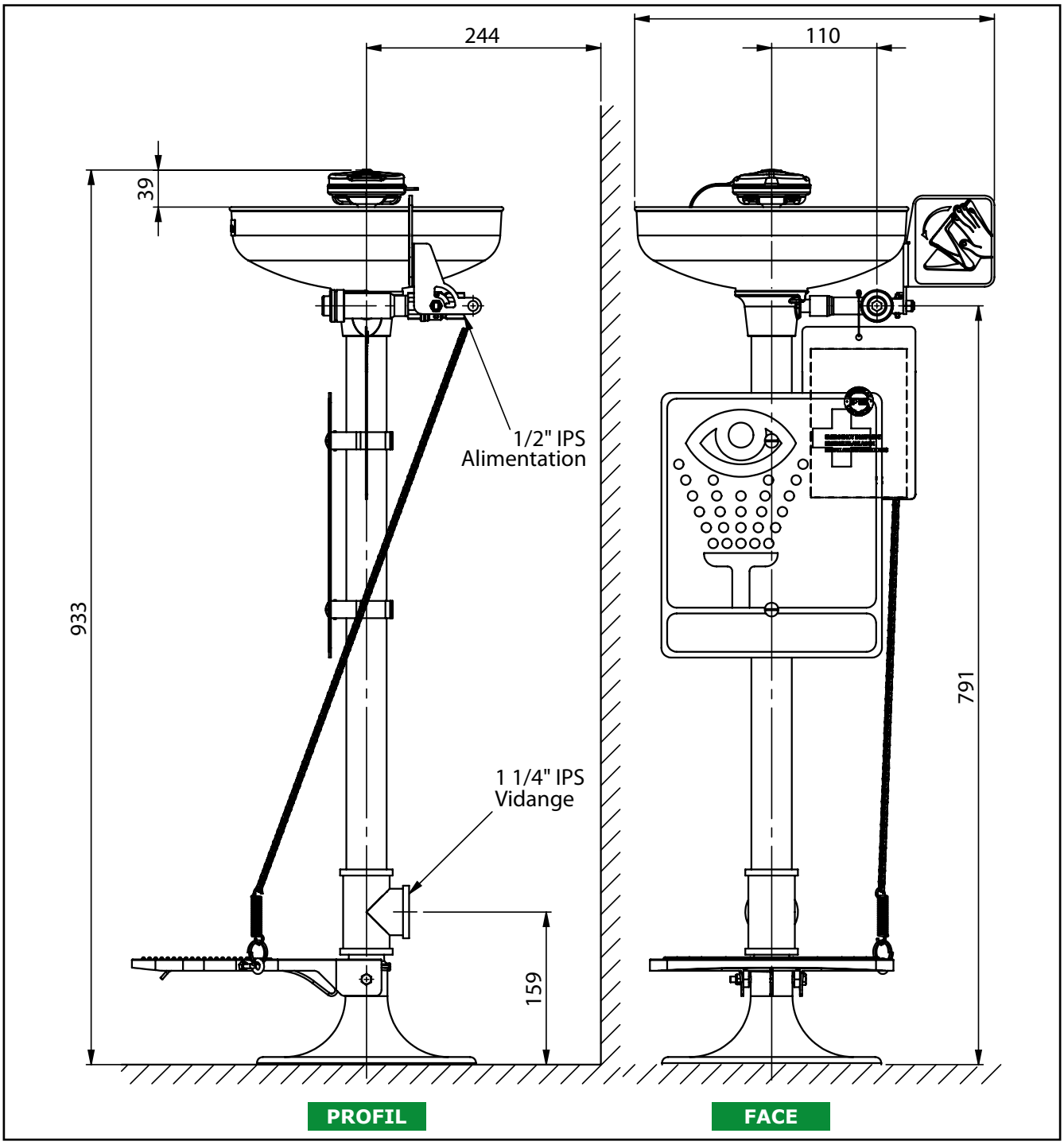

Les dimensions peuvent varier +/- 12,7 mm

Matériel fabriqué sous ISO 9001 et répondant aux normes :

- AFNOR NFX08003 (couleur)
- NF EN 15154 - 1 et 2
- ANSI-Z358-1.2004
- OSHA
- UL
- DIN 12999
- UNI-9608-4.1990
- ISO 3864

Date de révision du document : 13 décembre 2022 - Avis de non-responsabilité : Les améliorations continues du produit font que les spécifications peuvent être modifiées sans préavis. Document et photos non contractuelles.

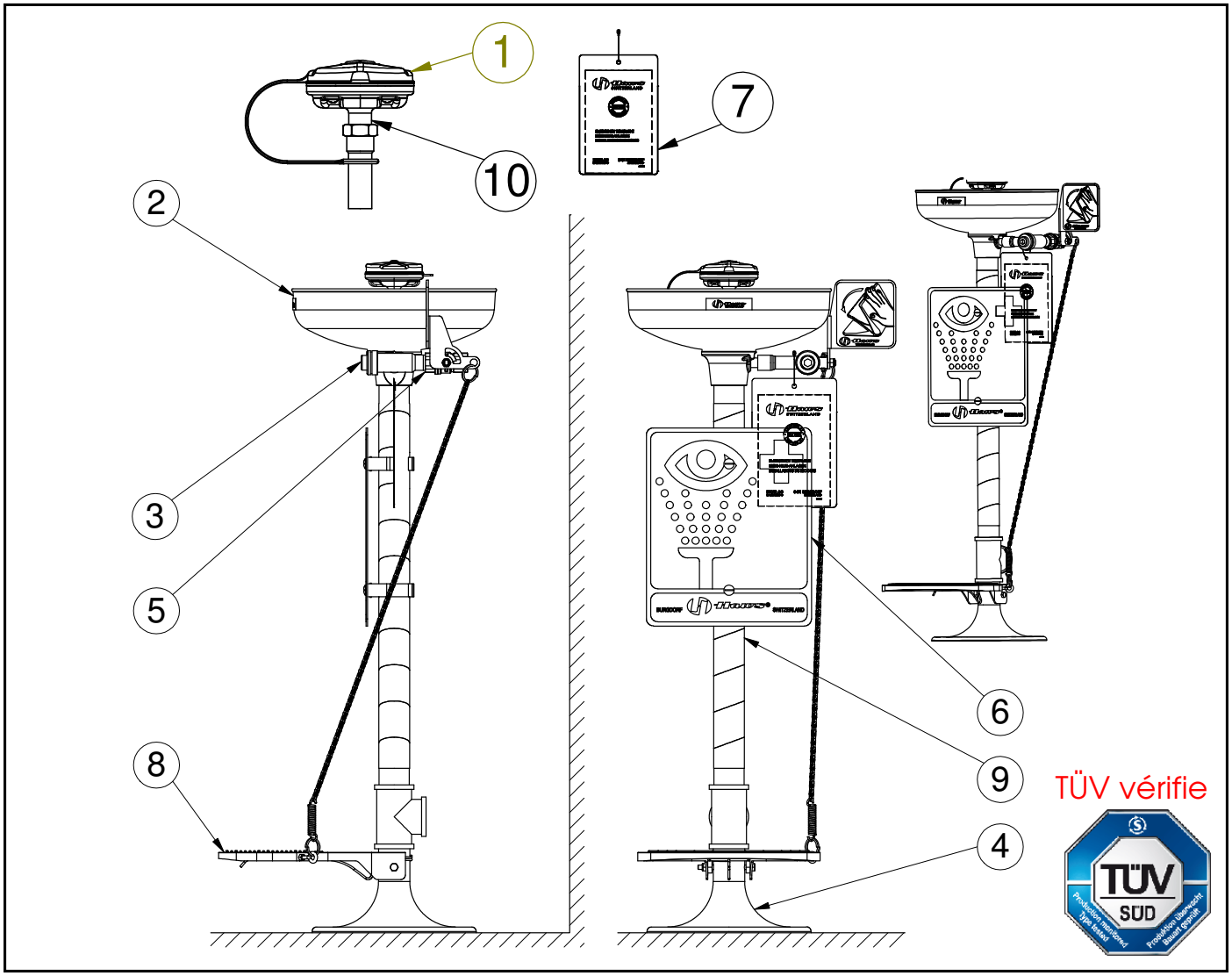

N°	Références*	Descriptions
1	EU-SP-65	Tête d'aspersion pour laveur d'yeux Axion
2	EU-SP-93	Cuvette en ABS vert
3	EU-SP-509	Filtre à tamis en inox (crépine)
4	EU-SP-75	Bride de sol
5	EU-SP-229	Vanne à boisseau sphérique commandée par palette à main
6	EU-SP-175	Panneau signalétique vertical pour lavage oculaire d'urgence
7	EU-SP-170	Carte pour test
8	EU-SP-220	Ensemble pédale et chaîne
9	EU-SP-185	Bande autocollante de sécurité (grande visibilité)
10	EU-SP-37.5	Contrôleur de flux

*Merci de nous indiquer (avant ou au moment de la commande) la référence exacte de la douche installée pour vérifier sa compatibilité avec les pièces détachées choisies.

Date de révision du document : 13 décembre 2022 - Avis de non-responsabilité : Les améliorations continues du produit font que les spécifications peuvent être modifiées sans préavis. Document et photos non contractuelles.