Catalogue Division 10

Accessoires de salle de bain de Bradley

Une seule source pour accessoriser chaque utilisation

Bradley®

COMIMEX

ANOX® Diffusion Paris - France www.anox.fr - anox@anox.fr - +33 1 44 25 03 90

Bradley®

GARANTIE SUR LES ACCESSOIRES POUR TOILETTES BRADLEY

Les garanties sur les produits se trouvent sur le site Web de Bradley au **bradleycorp.com**

DIRECTIVES D'ACCESSIBILITÉ

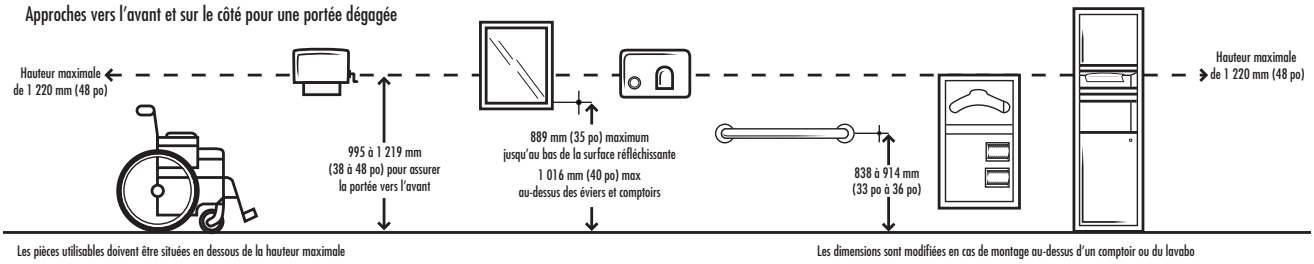

Remarque : l'information sur les directives américaines ADA-ABA Accessibility Guidelines for Buildings and Facilities se trouvent sur le site Web du United States Access Board : **http://www.access-board.gov/**

PROGRAMME DE LIVRAISON DE *BradEX*®

BX l'icône à côté d'un numéro de modèle indique un article de BradEX®.

Tous les produits désignés comme étant des produits BradEX® seront expédiés trois jours ouvrables après la date à laquelle la commande est entrée et après que Bradley Corporation en ait accusé réception. Les modalités de livraison ordinaires s'appliquent.

Veuillez noter : la commande complète doit exclusivement être constituée de produits BradEX pour être admissible à l'expédition en trois jours ouvrables.

Vous avez besoin d'une livraison plus rapide? L'expédition le lendemain est offerte avec l'option de livraison Rush Express (BX-RX). Une quantité maximale s'applique; veuillez contacter votre représentant Bradley local pour plus de renseignements.

TABLE DES MATIÈRES

SALLE DE BAIN COMMERCIALE

2 **Barres d'appui**
- 4 Barres d'appui
- 5 Configurations de barres d'appui
- 10 Barres d'appui : qui peuvent s'ouvrir
- 11 Barres d'appui : Bariatrique

13 **Sèche-mains Aerix**

16 **Serviettes et déchets**
- 16 Usages multiples
- 18 Poubelles à déchets
- 23 Distributeurs de serviettes
- 29 Appareils combinés

36 **Distributeurs de savon**
- 36 Fixés au mur
- 40 Fixés à une plate-forme

42 **Miroirs et tablettes**
- 42 Miroirs
- 45 Tablettes

46 **Porte-rouleaux de papier hygiénique**
- 46 Distribution contrôlée
- 48 Distribution non contrôlée
- 50 Rouleau géant
- 53 Appareils combinés

56 **Distributeurs de couvre-sièges**

57 **Poubelles et distributeurs de serviettes hygiéniques**
- 57 Poubelles pour serviettes hygiéniques
- 59 Distributeurs

60 **Solutions pour soins des enfants**

APPLICATIONS SPÉCIALISÉES

61 **Produits pour la douche**
- 61 Sièges de douche
- 65 Rideaux de douche
- 65 Crochets de douche
- 66 Barres de douche

68 **Sécurité**
- 68 Crochets
- 69 Barres d'appui
- 70 Tablettes
- 71 Miroirs
- 72 Porte-savons
- 72 Porte-rouleaux de papier hygiénique
- 73 Porte-brosse à dents

74 **Hôtellerie**
- 74 Porte-brosse à dents
- 74 Barres porte-serviettes et tablettes
- 77 Porte-savons
- 79 Distributeurs de papier-mouchoir
- 80 Crochets
- 83 Anneaux porte-serviette
- 83 Divers

84 **Entretien ménager**

86 **Soins de santé**

87 **Pharmacies**

88 **Cloisons Mills®**
- 89 Styles de cloisons

90 **Casiers Lenox®**

91 **Consignes d'entretien**

92 **Index**

Série Standard

L'aspect standard : accessoires en acier inoxydable encadrés, rectangulaires.

Série Contemporaine

Un devant en acier inoxydable plus épuré, aucun cadre visible, des ouvertures courbées attrayantes

Série Diplomat™

Rehaussez l'aspect de votre salle de bain avec la géométrie unique à doubles courbes des accessoires de la série Diplomat™

COMMEX
Bradley
ANOX®
Diffusion
Paris - France
www.anox.fr - anox@anox.fr - +33 1 44 25 03 90

Toutes les barres d'appui de Bradley sont conçues pour assurer la sécurité des personnes à mobilité réduite. Elles comprennent un dégagement de sécurité de 38 mm (1,5 po) recommandé par les experts en aménagement d'accès facilités et requis par la plupart des codes.
Consultez les données techniques pour connaître les dimensions BradEX.

Dispositifs d'ancrage

La structure du bâtiment déterminera le type d'ancrage requis.

Remarque : tous les ensembles de montage doivent être spécifiés comme étant des suppléments en option. Commandez un ensemble pour chaque bride.

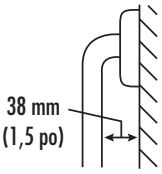

Le dégagement de sécurité standard satisfait aux exigences de l'ADA.

Consulter les données techniques pour obtenir des détails.

Bradley concevra et fabriquera des barres sur mesure pour accommoder des types d'installations particulières. Contactez votre représentant Bradley local pour obtenir des renseignements.

Comment spécifier des barres d'appui

1. Sélectionnez le numéro de série (812, 817, 832, etc.)

Séries ultra résistantes			
Montage	Diamètre de 38 mm (1,5 po)	Diamètre de 32 mm (1,25 po)	Diamètre de 25 mm (1 po)
Dissimulé	812	832	852
Exposé	817	837	857

2. Sélectionnez l'option de fini (standard, prise antidérapante, etc.)

Caractéristique	Ajouter le suffixe
Standard	0
Prise au fini antidérapant	2
Fini poli brillant	4
Fini poli brillant avec prise antidérapante	7

3. Sélectionnez la configuration de barre d'appui (001, 002, 005, etc.)

4. Sélectionnez les dimensions requises
   Si aucune modification des dimensions n'est exigée, voici un exemple du numéro de pièce :

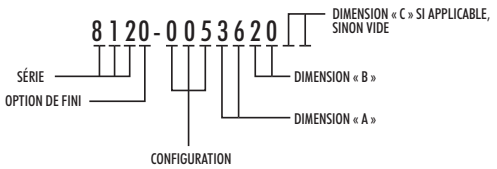

   Fournissez toujours les dimensions en ordre alphabétique (c.-à-d., 914 x 508 mm [36 po x 20 po]).

Remarque : si des dimensions autres qu'A, B, ou C doivent être modifiées, ou si des fractions sont nécessaires, contactez Bradley pour obtenir une soumission et un numéro spécial. Sauf indication contraire, le support sera sur la section longue de la barre. Toutes les dimensions montrées dans les diagrammes sont du mur jusqu'à la ligne centrale de la bride de fixation ou jusqu'à l'axe central de la barre d'appui. Le dégagement standard est de 38 mm (1,5 po).

Caractéristiques

- Tubulure ultra résistante
- Satisfait ou dépasse les normes A117.1 de l'ANSI, les directives d'accessibilité de l'ADA et de l'ABA pour les bâtiments et les installations (ADAAG) et les normes sur l'accessibilité de la Uniform Federal Accessibility Standard (UFAS)
- Certaines configurations des séries 812 et 817 satisfont aux exigences en matière de charge pour les personnes obèses selon les directives de l'American Society of Healthcare Engineers (ASHE) de 2010 pour la conception et la construction d'établissements en soins de santé
- Finition satinée attrayante, finition antidérapante ou finition antidérapante polie
- Facile à installer avec les dispositifs d'ancrage en option

Comment mesurer les barres d'appui

Toutes les configurations de barre d'appui sont spécifiées en utilisant des dimensions centre à centre.

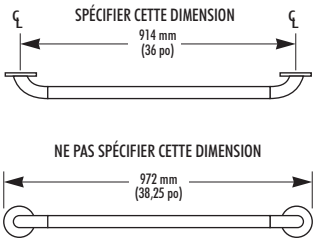

1. Mesurer la longueur des barres latérales :
   Dimension du mur latéral – (dégagement de sécurité de 38 mm [1,5 po] + 0,5 diamètre de la barre d'appui + 51 mm [2 po])

2. Mesurer la dimension de la barre arrière :
   Dimension du mur arrière – (dégagement de sécurité de 38 mm [1,5 po] + 0,5 diamètre de la barre d'appui x 51 mm [2 po])
   Exemple : Barres d'appui série 812 :
   Si les dimensions du mur sont de 762 mm (30 po) sur le côté x 1 473 mm (58 po) à l'arrière x 762 mm (30 po) sur le côté, alors :
   Côtés : 762 mm – (38 mm + 19 mm + 51 mm) = 654 mm (30 po – (1,5 po + 0,75 po + 2 po) = 25,75 po
   Dos : 1 473 mm – (38 mm + 19 mm + 51 mm = 1 359 mm (58 po – [1,5 po + 0,75 po x 2 po] = 53,5 po)
   Les dimensions de la barre d'appui seraient de 654 mm x 1 359 mm x 654 mm (25,75 po x 53,5 po x 25,75 po)

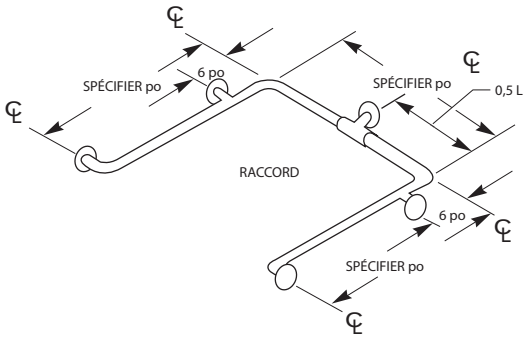

L'icône indique les produits certifiés pour poids bariatriques qui suivent les lignes directrices du FGI. Consultez la section des barres d'appui bariatriques pour de plus amples informations.

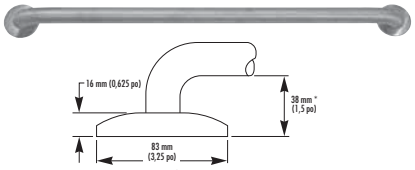

DISSIMULÉ

*DÉGAGEMENT AU MUR DE 38 mm (1,5 po) REQUIS EN VERTU DE LA PLUPART DES CODES DU BÂTIMENT

SÉRIE 812

Barre d'appui en acier inoxydable avec diamètre extérieur de 38 mm (1,5 po) de calibre 18, sans soudure avec des surfaces apparentes au fini satiné architectural. Brides de fixation dissimulée par des rosaces à pression. Option antimicrobienne disponible dans certaines dimensions.

-2 Fini à prise sécuritaire, **-4** Fini poli brillant, **-7** Prise sécuritaire avec fini poli sur les extrémités

Consulter les données techniques pour connaître les dimensions BradEX

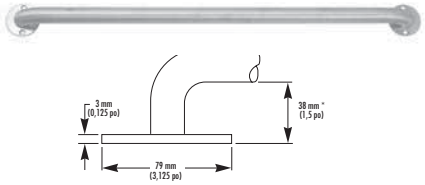

EXPOSÉ

*DÉGAGEMENT AU MUR DE 38 mm (1,5 po) REQUIS EN VERTU DE LA PLUPART DES CODES DU BÂTIMENT

SÉRIE 817

Barre d'appui en acier inoxydable avec diamètre extérieur de 38 mm (1,5 po) de calibre 18, sans soudure avec des surfaces apparentes au fini satiné architectural. Brides de fixation exposées.

-2 Fini à prise sécuritaire, **-4** Fini poli brillant, **-7** Prise sécuritaire avec fini poli sur les extrémités

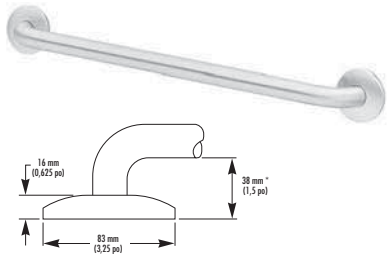

DISSIMULÉ

*DÉGAGEMENT AU MUR DE 38 mm (1,5 po) REQUIS EN VERTU DE LA PLUPART DES CODES DU BÂTIMENT

SÉRIE 832

Barre d'appui en acier inoxydable avec diamètre extérieur de 32 mm (1,25 po), de calibre 18, sans soudure avec des surfaces apparentes au fini satiné architectural. Brides de fixation dissimulées par des rosaces à pression.

-2 Fini à prise sécuritaire, **-4** Fini poli brillant, **-7** Prise sécuritaire avec fini poli sur les extrémités

Consulter les données techniques pour connaître les dimensions BradEX

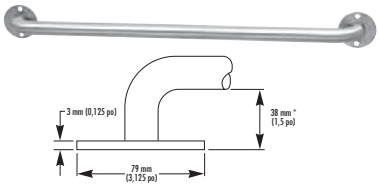

EXPOSÉ

*DÉGAGEMENT AU MUR DE 38 mm (1,5 po) REQUIS EN VERTU DE LA PLUPART DES CODES DU BÂTIMENT

SÉRIE 837

Barre d'appui en acier inoxydable avec diamètre extérieur de 32 mm (1,25 po), de calibre 18, sans soudure avec des surfaces apparentes au fini satiné architectural. Brides de fixation apparentes.

-2 Fini à prise sécuritaire, **-4** Fini poli brillant, **-7** Prise sécuritaire avec fini poli sur les extrémités

Consulter les données techniques pour connaître les dimensions BradEX

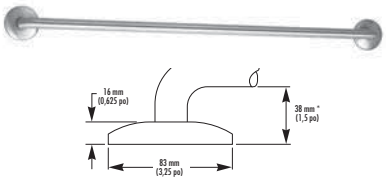

DISSIMULÉ

*DÉGAGEMENT AU MUR DE 38 mm (1,5 po) REQUIS EN VERTU DE LA PLUPART DES CODES DU BÂTIMENT

SÉRIE 852

Barre d'appui en acier inoxydable avec diamètre extérieur de 25 mm (1 po), de calibre 18, sans soudure avec des surfaces apparentes au fini satiné architectural. Brides de fixation dissimulées.

-2 Fini à prise sécuritaire, **-4** Fini poli brillant, **-7** Prise sécuritaire avec fini poli sur les extrémités

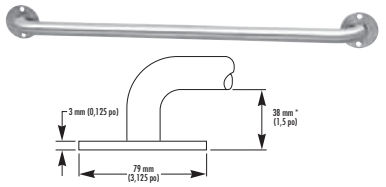

EXPOSÉ

*DÉGAGEMENT AU MUR DE 38 mm (1,5 po) REQUIS EN VERTU DE LA PLUPART DES CODES DU BÂTIMENT

SÉRIE 857

Barre d'appui en acier inoxydable avec diamètre extérieur de 25 mm (1 po), de calibre 11, sans soudure avec des surfaces apparentes au fini satiné architectural. Brides de fixation apparentes.

-2 Fini à prise sécuritaire, **-4** Fini poli brillant, **-7** Prise sécuritaire avec fini poli sur les extrémités

l'icône indique BradEX®

Utilisations standards pour salle de bain

001

Spécifiez la longueur désirée. Voir 048 et 049 pour l'installation à 45°. 001 de plus de 1 372 mm (54 po) exige un support central et devient 002.

Certaines dimensions peuvent supporter jusqu'à 454 kg (1 000 lb)

Si l'unité est installée selon les spécifications, elle respecte les normes « d'accessibilité universelle ».

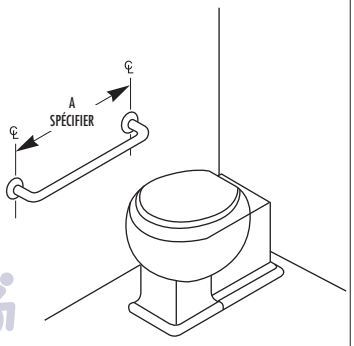

002

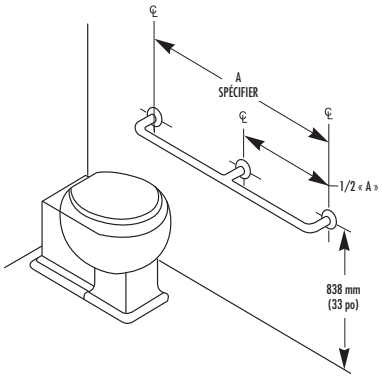

003

Longueurs standard de 1 219 mm, de 1 321 mm ou de 1 372 mm (48 po, 52 po ou 54 po) Retour à une extrémité seulement. Pour des dimensions « A » spéciales, un poteau central sera ajouté seulement pour les modèles de plus de 610 mm (24 po).

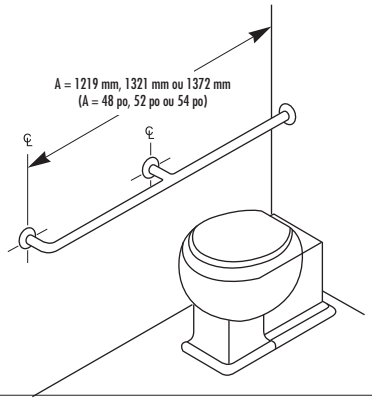

004

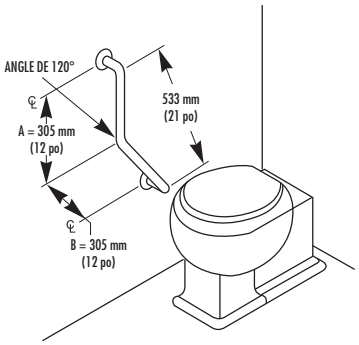

005

La dimension « A » aura toujours un support.

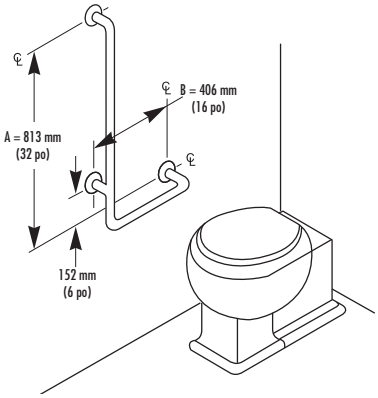

006

À l'opposé de 005.

La dimension « A » aura toujours un support.

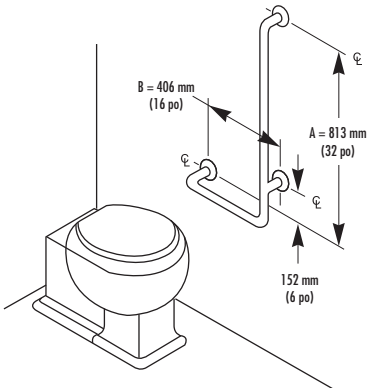

010

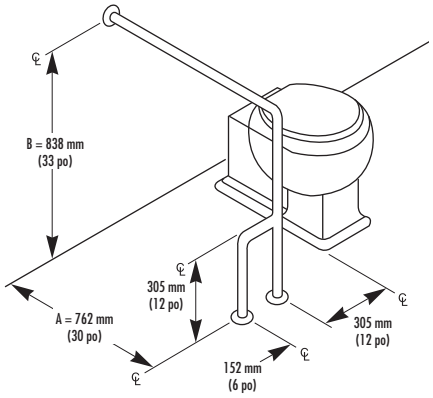

011

À l'opposé de 010.

Remarque : Lorsque les dimensions des barres d'appui sont modifiées, un support sera ajouté à toutes les sections d'une longueur supérieure à 1 372 mm (54 po).

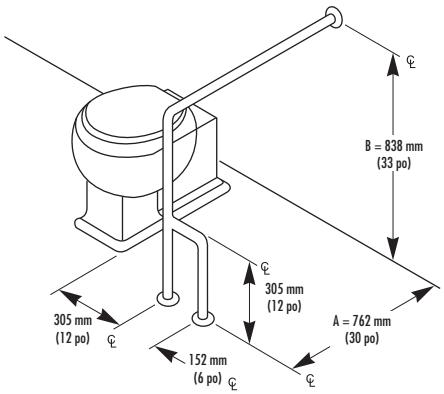

012

Confirmez le dégagement entre l'appareil sanitaire ou la plomberie et la barre d'appui pour les applications personnalisées.

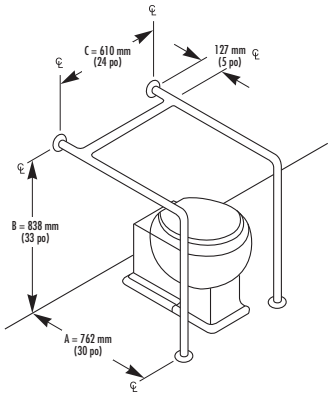

039

+ La barre peut être glissée pour s'adapter à diverses dimensions de salle de bain. Barre plate de 51 mm (2 po) de largeur x 3 mm (0,125 po) d'épaisseur. Boulons de calibre 11 pour la fixation à la toilette.

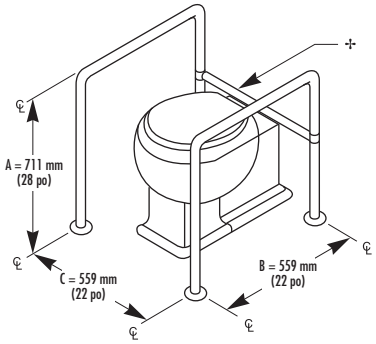

039-1

+ Barre réglable pour le montage à droite ou à gauche. Barre plate de 51 mm (2 po) de largeur x 3 mm (0,125 po) d'épaisseur. Boulons de calibre 11 pour la fixation à la toilette.

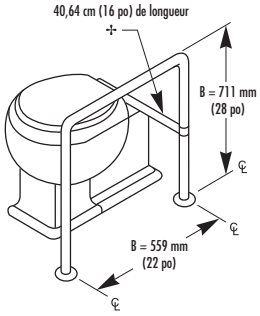

048

(illustré)

049

Main opposée

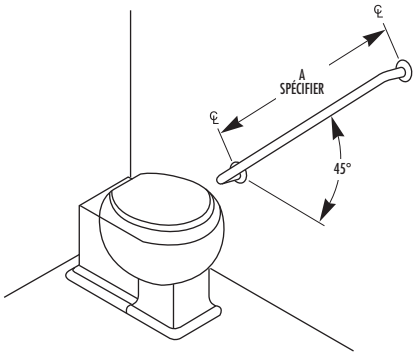

040

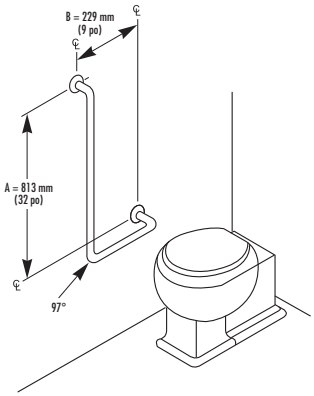

041

À l'opposé de 040

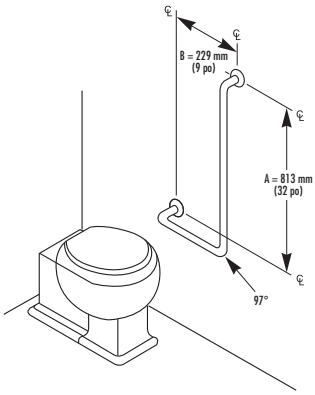

115

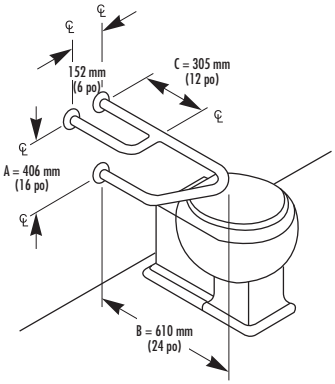

116

À l'opposé de 115

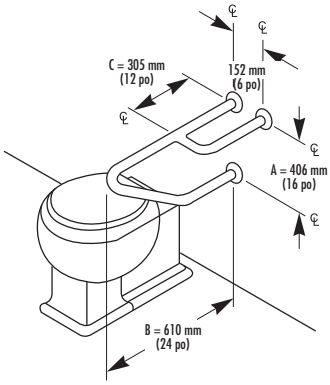

Utilisations standards pour salle de bain

054

762 mm x 838 mm (30 po x 33 po)

Remarque : Le tube de 25 mm (1 po) n'est pas disponible pour cette application.

Certaines dimensions peuvent supporter jusqu'à 454 kg (1 000 lb).

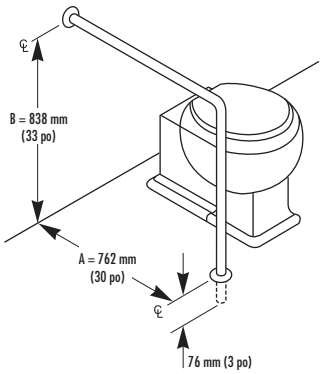

117

Confirmez le dégagement entre l'appareil sanitaire ou la plomberie et la barre d'appui pour les applications personnalisées.

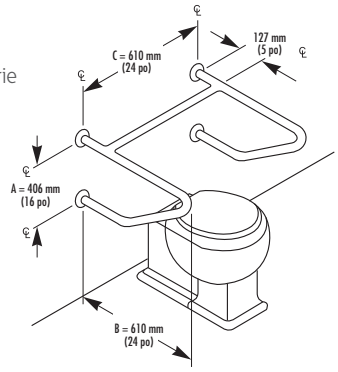

118

Confirmez le dégagement entre l'appareil sanitaire ou la plomberie et la barre d'appui pour les applications personnalisées.

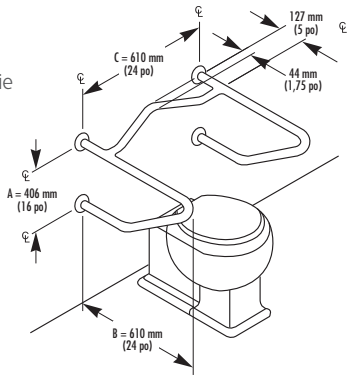

119

(illustré)

Confirmez le dégagement entre l'appareil sanitaire ou la plomberie et la barre d'appui pour les applications personnalisées.

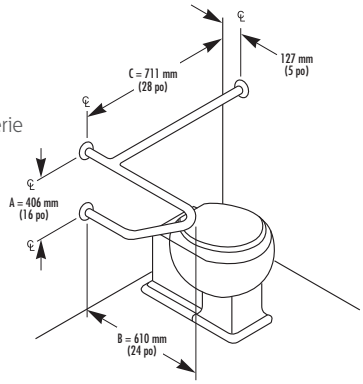

120

À l'opposé de 119

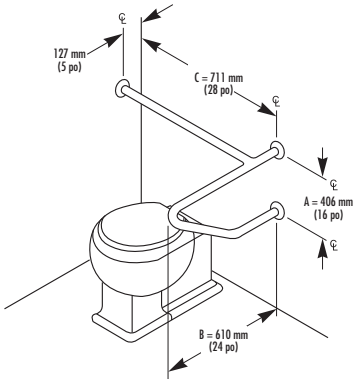

059

Droitier

Pour les dimensions spéciales, spécifiez le numéro 059 modifié 00 mm x 00 mm (00 po x 00 po). Le côté B sera doté d'un poteau. Certaines dimensions peuvent supporter jusqu'à 454 kg (1 000 lb).

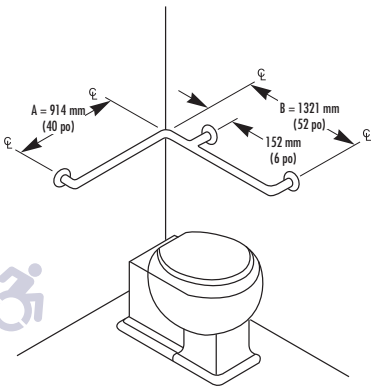

058

Gaucher (Opposé)

055

Certaines dimensions peuvent supporter jusqu'à 454 kg (1 000 lb).

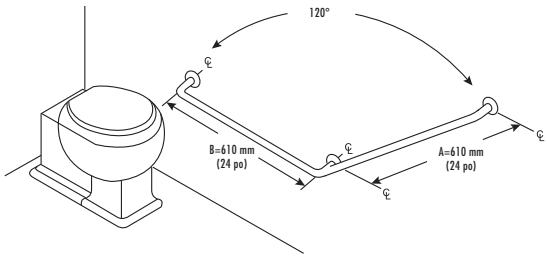

057

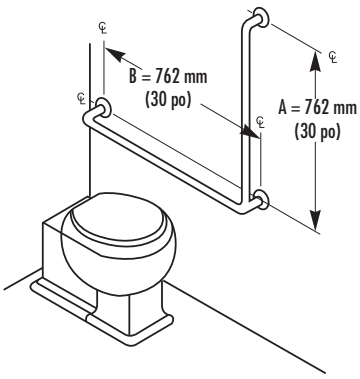

COMIMEX
Bradley
ANOX® Diffusion Paris - France
www.anox.fr - anox@anox.fr - +33 1 44 25 03 00

Utilisations standards pour douches

007

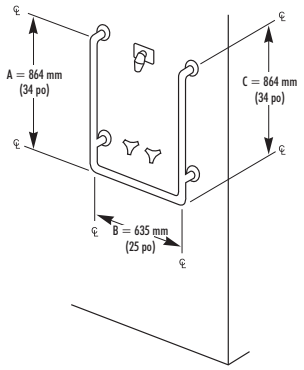

032

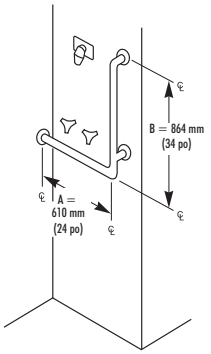

033

À l'opposé de 032

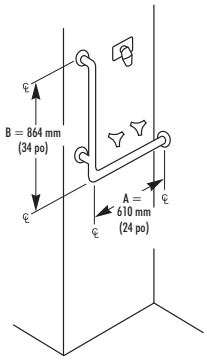

034

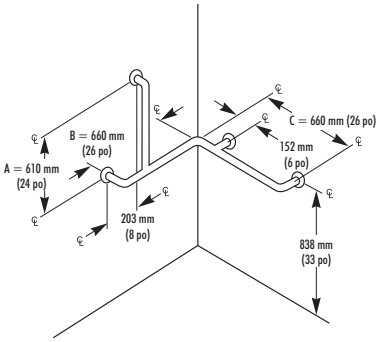

035

À l'opposé de 034

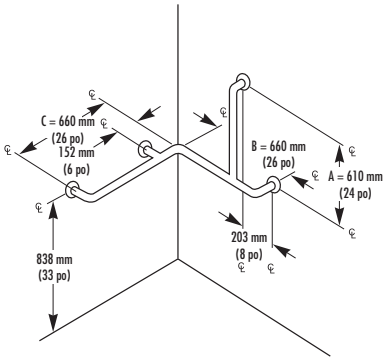

036

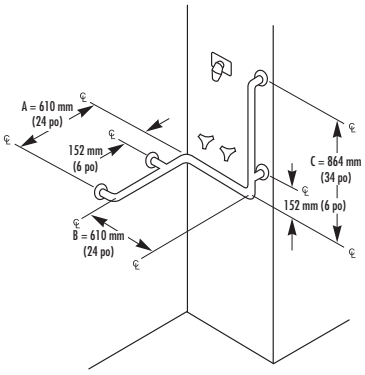

037

À l'opposé de 036

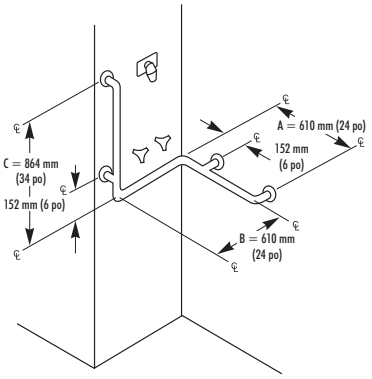

060

Spécifiez 00 mm x 00 mm x 00 mm (00 po x 00 po x 00 po)

Remarque : Dimensions standard : 914 mm x 1 524 mm x 914 mm (36 po x 60 po x 36 po).

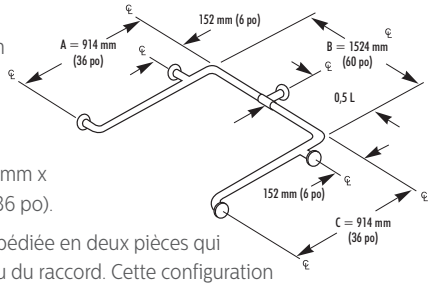

Cette configuration est expédiée en deux pièces qui sont connectées au niveau du raccord. Cette configuration peut être expédiée par le service UPS.

Certaines dimensions peuvent supporter jusqu'à 454 kg (1 000 lb).

BX l'icône indique BradEX®

Utilisations standards pour baignoires

021

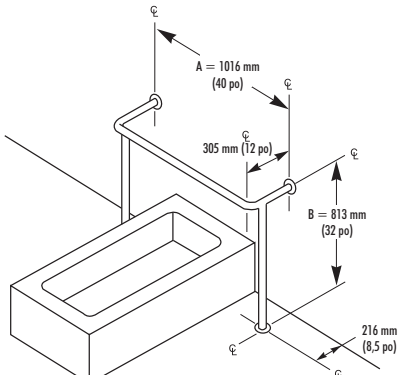

022

À l'opposé de 023

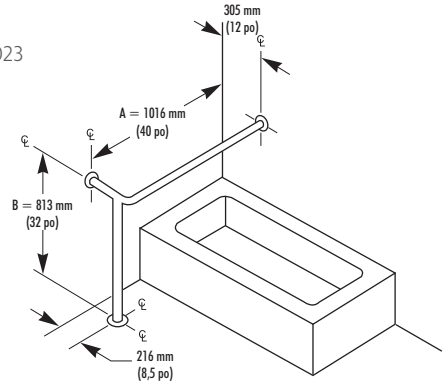

023

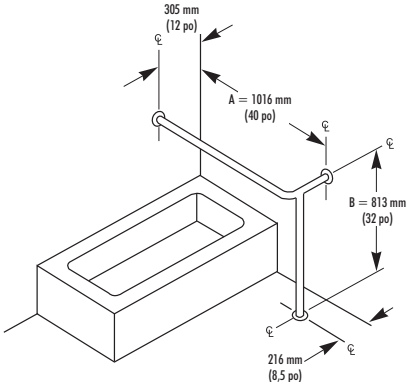

024

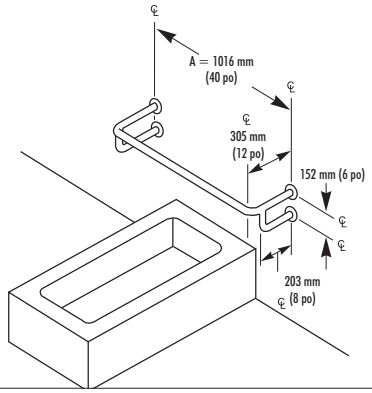

026

À l'opposé de 027

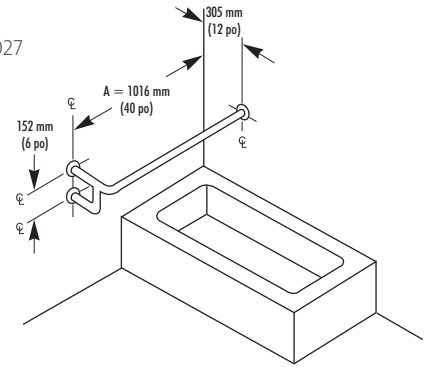

027

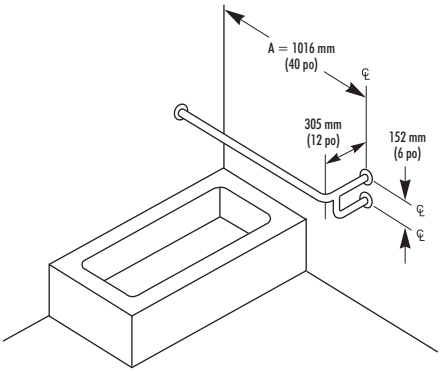

030

À l'opposé de 031

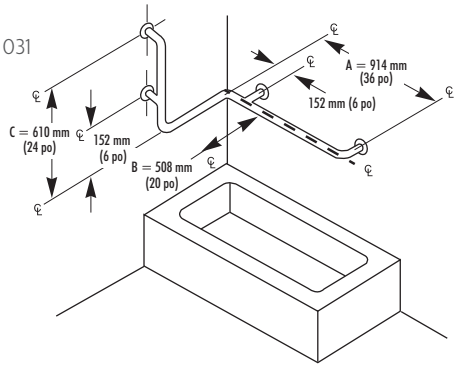

031

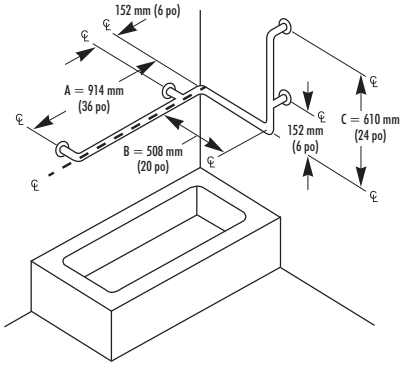

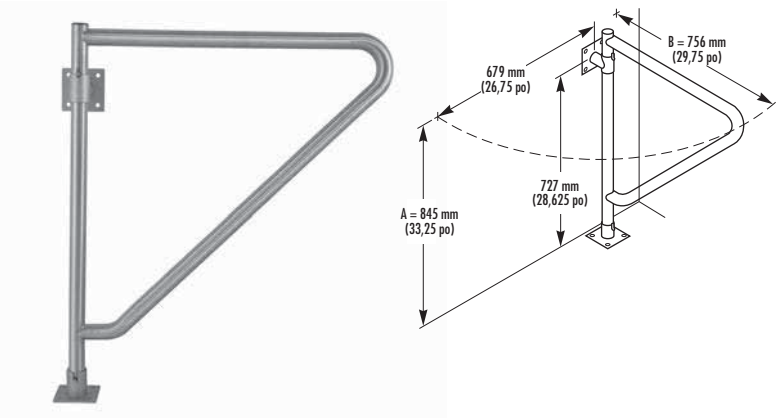

MODÈLE 8170-158

Barre d'appui escamotable pouvant être tournée à une position d'appui ou à une position de départ. Se verrouille en position d'appui.

En acier inoxydable avec diamètre extérieur de 38 mm (1,5 po), de calibre 18 avec des surfaces apparentes au fini satiné architectural. Brides de mur et de sol avec plaque en acier inoxydable de 5 mm (0,1875 po) d'épaisseur.

–2 Fini antidérapant

MODÈLE 8170-1581

Avec distributeur de papier-mouchoir intégré

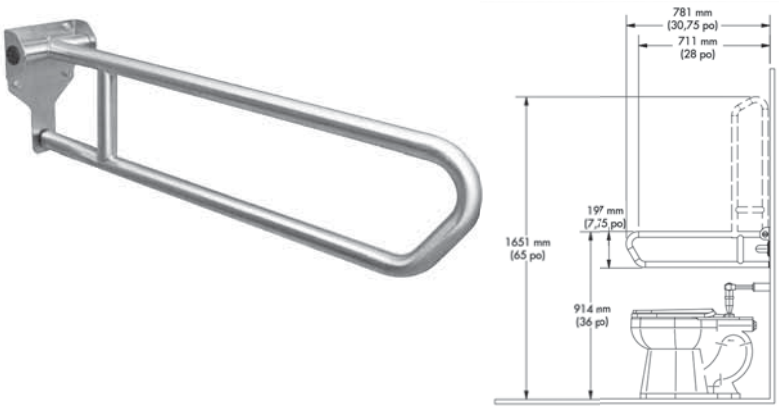

NOUVEAU MODÈLE 8370-104

Barre d'appui qui se relève lorsqu'elle n'est pas utilisée. Conçue pour éviter qu'elle ne retombe. Fonctionne avec moins de 2,3 kg (5 lb) de force.

En acier inoxydable avec diamètre extérieur de 32 mm (1,25 po) de calibre 18 avec des surfaces apparentes au fini satiné architectural. La barre est en saillie du mur de 762 mm (30 po) lorsqu'elle est en position horizontale. Plaque de mur élégante, plus petite, qui respecte la norme d'État CT ICC/ANSI A117.1 - 2003

–2 Fini antidérapant

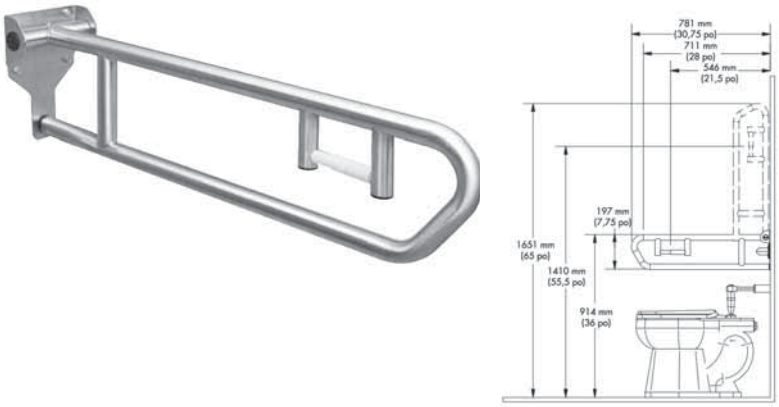

NOUVEAU MODÈLE 8370-105

Barre d'appui relevable avec porte-rouleau de papier hygiénique intégré. Se relève lorsqu'elle n'est pas utilisée. Fonctionne avec moins de 2,3 kg (5 lb) de force.

En acier inoxydable avec diamètre extérieur de 32 mm (1,25 po) de calibre 18 avec des surfaces apparentes au fini satiné architectural. Axe de distributeur de papier en plastique ABS avec ressort dissimulé. La barre est en saillie du mur de 762 mm (30 po) lorsqu'elle est en position horizontale. Plaque de mur élégante, plus petite, qui respecte la norme d'État CT ICC/ANSI A117.1 - 2003

–2 Fini antidérapant

BARIATRIC

Les barres d'appui Bradley sont plus fortes que jamais, offrant plus d'options aux architectes et concepteurs. Les barres d'appui bariatriques Bradley sont certifiées à 408 kg, 454 kg et 567 kg (900 lb, 1 000 lb et 1 250 lb), selon le modèle. Un seul modèle de barre d'appui peut maintenant être spécifié pour toute salle de toilette. Que ce soit pour les soins de la santé en particulier ou toute autre utilisation, comme l'hôtellerie, les aéroports ou l'éducation. Une vaste sélection de configurations de barre d'appui est offerte pour convenir à diverses configurations de salle de toilette.

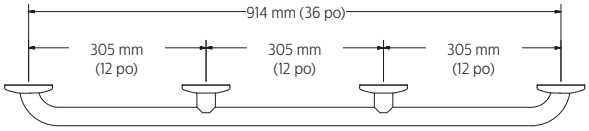

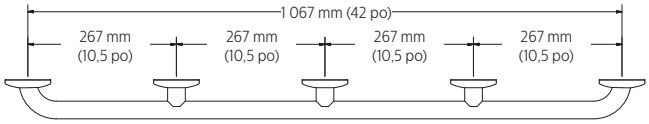

NOUVEAU MODÈLE 8320-106360

En acier inoxydable avec diamètre extérieur de 32 mm (1,25 po) de calibre 18 avec des surfaces apparentes au fini satiné architectural. La barre d'appui est d'une longueur de 914 mm (36 po) avec 4 brides murales qui sont fabriquées en acier inoxydable de calibre 13. Des extrémités pliées de tubulure traversent les brides et sont soudées pour une puissance maximale. Les supports intermédiaires sont découpés sur le contour et fixés par soudure afin de former une partie intégrale de la barre d'appui.

–2 Fini antidérapant

NOUVEAU MODÈLE 8320-106420

La barre d'appui est d'une longueur de 1 067 mm (42 po) avec 5 brides murales qui sont fabriquées en acier inoxydable de calibre 13.

–2 Fini antidérapant

Informations de configuration et caractéristiques en option

	Modèles bariatriques	852/857	832/837	812/817	8320-106
	Diamètre extérieur	25 mm (1 po)	32 mm (1,25 po)	38 mm (1,5 po)	32 mm (1,25 po)
	Cote (KG/LB)	408/900	408/900	454/1 000	567/1 250
Numéro de configuration	Longueur de la barre d'appui	Modèles bariatriques			
		852/857	832/837	812/817	8320-106
001-12	305 mm (12 po)		X	X	
001-18	457 mm (18 po)	X	X	X	
001-24	610 mm (24 po)	X	X	X	
001-36	914 mm (36 po)		X	X	X
001-48	1 219 mm (48 po)		X	X	X
001-54	1 372 mm (54 po)			X	
059	jusqu'à 1 067 mm x 1 372 mm (42 po x 54 po)		X	X	
057	762 mm x 762 mm (30 po x 30 po)		X	X	
054	838 mm x 762 mm (33 po x 30 po)			X	
055	610 mm x 610 mm (24 po x 24 po)			X	
060	914 mm x 1 524 mm x 914 mm (36 po x 60 po x 36 po)			X	

Caractéristiques	Suffixe
Fini à prise antidérapante	-2
Fini hautement poli	-4
Prise antidérapante avec fini poli brillant	-7
Fini antimicrobien : 38 mm (1,5 po) – 001-457 mm (18 po), 001-610 mm (24 po), et 001-914 mm (36 po) seulement	-AM

BX Fini standard

BX Fini standard ou antidérapant (-2)

COMMEX
Bradley
ANOX® Diffusion Paris - France
www.anox.fr - anox@anox.fr - +33 1 44 25 03 90

Utilisations standards pour salle de bain

001

Modèle 812 (1 372 cm [54 po] max)

Modèle 832 (1 219 cm [48 po] max)

Modèle 852 (610 cm [24 po] max)

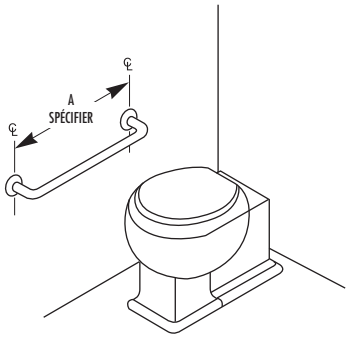

057

762 mm x 762 mm (30 po x 30 po)

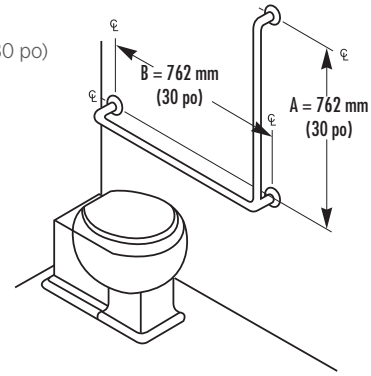

059

Droitier
Pour les dimensions spéciales, spécifiez le numéro 059 modifié 00 mm x 00 mm (00 po x 00 po). Le côté B sera doté d'un poteau. Certaines dimensions peuvent supporter jusqu'à 454 kg (1 000 lb).

058

Gaucher (Opposé)

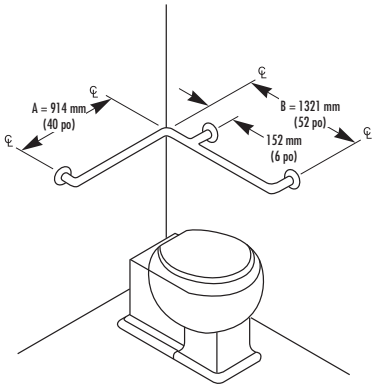

054

762 mm x 762 mm (30 po x 30 po)

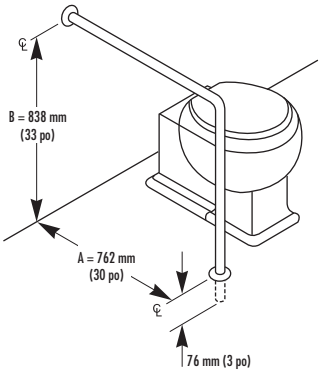

055

610 mm x 610 mm (24 po x 24 po)

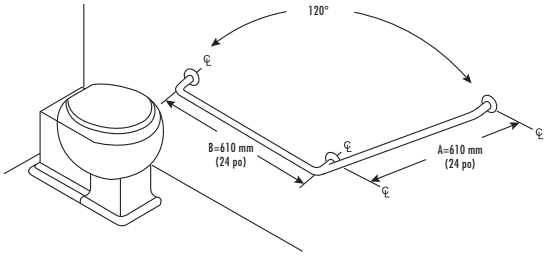

060

Cette configuration est expédiée en deux pièces qui sont connectées au niveau du raccord. Cette configuration peut être expédiée par le service UPS.

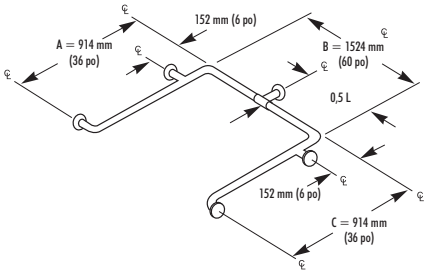

BX l'icône indique BradEX®

Aerix®

Nettoyer. Efficace. Rapide. La gamme complète de sèche-mains Aerix® de Bradley répond à différentes utilisations et à tout budget. Ces sèche-mains réduisent les coûts énergétiques et ceux du papier à mains, protègent l'environnement, gardent le niveau de bruit faible et sont faciles à utiliser et à entretenir. Les **sèche-mains Aerix+** intègrent une technologie de pointe pour un temps de séchage le plus rapide possible.

Gamme de sèche-mains	Aerix+			Aerix				
Circulation	Très élevé			Élevé		Moyen		
Modèle	2923-2874 2923-28B 2923-28W	2921-S0000H	2922-2873 2922-2874	2901-2873 2901-2874	2902-2874	2903-2800	2904-2800	2905-2873
Vitesse réglable	•	•	•	•	•			
ADA	•	•			•			
Tension universelle	•			•	•			
Conversion	•	•	•	•	•	•	•	•
Résistant au vandalisme	•	•	•	•	•	•	•	
Temps de séchage (secondes)	10 à 12	10 à 12	10 à 12	12 à 15	12 à 15	29	29	38
Technologie antimicrobienne	•	•	•					
Filtration HEPA	•	•						
Utilisation	Tout environnement	Stades et arénas, écoles, gares de transit, aéroports	Stades et arénas, écoles, gares de transit, aéroports	Bureaux, écoles, bibliothèques, centres commerciaux, parcs à thème, cinémas	Centres commerciaux, restaurants, hôtels, spas, musées, cinémas	Écoles, restaurants rapides, installations de fabrication	Écoles, aires de repos, terrains de camping	Centres de garde d'enfants, établissements religieux, petits bureaux

ATTENTION : Produits pour l'export. Nous contacter

Les sèche-mains Aerix® de Bradley vous font économiser temps et argent.
Les NOUVEAUX modèles Aerix+ offrent le summum d'efficacité et de rapidité pour le séchage des mains. Il y a un modèle Aerix pour répondre à chacun de vos besoins.

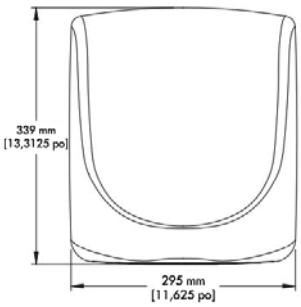

NOUVEAU MODÈLE 2923-287400

Sèche-mains extrêmement écoénergétique, à fixation en surface, conforme à l'ADA, comprenant un système de filtration HEPA et une technologie antimicrobienne. Avec des contrôles de moteur réglables à deux vitesses et une tension universelle, ces nouveaux sèche-mains conviennent à tout environnement commercial de toilettes.

Temps rapide de séchage

Technologie antimicrobienne SteriTouch®

Le filtre HEPA réduit les contaminants dans l'air lors du séchage des mains

Des contrôles de moteur réglables à deux vitesses pour personnaliser le temps de séchage, le niveau de bruit et des économies d'énergie

Acier inoxydable en un morceau d'une épaisseur de 2 mm (0,0625 po); fini satiné

Dimensions hors tout : 338 mm L x 295 mm H x 99 mm P (13,3125 po x 11,625 po x 3,875 po)

NOUVEAU MODÈLE 2923-28W000

Acier inoxydable en un morceau d'une épaisseur de 3 mm (0,125 po); fini époxy blanc

NOUVEAU MODÈLE 2923-28S000

Acier inoxydable en un morceau d'une épaisseur de 3 mm (0,125 po); fini époxy noir

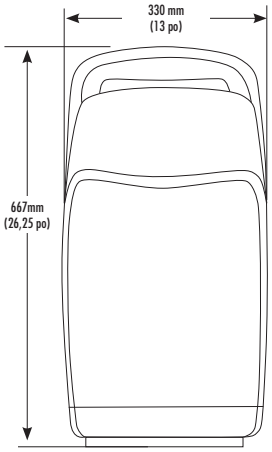

NOUVEAU MODÈLE 2921-H000

Sèche-mains vertical Aerix+ à haute vitesse et à deux côtés. Fixation en surface. Vitesse réglable. Couvercle antichoc ABS argent.

Temps de séchage de 10 à 12 secondes

Ouverture pour le séchage des mains 25 % plus grande pour plus d'espace et de confort

Réservoir de collecte d'eau facile à vider pour des planchers et des murs propres

Filtre HEPA remplaçable

Dimensions totales de 330 mm L x 667 mm H x 235 mm P (13 po x 26,25 po x 9,25 po)

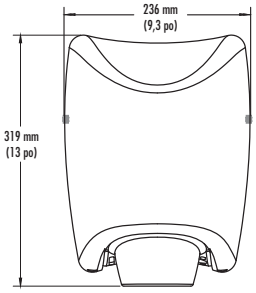

MODÈLE 2922-2873

Sèche-mains vertical Aerix+ à haute vitesse et à deux côtés. Fixation en surface. Vitesse réglable. Couvercle en fonte d'aluminium blanc avec peinture époxy.

Temps de séchage de 10 à 12 secondes

La plus longue durée de vie de tous les sèche-mains à haute vitesse

Utilise 40 % moins d'énergie que n'importe quel autre sèche-mains à haute vitesse

Dimensions totales de 236 mm L x 330 mm H x 193 mm P (9,3 po x 13 po x 7,6 po)

NOUVEAU MODÈLE 2922-2874

Fixation en surface. Couvercle en acier inoxydable satiné.

BX l'icône indique BradEX®

**ATTENTION : Produits pour l'export.
Nous contacter**

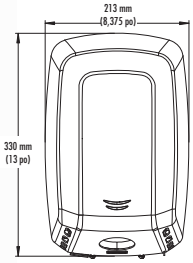

MODÈLE 2901-2873

Fixation en surface. Couvercle en acier une pièce avec un fini blanc à l'époxy

Temps de séchage de 12 à 15 secondes

Tension électrique universelle

Vitesse réglable

Plus silencieux que les autres sèche-mains sur le marché

Dimensions totales de 213 mm L x 330 mm H x 170 mm P (8,4 po x 13 po x 6,6875 po)

MODÈLE 2901-2874

Fixation en surface. Couvercle en acier inoxydable satiné

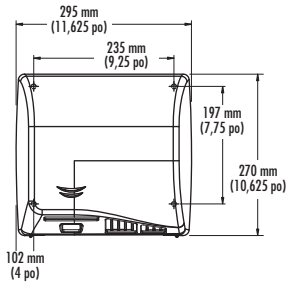

MODÈLE 2902-280000

Sèche-mains Aerix à vitesse réglable avec couvercle en fonte et revêtement en porcelaine blanche de 5 mm (0,1875 po) d'épaisseur.

Sèche-mains à vitesse réglable

Actionné à l'aide d'un capteur « sans contact »

Temps de séchage de 12 à 15 secondes

Tension électrique universelle

Résistant au vandalisme

Fixation en surface; trous de fixation identiques à la plupart des modèles offerts sur le marché.

Dimensions totales de 289 mm L x 269 mm H x 102 mm P (11,375 po x 10,6 po x 4 po)

MODÈLE 2902-287300

Couvercle en acier de 2 mm (0,0625 po) d'épaisseur recouvert d'un émail blanc

MODÈLE 2902-287400

Couvercle en acier inoxydable de 2 mm (0,0625 po) d'épaisseur au fini satiné

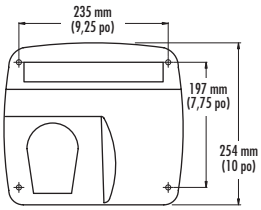

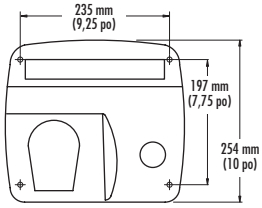

MODÈLE 2903-280000

Activation par capteur à infrarouges. Couvercle en fonte blanc.

Temps de séchage de 29 secondes.

Fixation en surface; trous de fixation identiques à ceux de la plupart des modèles offerts sur le marché

Dimensions totales de 283 mm L x 254 mm H x 210 mm P (11,125 po x 10 po x 8,25 po)

MODÈLE 2904-280000

Actionné à l'aide d'un bouton-poussoir. Couvercle en fonte blanc.

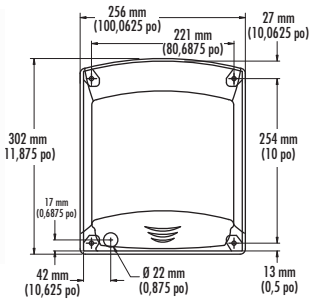

MODÈLE 2905-287300

Conception moderne. Actionné à l'aide d'un capteur « sans contact ». Couvercle en acier.

Temps de séchage de 38 secondes

Idéal pour utilisation avec un achalandage moyen à bas, et un risque de vandalisme moyen à bas

Dimensions totales de 258 mm L x 302 mm H x 140 mm P (10,167 po x 11,875 po x 5,5 po)

Nous vous offrons les choix que vous recherchez. Des accessoires pour toutes les salles de bain – et tous les budgets. En acier inoxydable satiné de style contemporain qui s'agence à n'importe quel décor. Disponible pour tout type d'installations : encastrés, semi-encastrés et fixés en surface. De restaurants élégants à immeubles de bureaux, d'écoles aux centres récréatifs, la gamme d'accessoires de Bradley s'adaptera à n'importe quel environnement.

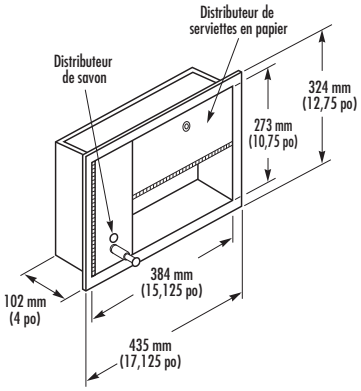

MODÈLE 1471

Unité encastrée qui distribue 250 serviettes à plis multiples ou 150 serviettes à pli en C. Distributeur de savon basculant pour le remplissage d'une capacité de 1,2 L (40 oz) de savon liquide. La jauge visuelle indique s'il faut remplir.

Ouverture d'encastrement de 394 mm L x 286 mm H x 102 mm P (15,5 po x 11,25 po x 4 po)

–11 Fixation en surface en saillie du mur de 102 mm (4 po).

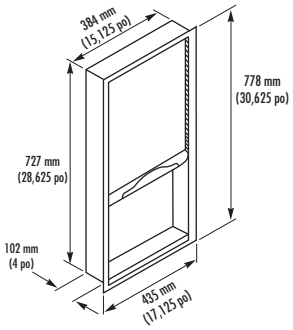

MODÈLE 155

Porte-miroir de 381 mm L x 457 mm H (15 po x 18 po). Capacité de 800 serviettes à plis multiples ou 600 serviettes à pli en C.

Ouverture d'encastrement de 397 mm L x 740 mm H x 102 mm P (15,625 po x 29,125 po x 4 po)

–10 Semi-encastré en saillie du mur de 51 mm (2 po)

–11 Fixation en surface en saillie du mur de 102 mm (4 po)

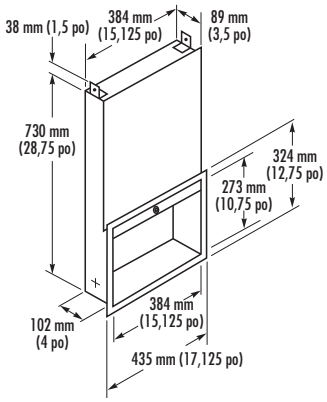

MODÈLE 198

Utilisez derrière un miroir continu ou un mur fini. Capacité de 800 serviettes à plis multiples ou 600 serviettes à pli en C. Avec verrou.

Ouverture d'encastrement de 397 mm L x 768 mm H x 102 mm P (15,625 po x 30,25 po x 4 po)

Pour les installations en cloison sèche de 13 mm (0,5 po) d'épaisseur.

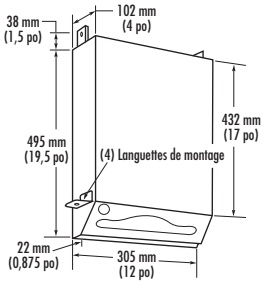

MODÈLE 1981

Distributeur de serviettes fixé dans le mur utilisé derrière un miroir. Distribue 800 serviettes à plis multiples ou 600 serviettes à pli en C. La serrure se verrouille derrière l'ouverture à charnière, qui s'ouvre pour permettre le remplissage par le bas.

Ouverture d'encastrement de 318 mm L x 470 mm H x 102 mm P (12,5 po x 18,5 po x 4 po)

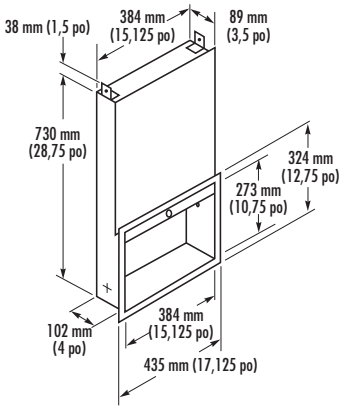

MODÈLE 1985

Utilisez derrière un miroir continu ou un mur fini. Capacité de 800 serviettes à plis multiples ou 600 serviettes à pli en C. La serrure verrouille l'ouverture à charnière du distributeur de serviettes, qui s'ouvre pour permettre le remplissage par le bas.

Ouverture d'encastrement de 397 mm L x 768 mm H x 102 mm P (15,625 po x 30,25 po x 4 po)

Pour les installations en cloison sèche de 16 mm (0,625 po) d'épaisseur.

MODÈLE P10-636

La barrette tournante transforme toute serrure en simple bouton. Se fixe en permanence à tout verrou accessoire de salle de toilette de Bradley.

Zinc moulé

Fini chromé satiné

Transforme toute unité verrouillée en unité non verrouillée

Les poubelles Bradley sont pratiques et robustes.
Elles sont fabriquées en acier inoxydable avec des surfaces apparentes au fini satiné architectural. Les unités encastrées comportent une bride en acier inoxydable monopièce soudée, une structure aux angles sans soudure, des bordures sans bavure et un retour de 6 mm (0,25 po) pour dissimuler les irrégularités dans le mur.

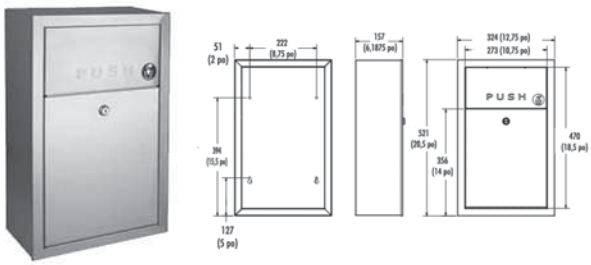

NOUVEAU MODÈLE 369-11

Poubelle à déchets en acier inoxydable de 6,4 L (1,7 gal), fixée en surface avec surfaces apparentes sans soudure en fini satiné. Plastique moulé étanche.

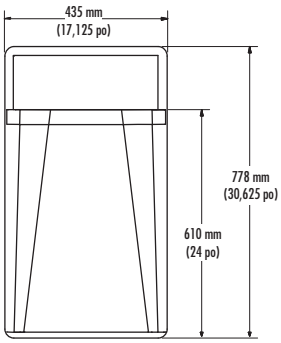

MODÈLE 3A05

Série Diplomat

Conception à géométrie unique à double courbe. Fabriqué en acier inoxydable au fini satiné architectural. Poubelle à déchets amovible en acier inoxydable de 45,4 L (12 gal). Fixée au boîtier avec une serrure à barillet. Encastré.

Ouverture d'encastrement de 400 mm L x 741 mm H x 102 mm P (15,75 po x 29,1875 po x 4 po)

–10 Semi-encastré 51 mm (2 po) dans le mur, 170 mm (6,6875 po) en saillie.

–11 Fixation en surface en saillie du mur de 221 mm (8,6875 po).

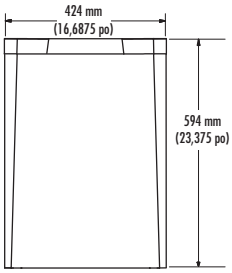

MODÈLE 3A15-11

Série Diplomat

Conception à géométrie unique à double courbe. Fabriqué en acier inoxydable au fini satiné architectural. Poubelle à déchets en acier inoxydable de 62,5 L (16,5 gal).

L'unité mesure 424 mm L x 594 mm H x 297 mm P (16,6875 po x 23,375 po x 11,6875 po)

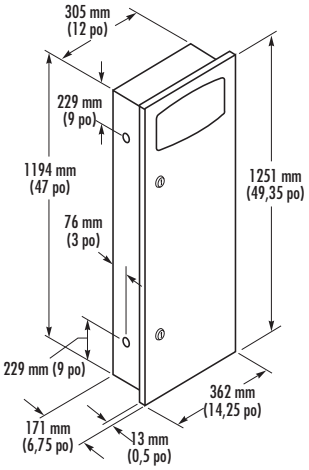

MODÈLE 3157

Série Contemporaine

Unité encastrée avec porte à couvercle basculant et récipient en plastique moulé de 34,8 L (9,2 gal), amovible et étanche.

Ouverture d'encastrement de 318 mm L x 1 206 mm H x 165 mm P (12,5 po x 47,5 po x 6,5 po)

–10 Semi-encastré 76 mm (3 po) dans le mur, 95 mm (3,75 po) en saillie

–11 Fixation en surface en saillie du mur de 171 mm (6,75 po).

BX l'icône indique BradEX®

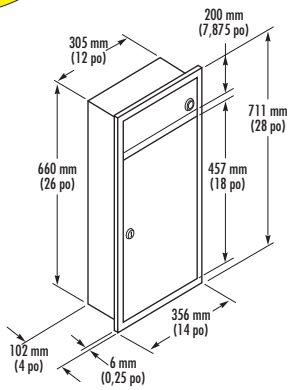

MODÈLE 3251

Unité encastrée avec poubelle à déchets en plastique moulé de 10,6 L (2,8 gal) amovible et étanche. Serrure à barillet. Porte à couvercle basculant avec couvercles à charnière à piano pleine longueur couvrant l'ouverture du récipient.

Ouverture d'encastrement de 318 mm L x 673 mm H x 102 mm P (12,5 po x 26,5 po x 4 po)

–10 Semi-encastré 51 mm (2 po) dans le mur, 51 mm (2 po) en saillie

–11 Fixation en surface en saillie du mur de 102 mm (4 po)

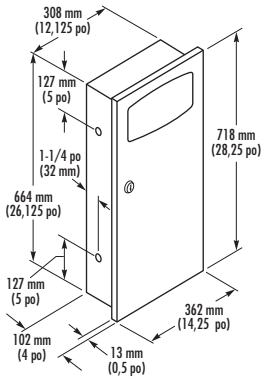

MODÈLE 3257

Série Contemporaine

Unité encastrée avec porte à couvercle basculant et récipient en plastique moulé de 10,6 L (2,8 gal), amovible et étanche.

Ouverture d'encastrement de 321 mm L x 676 mm H x 102 mm P (12,625 po x 26,625 po x 4 po)

–10 Semi-encastré 51 mm (2 po) dans le mur, 51 mm (2 po) en saillie.

–11 Fixation en surface en saillie du mur de 102 mm (4 po).

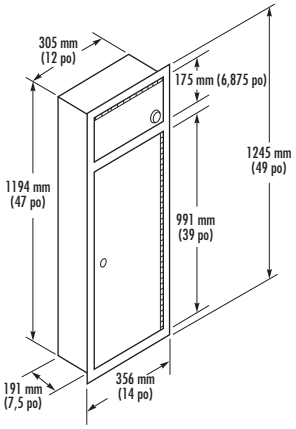

MODÈLE 315-35

Unité encastrée avec charnière à piano pleine longueur et serrure à barillet avec clé identique pour s'adapter aux unités Bradley. Récipient en plastique moulé amovible et étanche de 34,8 L (9,2 gal). Porte à couvercle basculant avec couvercles à charnière à piano pleine longueur couvrant l'ouverture du récipient.

Ouverture d'encastrement de 318 mm L x 1 207 mm H x 191 mm P (12,5 po x 47,5 po x 7,5 po)

–10 Semi-encastré 89 mm (3,5 po) dans le mur, 102 mm (4 po) en saillie.

–11 Fixation en surface en saillie du mur de 191 mm (7,5 po).

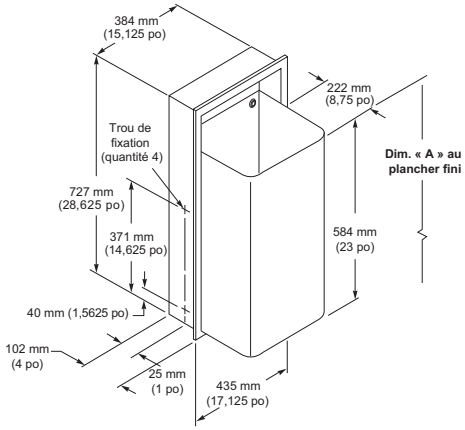

MODÈLE 334

BX

La poubelle à déchets encastrée sera fabriquée en acier inoxydable gros calibre aux surfaces apparentes sans soudure et au fini satiné. Poubelle à déchets amovible en acier inoxydable de 68,1 L (18 gal). La doublure en vinyle ultra résistante en option. Fixée au boîtier avec une serrure à barillet.

Dimensions totales : 435 mm L x 778 mm H x 324 mm P (17,125 po x 30,625 po x 12,75 po)

–10 Semi-encastré 51 mm (2 po) dans le mur, 273 mm (10,75 po) en saillie.

–11 Fixation en surface en saillie du mur de 324 mm (12,75 po).

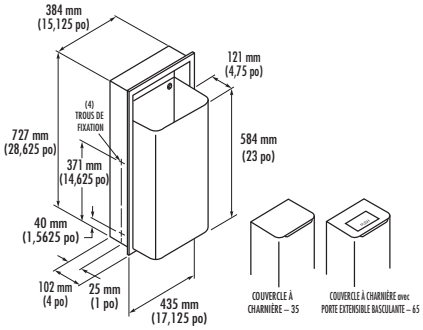

MODÈLE 344

Poubelle à déchets amovible en acier inoxydable de 45 L (12 gal). Fixée au boîtier avec une serrure à barillet. Doublure ultra résistante et réutilisable de 45,4 L (12 gal) disponible comme accessoire. Commander séparément sous le numéro de pièce P11-004.

Ouverture d'encastrement de 397 mm L x 740 mm H x 102 mm P
(15,625 po x 29,125 po x 4 po)

Saillie du réceptacle de 121 mm (4,75 po)

–10 Semi-encastré 51 mm (2 po) dans le mur, 171 mm (6,75 po) en saillie.

–11 Fixation en surface en saillie du mur de 221 mm (8,6875 po)

MODÈLE 344-35

Unité de couvercle à charnière

MODÈLE 344-65

Unité avec porte à couvercle basculant

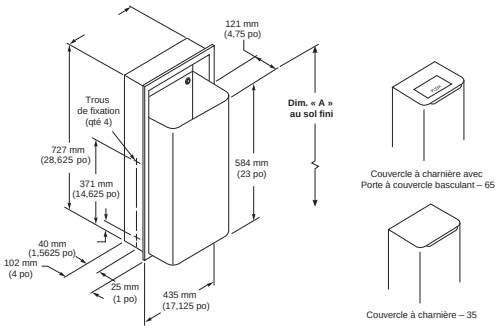

MODÈLE 346

La poubelle à déchets encastrée est fabriquée en acier inoxydable épais aux surfaces apparentes sans soudure et une serrure à barillet au fini satiné. Poubelle à déchets amovible en acier inoxydable de 45,4 L (12 gal). La doublure en vinyle ultra résistante est en option. Serrure à barillet.

Ouverture d'encastrement de 397 mm L x 740 mm H x 102 mm P
(15,625 po x 29,125 po x 6 po)

–10 Semi-encastré 102 mm (4 po) dans le mur, 121 mm (4,75 po) en saillie

–11 Fixation en surface en saillie du mur de 222 mm (8 po).

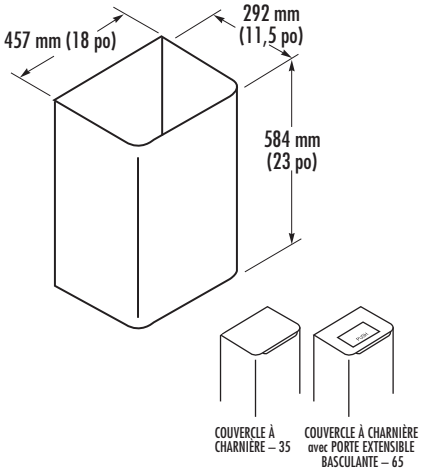

MODÈLE 355

Poubelle à déchets à fixation en surface en acier inoxydable de 78 L (20,6 gal). Doublure ultra résistante et réutilisable de 78 L (20,6 gallons) disponible comme accessoire. Commander séparément sous le numéro de pièce P11-005.

L'unité mesure 457 mm L x 584 mm H x 292 mm P (18 po x 23 po x 11,5 po)

MODÈLE 355-35

Unité de couvercle à charnière

MODÈLE 355-65

Couvercle à charnière avec porte à couvercle basculant

BX l'icône indique BradEX®

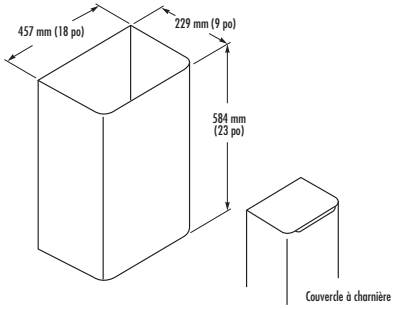

MODÈLE 356

Poubelle à déchets en acier inoxydable de 62,5 L (16,5 gal). Doublure ultra résistante et réutilisable de 62,5 L (16,5 gallons) disponible comme accessoire. Commander séparément sous le numéro de pièce P11-006.

L'unité mesure 457 mm L x 584 mm H x 229 mm P (18 po x 23 po x 9 po)

MODÈLE 356-35

Unité de couvercle à charnière

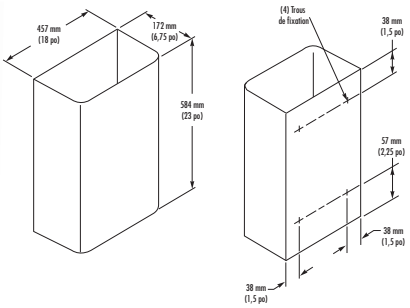

MODÈLE 3565

Poubelle à déchets en acier inoxydable de 45,4 L (12 gal).

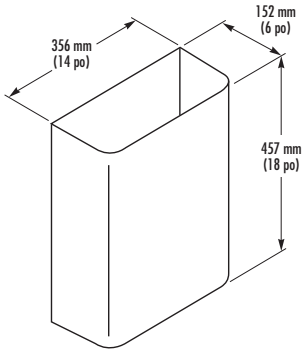

MODÈLE 357

Poubelle à déchets en acier inoxydable de 24,6 L (6,5 gal). Doublure ultra résistante et réutilisable de 24,6 L (6,5 gallons) disponible comme accessoire. Commander séparément sous le numéro de pièce P11-007.

L'unité mesure 356 mm L x 457 mm H x 152 mm P (14 po x 18 po x 6 po)

MODÈLE 357-35

Unité de couvercle à charnière

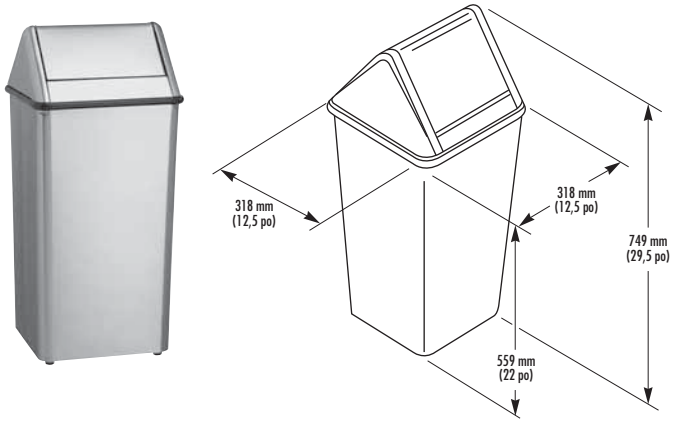

MODÈLE 377

Poubelle à déchets autoportante en acier inoxydable de 49,2 L (13 gal)

Tête basculante amovible

L'unité mesure 749 mm H x 318 mm carrés (29,5 po x 12,5 po)

MODÈLE 377-37

Sans la tête basculante

MODÈLE P15-025

Couvercle seulement

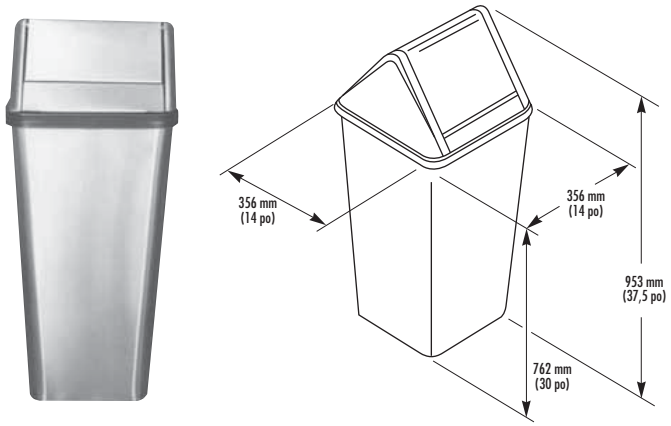

MODÈLE 377-36

Poubelle à déchets autoportante en acier inoxydable de 79,5 L (21 gal)

Tête basculante amovible

L'unité mesure 953 mm H x 356 mm carrés (37,5 po x 14 po)

MODÈLE 377-3637

Sans la tête basculante

MODÈLE P15-098

Couvercle seulement

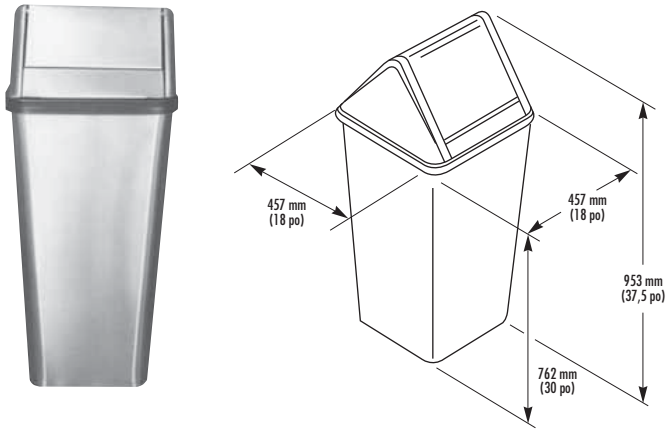

MODÈLE 377-38

Poubelle à déchets autoportante en acier inoxydable de 136,3 L (36 gal)

Tête basculante amovible

L'unité mesure 953 mm H x 457 mm carrés (37,5 po x 18 po)

MODÈLE 377-3738

Sans la tête basculante

MODÈLE P15-195

Couvercle seulement

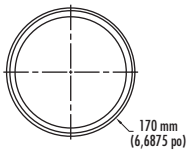

MODÈLE P10-696

Unité fabriquée en acier inoxydable d'une seule pièce, sans soudure au fini poli brillant

Trou d'encastrement dans le comptoir de 152 mm (6 po) de diamètre

Dimensions totales de 171 mm (6,75 po) de diamètre x 89 mm (3,5 po) P

BX l'icône indique BradEX®

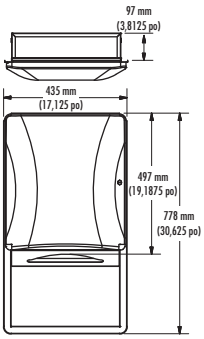

MODÈLE 2A00

Série Diplomat

Conception à géométrie unique à double courbe. Fabriqué en acier inoxydable au fini satiné architectural. Distribue 800 serviettes à plis multiples ou 600 serviettes à pli en C.

Ouverture d'encastrement de 394 mm L x 740 mm H x 102 mm P
(15,5 po x 29,125 po x 4 po)

–10 Semi-encastré 51 mm (2 po) dans le mur, 116 mm (4,5625 po) en saillie.

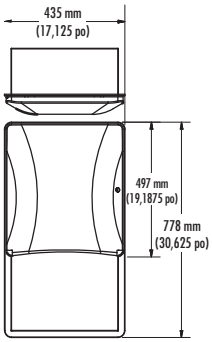

MODÈLE 2A01

Série Diplomat

Distributeur à levier de serviettes en papier distribuant une longueur préréglée de serviette (140 mm [5,5 po] par coup). Capacité d'un rouleau de serviettes en papier à centres standards de 203 mm (8 po) L x 203 mm (8 po) de diamètre.

Ouverture d'encastrement de 394 mm L x 740 mm H x 248 mm P
(15,5 po x 29,125 po x 9,75 po)

–10 Semi-encastré 102 mm (4 po) dans le mur, 216 mm (8,5 po) en saillie.

–11 Fixation en surface en saillie du mur de 318 mm (12,5 po).

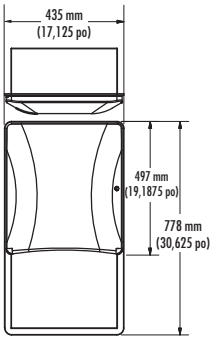

MODÈLE 2A02

Série Diplomat

Distributeur de rouleau de serviettes en papier activé par un capteur distribuant 254 mm (10 po) de serviette par activation. Capacité d'un rouleau de serviettes en papier à centres standards de 203 mm (8 po) L x 203 mm (8 po) de diamètre.

Ouverture d'encastrement de 394 mm L x 740 mm H x 248 mm P
(15,5 po x 29,125 po x 9,75 po)

–10 Semi-encastré 102 mm (4 po) dans le mur, 216 mm (8,5 po) en saillie.

–11 Fixation en surface en saillie du mur de 337 mm (13,25 po).

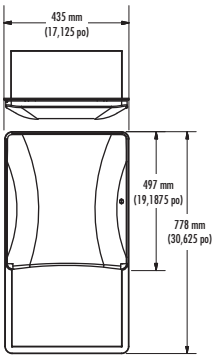

MODÈLE 2A09

Série Diplomat

Conception à géométrie unique à double courbe. Fabriqué en acier inoxydable au fini satiné architectural. Conçu pour une installation sur place d'un distributeur de serviettes fourni par le client. Utilisation suggérée avec 2496 et 2497.

Ouverture d'encastrement de 394 mm L x 740 mm H x 248 mm P
(15,5 po x 29,125 po x 9,75 po)

–10 Semi-encastré 102 mm (4 po) dans le mur, 216 mm (8,5 po) en saillie.

–11 Fixation en surface en saillie du mur de 337 mm (13,25 po).

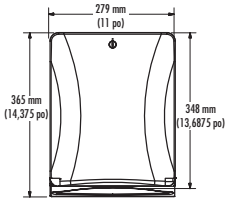

MODÈLE 2A10-11

Série Diplomat

Conception à géométrie unique à double courbe. Fabriqué en acier inoxydable au fini satiné architectural. Distributeur de serviettes fixé en surface. Distribue 800 serviettes à plis multiples ou 600 serviettes à pli en C.

L'unité mesure 279 mm L x 365 mm H x 133 mm P (11 po x 14,375 po x 5,25 po)

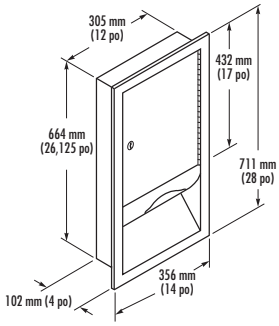

MODÈLE 244

Fabriqué en acier inoxydable au fini satiné architectural. Distribue 800 serviettes à plis multiples ou 600 serviettes à pli en C.

Ouverture d'encastrement de 318 mm L x 676 mm H x 102 mm P
(12,5 po x 26,625 po x 4 po)

–10 Semi-encastré 51 mm (2 po) dans le mur, 51 mm (2 po) en saillie

–11 Fixation en surface en saillie du mur de 102 mm (4 po)

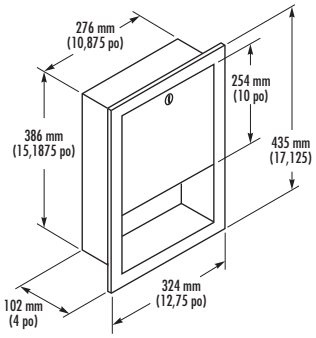

MODÈLE 2441

Fabriqué en acier inoxydable au fini satiné architectural. Distribue 475 serviettes à plis multiples ou 350 serviettes à pli en C.

Ouverture d'encastrement de 289 mm L x 398 mm H x 102 mm P
(11,375 po x 15,6875 po x 4 po)

–10 Semi-encastré 51 mm (2 po) dans le mur, 51 mm (2 po) en saillie

–11 Fixation en surface en saillie du mur de 102 mm (4 po)

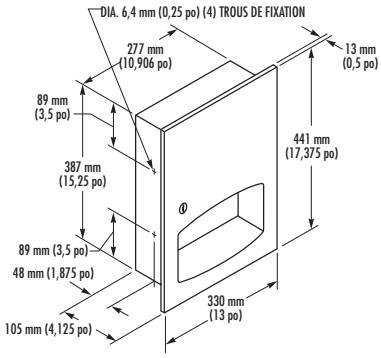

MODÈLE 2442

Série Contemporaine

Fabriqué en acier inoxydable au fini satiné architectural. Distribue 400 serviettes à plis multiples ou 300 serviettes à pli en C.

Ouverture d'encastrement de 290 mm L x 400 mm H x 102 mm P
(11,40625 po x 15,75 po x 4 po)

–10 Semi-encastré 54 mm (2,125 po) dans le mur, 51 mm (2 po) en saillie.

–11 Fixation en surface en saillie du mur de 105 mm (4,125 po)

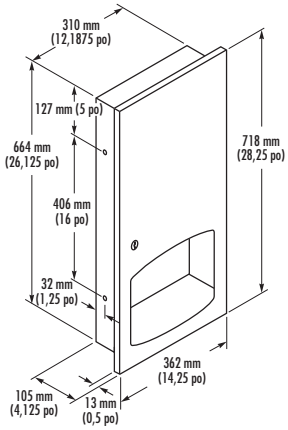

MODÈLE 2447

Série Contemporaine

Fabriqué en acier inoxydable au fini satiné architectural. Distribue 800 serviettes à plis multiples ou 500 serviettes à pli en C.

Ouverture d'encastrement de 322 mm L x 676 mm H x 103 mm P
(12,6875 po x 26,625 po x 4 po)

–10 Semi-encastré 41 mm (1,625 po) dans le mur, 64 mm (2,5 po) en saillie.

–11 Fixation en surface en saillie du mur de 105 mm (4,125 po)

BX l'icône indique BradEX®

COMMEX
Bradley
ANOX® Diffusion
www.anox.fr - anox@anox.fr - +33 1 44 25 03 90

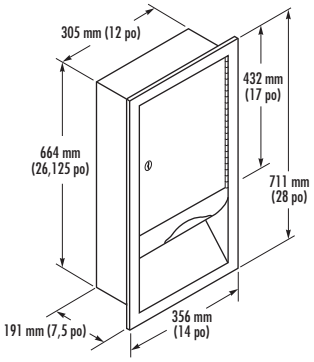

MODÈLE 247

Fabriqué en acier inoxydable au fini satiné architectural. Distribue des serviettes à un pli, 800 serviettes à plis multiples ou 500 serviettes à pli en C.

Ouverture d'encastrement de 318 mm L x 676 mm H x 191 mm P (12,5 po x 26,625 po x 7,5 po)

–10 Semi-encastré 89 mm (3,5 po) dans le mur, 102 mm (4 po) en saillie.

–11 Fixation en surface en saillie du mur de 191 mm (7,5 po).

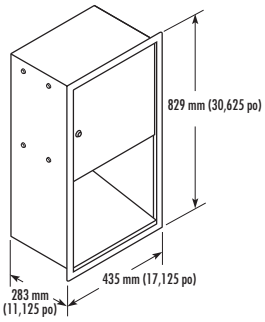

MODÈLE 2479

Fabriqué en acier inoxydable au fini satiné architectural.
Distribue un rouleau, à centres standards, de serviettes à tirage central jusqu'à 229 mm x 229 mm (9 po x 9 po) de diamètre.

Ouverture d'encastrement de 386 mm L x 730 mm H x 283 mm P (15,1875 po x 28,75 po x 11,125 po)

–10 Semi-encastré 89 mm (3,5 po) dans le mur, 203 mm (8 po) en saillie.

–11 Fixation en surface; en saillie du mur de 289 mm (11,375 po).

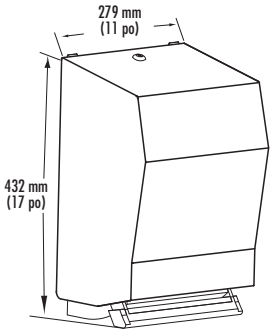

MODÈLE 2482-11

Fabriqué en acier inoxydable au fini satiné architectural. Distributeur de rouleau de serviettes en papier fixé en surface. Actionné par barre-poussoir. Mécanisme de distributeur de serviettes au fini émaillé. L'unité istribue des serviettes sur rouleau non perforées allant jusqu'à 203 mm (8 po) de diamètre et 203 mm (8 po) de largeur, avec centre de 38 mm (1,5 po) à 51 mm (2 po) de dimensions.

L'unité mesure 279 mm L x 432 mm H x 267 mm P (11 po x 17 po x 10,5 po)

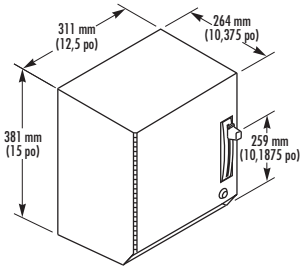

MODÈLE 2483

Fabriqué en acier inoxydable au fini satiné architectural. Distributeur de rouleau de serviettes en papier fixé en surface. Actionné à l'aide d'un levier. Distribue un rouleau sur centres standards de 203 mm (8 po) ou 229 mm (9 po) de largeur x 243,9 m (800 pi) de longueur.

L'unité mesure 311 mm L x 381 mm H x 264 mm P (12,25 po x 15 po x 10,375 po)

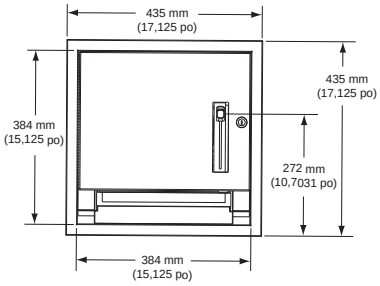

MODÈLE 2484

Distributeur de serviettes encastré ou semi-encastré, en acier inoxydable avec des surfaces apparentes au fini satiné. La porte de l'armoire est solidifiée avec une charnière à piano pleine longueur et une serrure à barillet. Le distributeur de serviettes s'utilise avec moins de 2,3 kg (5 lb) de force. Distribue un rouleau sur centres standards de 203 mm (8 po) ou 229 mm (9 po) de largeur x 243,9 m (800 pi) de longueur.

L'unité mesure 435 mm L x 435 mm H x 267 mm P (17,125 po x 17,125 po x 10,5 po)

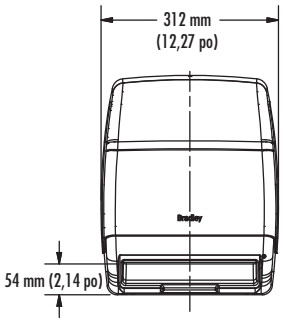

MODÈLE 2494

Composé d'un matériau à résistance élevée aux chocs. La porte est translucide et fabriquée en plastique à résistance élevée aux chocs. Distribue des serviettes sur rouleau non perforées allant jusqu'à 203 mm (8 po) de diamètre et 203 mm (8 po) de largeur, avec centre de dimensions de 38 mm (1,5 po) à 51 mm (2 po). Le distributeur est également compatible avec des rouleaux de remplacement de 76 mm (3 po) de diamètre. Fonctionne avec 4 piles alcalines de type D. Piles non fournies. Le système de transfert automatique insère le rouleau de remplacement lorsque le premier rouleau est terminé. Témoin de pile faible. Les feuilles sont entièrement protégées avant d'être distribuées. Le système de transfert, les porte-rouleaux et la porte sont remplaçables sur place. Conforme au règlement de la FCC (Federal Communications Commission) sur la compatibilité électromagnétique.

L'unité mesure 316 mm L x 400 mm H x 241 mm P (12,4375 po x 15,75 po x 9,5 po)

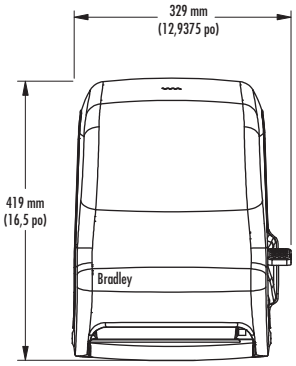

MODÈLE 2495

Fabriqué en plastique à résistance élevée aux chocs. Couvercle noir translucide avec base grise tachetée. Poignée en plastique noir traitée avec Bio-Pruf® pour empêcher la croissance bactérienne. Distribue une serviette de papier en rouleau de 203 mm (8 po) de largeur et un rouleau de remplacement partiel de 102 mm (4 po). Diamètre central de 38 mm (1,5 po). Le mécanisme de distribution à levier fait avancer une longueur nominale de 127 mm (5 po), 102 mm (4 po) ou 64 mm (2,5 po) de serviette par coup de levier. La serviette est avancée seulement lors du mouvement du levier vers le bas.

L'unité mesure 329 mm L x 419 mm H x 235 mm P (12,9375 po x 16,5 po x 9,25 po)

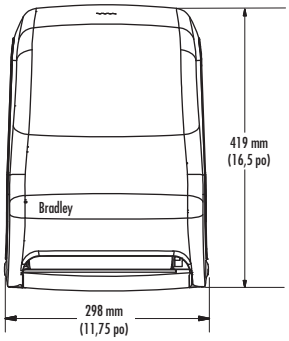

MODÈLE 2496

Composé d'un matériau à résistance élevée aux chocs. La porte est translucide et fabriquée en plastique à résistance élevée aux chocs. Distribue des serviettes sur rouleau non perforées allant jusqu'à 216 mm (8,5 po) de diamètre et 203 mm (8 po) de largeur, avec centre de 38 mm (1,5 po) à 51 mm (2 po). Le distributeur est également compatible avec des rouleaux de remplacement de 102 mm (4 po) de diamètre. Une serviette de 254 mm (10 po) est distribuée chaque fois que le capteur est actionné. Fonctionne avec 4 piles alcalines de type D (non comprises). Le système de transfert automatique insère le rouleau de remplacement lorsque le premier rouleau est terminé. Un témoin rouge clignotant indique que les piles doivent être remplacées.

L'unité mesure 298 mm L x 419 mm H x 235 mm P (11,75 po x 16,5 po x 9,25 po)

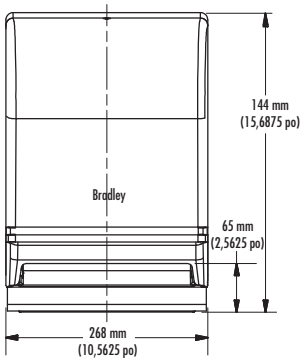

MODÈLE 2497

Fabriqué en plastique à résistance élevée aux chocs. Levier en plastique ABS renforcé de fibre de verre. L'unité distribue des serviettes sur rouleau non perforées allant jusqu'à 203 mm (8 po) de diamètre avec des centres de 38 mm (1,5 po) à 51 mm (2 po). Le distributeur est également compatible avec des rouleaux de remplacement de 102 mm (4 po) de diamètre. Le mécanisme de levier fait avancer 140 mm (5,5 po) de serviette en papier par coup.

L'unité mesure 268 mm L x 398 mm H x 219 mm P (10,5625 po x 15,6875 po x 8,625 po)

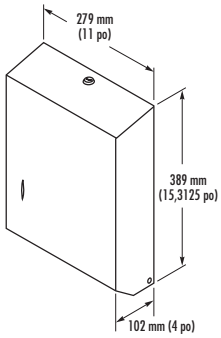

MODÈLE 250-15

Fabriqué en acier inoxydable au fini satiné architectural. Distributeur de serviettes fixé en surface. Distribue 525 serviettes à plis multiples ou 400 serviettes à pli en C. Serrure à barillet et charnière dans le bas. Indicateur de remplissage à l'avant du boîtier.

L'unité mesure 279 mm L x 389 mm H x 102 mm P (11 po x 15,3125 po x 4 po)

–33 Fini émail blanc

–1578 Fini poli brillant

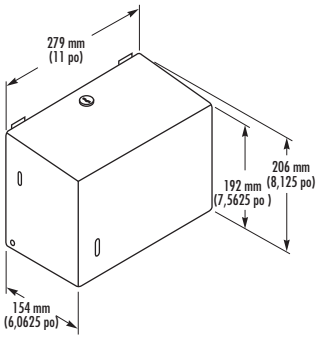

MODÈLE 251-15

Fabriqué en acier inoxydable au fini satiné architectural. Distributeur de serviettes fixé en surface. Distribue 400 serviettes à un pli. Serrure à barillet et charnière dans le bas. Indicateur de remplissage à l'avant du boîtier.

L'unité mesure 279 mm L x 206 mm H x 154 mm P (11 po x 8,125 po x 6,0625 po)

–33 Fini émail blanc

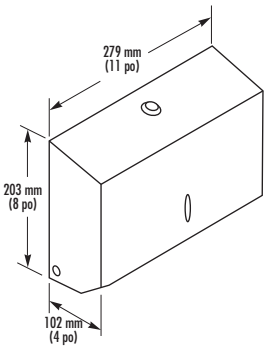

MODÈLE 252

Fabriqué en acier inoxydable au fini satiné architectural. Distributeur de serviettes fixé en surface. Distribue 350 serviettes à plis multiples ou 200 serviettes à pli en C. Boîtier avec serrure à barillet et charnière dans le bas. Indicateur de remplissage à l'avant du boîtier.

L'unité mesure 279 mm L x 203 mm H x 102 mm P (11 po x 8 po x 4 po)

–78 Fini poli brillant

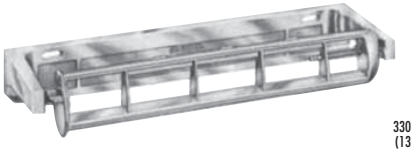

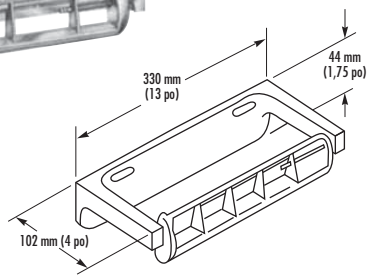

MODÈLE 259

Distributeur de rouleau de serviettes en papier fixé en surface. Fabriqué en fonte. Mécanisme de distribution contrôlée. Le ressort permet à l'axe d'être libéré pour le remplissage. Peut tenir un rouleau de serviettes en papier à centres standards de 152 mm (6 po) de diamètre et de 279 mm (11 po) de largeur.

L'unité mesure 330 mm L x 44 mm H x 102 mm P (13 po x 1,75 po x 4 po)

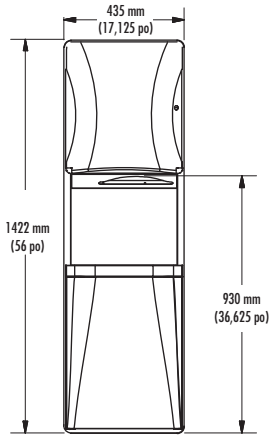

MODÈLE 2A05

Série Diplomat

Conception à géométrie unique à double courbe. Fabriqué en acier inoxydable au fini satiné architectural. Distribue 800 serviettes à plis multiples et 600 serviettes à pli en C. Poubelle à déchets en acier inoxydable de 45,4 L (12 gal).

Ouverture d'encastrement de 400 mm L x 1 384 mm H x 102 mm P
(15,75 po x 54,5 po x 4 po)

–10 Semi-encastré 51 mm (2 po) dans le mur, 170 mm (6,6875 po) en saillie

–11 Fixation en surface en saillie du mur de 221 mm (8,6875 po).

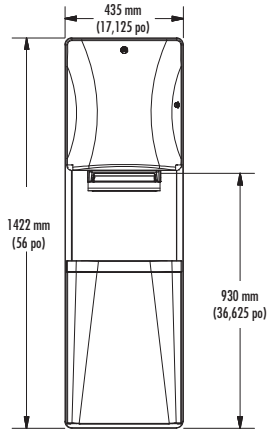

MODÈLE 2A15-36

Série Diplomat

Distributeur à levier de serviettes en papier distribuant une longueur préréglée de serviette (140 mm [5,5 po] par coup). Capacité d'un rouleau de serviettes en papier à centres standards de 203 mm (8 po) L x 203 mm (8 po) de diamètre. Poubelle à déchets en acier inoxydable de 79,5 L (21 gal).

Ouverture d'encastrement de 397 mm L x 1 387 mm H x 251 mm P
(15,625 po x 54,625 po x 9,875 po)

–1036 Semi-encastré 102 mm (4 po) dans le mur, 271 mm (10,6875 po) en saillie

–1136 Fixation en surface en saillie du mur de 373 mm (14,6875 po)

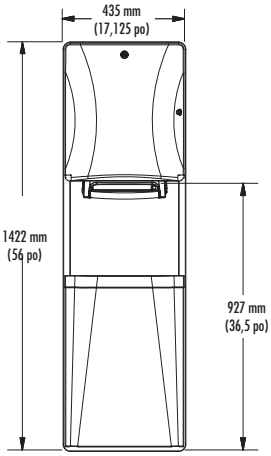

MODÈLE 2A25-36

Série Diplomat

Distributeur de rouleau de serviettes en papier activé par un capteur distribuant 254 mm (10 po) de serviette par activation. Capacité d'un rouleau de serviettes en papier à centres standards de 203 mm (8 po) L x 203 mm (8 po) de diamètre. Poubelle à déchets en acier inoxydable de 79,5 L (21 gal).

Ouverture d'encastrement de 397 mm L x 1 387 mm H x 251 mm P
(15,625 po x 54,625 po x 9,875 po)

–**1036** Semi-encastré 102 mm (4 po) dans le mur, 271 mm (10,6875 po) en saillie

–1136 Fixation en surface en saillie du mur de 373 mm (14,6875 po)

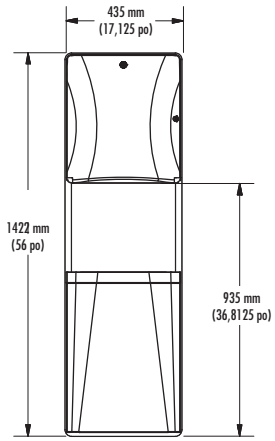

MODÈLE 2A95-36

Série Diplomat

Conception à géométrie unique à double courbe. Fabriqué en acier inoxydable au fini satiné architectural. Conçu pour une installation sur place d'un distributeur de serviettes fourni par le client. Suggéré pour les 2494, 2496 et 2497. Poubelle à déchets en acier inoxydable de 79,5 L (21 gal).

Ouverture d'encastrement de 397 mm L x 1 387 mm H x 251 mm P
(15,625 po x 54,625 po x 9,875 po)

–1036 Semi-encastré 89 mm (3,5 po) dans le mur, 237 mm (9,3125 po) en saillie

–1136 Fixation en surface en saillie du mur de 325 mm (12,8125 po)

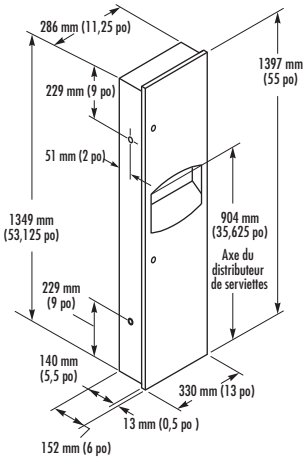

MODÈLE 2017

Série Contemporaine

Fabriqué en acier inoxydable au fini satiné architectural. Distribue 1 100 serviettes à un pli, 800 serviettes à plis multiples ou 600 serviettes à pli en C. Poubelle à déchets munie d'une porte à couvercle basculant et d'un récipient en plastique moulé amovible de 18,5 L (4,9 gal).

Ouverture d'encastrement de 298 mm L x 1 362 mm H x 146 mm P (11,75 po x 53,625 po x 5,75 po)

–10 Semi-encastré 89 mm (3,5 po) dans le mur, 64 mm (2,5 po) en saillie

–11 Fixation en surface en saillie du mur de 152 mm (6 po)

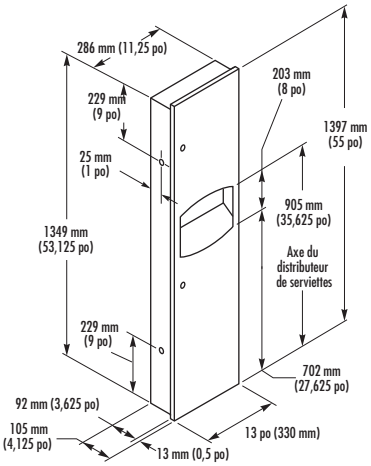

MODÈLE 2027

Série Contemporaine

Fabriqué en acier inoxydable au fini satiné architectural. Distribue 800 serviettes à plis multiples ou 600 serviettes à pli en C. Poubelle à déchets avec récipient en plastique moulé amovible de 12,5 L (3,3 gal).

Ouverture d'encastrement de 298 mm L x 1 362 mm H x 146 mm P (11,75 po x 53,625 po x 3,75 po)

–10 Semi-encastré 60 mm (2,375 po) dans le mur, 51 mm (2 po) en saillie

–11 Fixation en surface en saillie du mur de 111 mm (4,375 po)

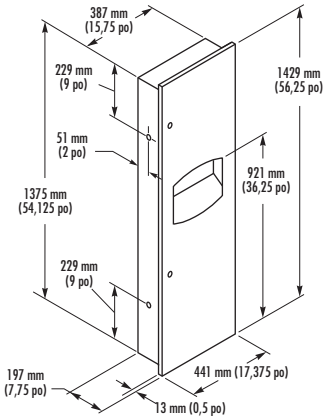

MODÈLE 2037

Série Contemporaine

Fabriqué en acier inoxydable au fini satiné architectural. Distribue 1 100 serviettes à un pli, 800 serviettes à plis multiples ou 600 serviettes à pli en C. Poubelle à déchets avec récipient en plastique moulé amovible de 42,4 L (11,2 gal).

Ouverture d'encastrement de 400 mm L x 1 387 mm H x 191 mm P (15,75 po x 54,625 po x 7,5 po)

–10 Semi-encastré 95 mm (3,75 po) dans le mur, 102 mm (4 po) en saillie

–11 Fixation en surface en saillie du mur de 197 mm (7,75 po)

BX l'icône indique BradEX®

COMMEX
ANOX® Diffusion Paris - France
www.anox.fr - anox@anox.fr - +33 1 44 25 03 90

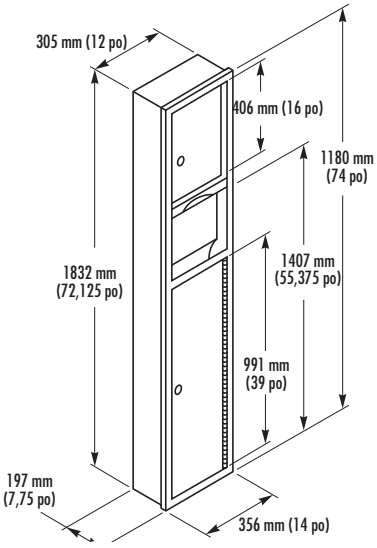

MODÈLE 225

Fabriqué en acier inoxydable au fini satiné architectural. Guide de serviettes réglable distribuant 1 000 serviettes à un pli, 800 serviettes à plis multiples ou 600 serviettes à pli en C. Poubelle à déchets avec récipient en plastique moulé étanche amovible de 34,8 L (9,2 gal).

Ouverture d'encastrement de 318 mm L x 1 848 mm H x 197 mm P (12,5 po x 72,75 po x 7,75 po)

–10 Semi-encastré 89 mm (3,5 po) dans le mur, 102 mm (4 po) en saillie

–11 Fixation en surface en saillie du mur de 191 mm (7,5 po).

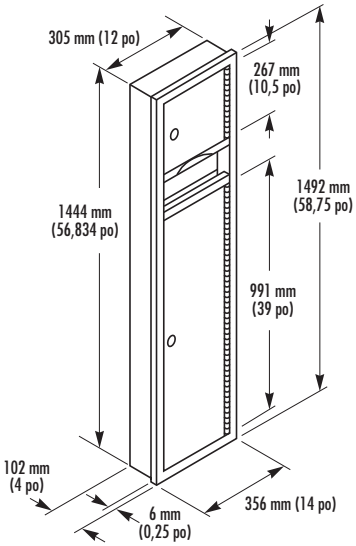

MODÈLE 2251

Fabriqué en acier inoxydable au fini satiné architectural. Distribue 450 serviettes à plis multiples ou 250 serviettes à pli en C. Poubelle à déchets avec récipient en plastique moulé amovible de 20,1 L (5,3 gal).

Ouverture d'encastrement de 318 mm L x 1 457 mm H x 102 mm P (12,5 po x 57,34375 po x 4 po)

–10 Semi-encastré 51 mm (2 po) dans le mur, 51 mm (2 po) en saillie

–11 Fixation en surface en saillie du mur de 102 mm (4 po)

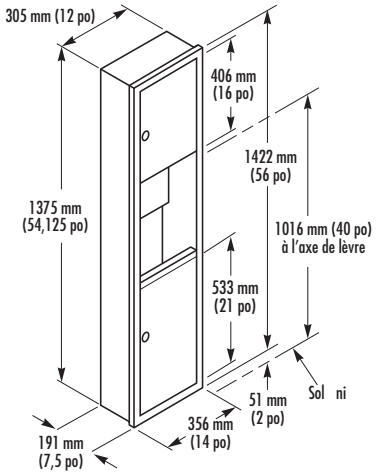

MODÈLE 2252

Fabriqué en acier inoxydable au fini satiné architectural. Guide de serviettes réglable distribuant 1 000 serviettes à un pli, 700 serviettes à plis multiples ou 400 serviettes à pli en C. Poubelle à déchets avec récipient en plastique moulé étanche amovible de 18,5 L (4,9 gal).

Ouverture d'encastrement de 318 mm L x 1 387 mm H x 191 mm P (12,5 po x 54,625 po x 7,5 po)

–10 Semi-encastré 89 mm (3,5 po) dans le mur, 102 mm (4 po) en saillie.

–11 Fixation en surface en saillie du mur de 191 mm (7,5 po)

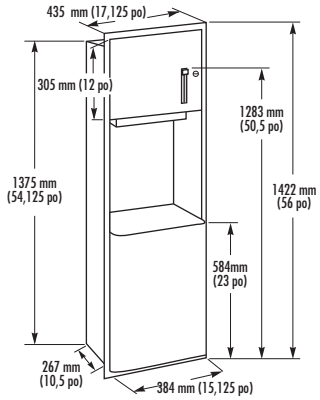

MODÈLE 227

Fabriqué en acier inoxydable au fini satiné architectural. La capacité du distributeur de serviettes est d'un rouleau de serviettes en papier avec centres standards de 203 mm (8 po) ou 229 mm (9 po) de largeur et de 243,9 m (800 pi) de longueur. Poubelle à déchets amovible en acier inoxydable de 68,1 L (18 gal).

Ouverture d'encastrement de 397 mm L x 1 387 mm H x 267 mm P (15,625 po x 54,625 po x 10,5 po)

–10 Semi-encastré 89 mm (3,5 po) dans le mur, 237 mm (9,3125 po) en saillie

–11 Fixation en surface en saillie du mur de 325 mm (12,8125 po).

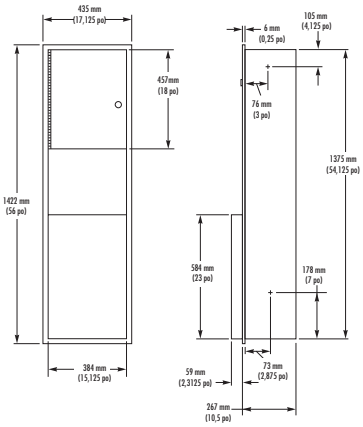

MODÈLE 2271

Unité sans mécanisme de rouleau de serviettes

Conçu pour une installation sur place d'un distributeur de serviettes fourni par le client. Suggéré pour les 2494, 2496 ou 2497.

Ouverture d'encastrement de 397 mm L x 1 387 mm H x 267 mm P (15,625 po x 54,625 po x 10,5 po)

–10 Semi-encastré 89 mm (3,5 po) dans le mur, 237 mm (9,3125 po) en saillie

–11 Fixation en surface en saillie du mur de 325 mm (12,8125 po)

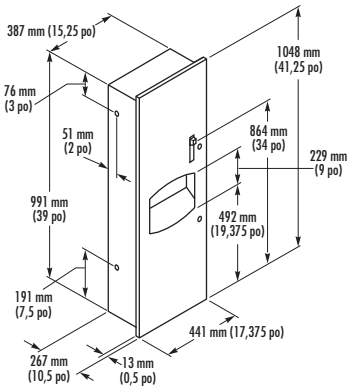

MODÈLE 2277

Série Contemporaine

Fabriqué en acier inoxydable au fini satiné architectural. Distribue un rouleau de serviettes sur centres standards de 203 mm (8 po) ou 229 mm (9 po) de largeur x 243,9 m (800 pi) de longueur. Poubelle à déchets avec récipient en plastique moulé amovible de 37,7 L (10,5 gal).

Ouverture d'encastrement de 400 mm L x 1 003 mm H x 260 mm P (15,75 po x 39,5 po x 10,25 po)

–10 Semi-encastré 89 mm (3,5 po) dans le mur, 178 mm (7 po) en saillie

–11 Fixation en surface en saillie du mur de 267 mm (10,5 po).

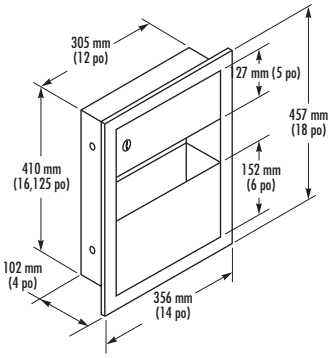

MODÈLE 229

Fabriqué en acier inoxydable au fini satiné architectural. Distribue 200 serviettes à plis multiples ou 100 serviettes à pli en C. Poubelle à déchets avec doublure amovible en acier inoxydable de 4,7 L (1,25 gal).

Ouverture d'encastrement de 318 mm L x 419 mm H x 102 mm P (12,5 po x 16,5 po x 4 po)

–10 Semi-encastré 51 mm (2 po) dans le mur, 51 mm (2 po) en saillie

–11 Fixation en surface en saillie du mur de 102 mm (4 po).

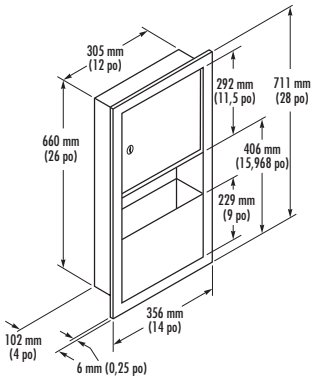

MODÈLE 2291

Fabriqué en acier inoxydable au fini satiné architectural. Distribue 475 serviettes à plis multiples ou 350 serviettes à pli en C. Poubelle à déchets avec récipient amovible en acier inoxydable de 7,6 L (2 gal).

Ouverture d'encastrement de 318 mm L x 673 mm H x 102 mm P (12,5 po x 26,5 po x 4 po)

–10 Semi-encastré 51 mm (2 po) dans le mur, 51 mm (2 po) en saillie

–11 Fixation en surface en saillie du mur de 102 mm (4 po).

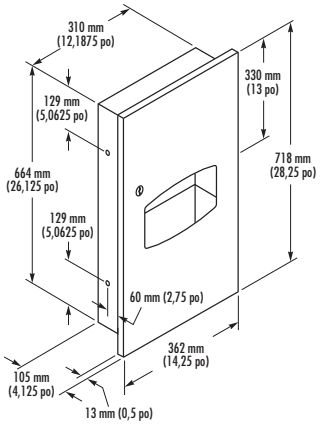

MODÈLE 2297

Série Contemporaine

Fabriqué en acier inoxydable au fini satiné architectural. Distribue 475 serviettes à plis multiples ou 350 serviettes à pli en C. Poubelle à déchets avec récipient en plastique moulé amovible de 6,4 L (1,7 gal).

Ouverture d'encastrement de 322 mm L x 676 mm H x 102 mm P (12,6875 po x 26,625 po x 4 po)

–10 Semi-encastré 41 mm (1,625 po) dans le mur, 64 mm (2,5 po) en saillie

–11 Fixation en surface en saillie du mur de 105 mm (4,125 po)

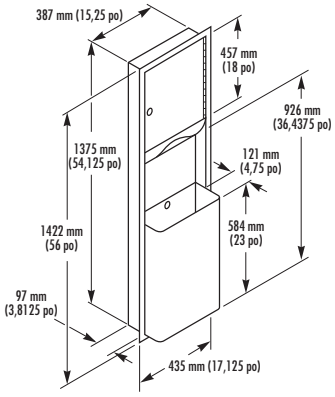

MODÈLE 234

Fabriqué en acier inoxydable au fini satiné architectural. Distribue 800 serviettes à plis multiples ou 600 serviettes à pli en C. Poubelle à déchets en acier inoxydable de 45,4 L (12 gal) verrouillée avec une serrure à barillet.

Ouverture d'encastrement de 400 mm L x 1 384 mm H x 102 mm P (15,75 po x 54,5 po x 4 po)

MODÈLE 234-35

Couvercle à charnière

MODÈLE 234-36

Poubelle à déchets d'une grande capacité de 68 L (18 gal).

MODÈLE 234-65

Unité avec porte à couvercle basculant

–10 Semi-encastré 51 mm (2 po) dans le mur, 171 mm (6,75 po) en saillie

–11 Fixation en surface en saillie du mur de 222 mm (8,75 po).

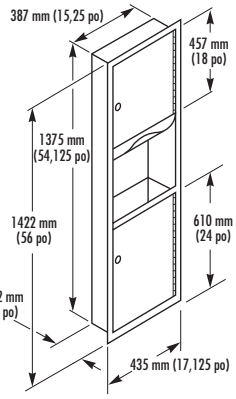

MODÈLE 235

Fabriqué en acier inoxydable au fini satiné architectural. Distribue 800 serviettes à plis multiples ou 500 serviettes à pli en C. Poubelle à déchets avec récipient en plastique moulé étanche amovible de 18,5 L (4,9 gal).

Ouverture d'encastrement de 400 mm L x 1 384 mm H x 102 mm P (15,75 po x 54,625 po x 4 po)

–10 Semi-encastré 51 mm (2 po) dans le mur, 51 mm (2 po) en saillie

–11 Fixation en surface en saillie du mur de 102 mm (4 po).

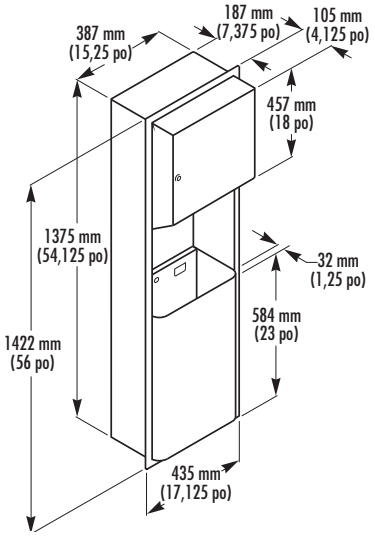

MODÈLE 236

Fabriqué en acier inoxydable au fini satiné architectural. Distribue un rouleau de serviettes à tirage central standard jusqu'à 229 mm (9 po) de largeur x 229 mm (9 po) de diamètre. Poubelle à déchets en acier inoxydable de 45,4 L (12 gal).

Ouverture d'encastrement de 400 mm L x 1 384 mm H x 191 mm P
(15,75 po x 54,5 po x 7,5 po)

–10 Semi-encastré 92 mm (3,625 po) dans le mur, 200 mm (7,875 po) en saillie.

–11 Fixation en surface en saillie du mur de 292 mm (11,5 po).

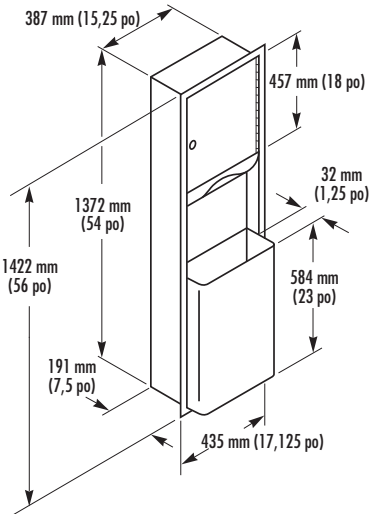

MODÈLE 237

Fabriqué en acier inoxydable au fini satiné architectural. Distribue 1 100 serviettes à un pli, 800 serviettes à plis multiples ou 600 serviettes à pli en C. Poubelle à déchets en acier inoxydable de 45,4 L (12 gal).

Ouverture d'encastrement de 400 mm L x 1 384 mm H x 191 mm P
(15,75 po x 54,5 po x 7,5 po)

–10 Semi-encastré 89 mm (3,5 po) dans le mur, 102 mm (4 po) en saillie.

–11 Fixation en surface en saillie du mur de 191 mm (7,5 po)

MODÈLE 237-35

Couvercle à charnière

MODÈLE 237-36

Poubelle à déchets d'une grande capacité de 68 L (18 gal).

MODÈLE 237-65

Unité avec porte à couvercle basculant

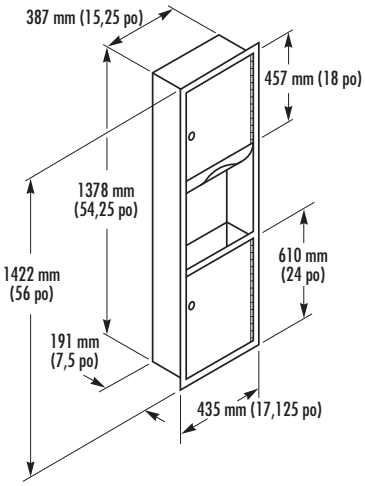

MODÈLE 238

Fabriqué en acier inoxydable au fini satiné architectural. Distribue 1 100 serviettes à un pli, 800 serviettes à plis multiples ou 600 serviettes à pli en C. Poubelle à déchets avec récipient en plastique moulé étanche amovible de 31 L (8,2 gal).

Ouverture d'encastrement de 400 mm L x 1 391 mm H x 191 mm P
(15,75 po x 54,75 po x 7,5 po)

–10 Semi-encastré 89 mm (3,5 po) dans le mur, 102 mm (4 po) en saillie.

–11 Fixation en surface en saillie du mur de 191 mm (7,5 po)

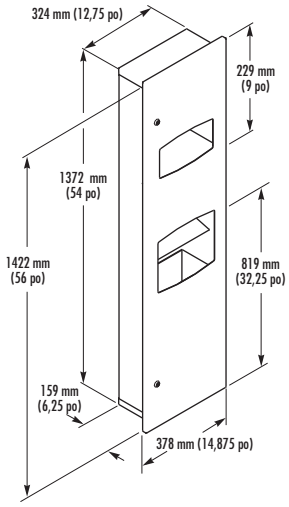

MODÈLE 270

Trois-en-un pratique permettant d'économiser de l'espace : distributeur de serviettes, sèche-mains et poubelle à déchets. Fabriqué en acier inoxydable au fini satiné architectural. Le distributeur de serviettes en papier encastré peut contenir 710 serviettes à un pli, 500 serviettes à plis multiples et 370 serviettes à pli en C. La poubelle à déchets a une capacité de 16,5 L (4,37 gal). Le sèche-mains est actionné par capteur à tension universelle.

Ouverture d'encastrement de 330 mm L x 1 378 mm H x 140 mm P
(13 po x 54,25 po x 5,5 po)

L'unité mesure 378 mm L x 1 422 mm H x 159 mm P (14,875 po x 56 po x 6,25 po)

–10 Semi-encastré 89 mm (3,5 po) dans le mur, 70 mm (2,75 po) en saillie.

–11 Fixation en surface en saillie du mur de 159 mm (6,25 po)

–49 Certifié CE pour l'exportation

ATTENTION : Produit pour l'export.
Nous contacter

Les distributeurs de savon Bradley sont fabriqués en acier inoxydable avec des surfaces au fini satiné architectural. Les unités comportent une bride en acier inoxydable monopièce avec des angles sans soudure, des bordures sans bavure et un retour de 6 mm (0,25 po) pour dissimuler les irrégularités mineures dans le mur. Les serrures à barillet possèdent un cléage identique pour s'agencer aux autres unités Bradley.

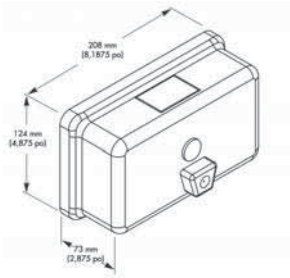

MODÈLE 6543

Distributeur de savon liquide vertical, de type réservoir, en acier inoxydable avec soupape en plastique ABS noir. Contient 1 183 ml (40 oz) de savon liquide. Soupape de type poussoir. Montage en surface. Conforme aux normes de l'ADA. Nécessite une pression inférieure à 2,3 kg (5 lb) pour l'actionner. Idéal pour les toilettes d'hôtel haut de gamme et autres toilettes publiques.

L'unité mesure 122 mm L x 208 mm H x 73 mm P (4,8125 po x 8,1875 po x 2,875 po)

La soupape dépasse du mur de 64 mm (2,5 po)

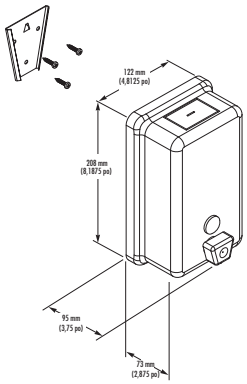

MODÈLE 6563

Distributeur de savon liquide vertical, de type réservoir, en acier inoxydable avec soupape en plastique ABS noir. Contient 1 183 ml (40 oz) de savon liquide. Soupape de type poussoir. Montage en surface. Conforme aux normes de l'ADA. Nécessite une pression inférieure à 2,3 kg (5 lb) pour l'actionner. Idéal pour les toilettes d'hôtel haut de gamme et autres toilettes publiques.

L'unité mesure 122 mm L x 208 mm H x 73 mm P (4,8125 po x 8,1875 po x 2,875 po)

La soupape dépasse du mur de 64 mm (2,5 po)

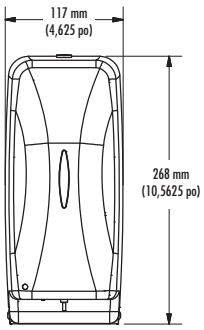

MODÈLE 6A00-11

Série Diplomat

Conception à géométrie unique à double courbe. Fabriqué en acier inoxydable au fini satiné architectural. Distributeur automatique de savon liquide avec fixation en surface et une capacité de 798 ml (27 oz). Peut aussi distribuer du désinfectant pour les mains. Voyant rouge indiquant que les piles sont faibles.

L'unité mesure 117 mm L x 268 mm H x 106 mm P (4,625 po x 10,5625 po x 4,1875 po)

NOUVEAU MODÈLE 6A01-11

Distributeur de savon mousse d'une capacité de 798 ml (27 oz)

BX l'icône indique BradEX®

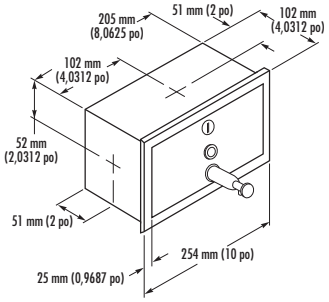

MODÈLE 643

Distributeur de savon liquide encastré et horizontal. Boîtier en acier inoxydable avec bouteille de savon en plastique. Clapets anti-retour Buna-N pour empêcher les fuites. S'ouvre en coulissant pour le remplissage. Contient 946 ml (32 oz) de savon liquide. Jauge visuelle sur le distributeur. Nécessite une pression inférieure à 2,3 kg (5 lb) pour l'actionner.

Ouverture d'encastrement de 216 mm L x 114 mm H x 102 mm P (8,5 po x 4,5 po x 4 po)

MODÈLE 644

Unité montée à la verticale avec récipient de savon en acier inoxydable

Ouverture d'encastrement de 114 mm L x 216 mm H x 102 mm P (4,5 po x 8,5 po x 4 po)

MODÈLE 646

Unité fixée à la verticale avec récipient de savon en plastique

Ouverture d'encastrement de 114 mm L x 216 mm H x 102 mm P (4,5 po x 8,5 po x 4 po)

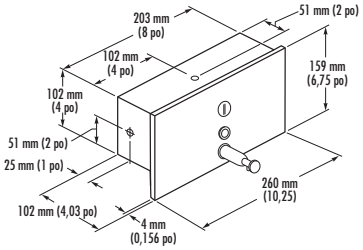

MODÈLE 6437

Série Contemporaine

Distributeur de savon liquide encastré en acier inoxydable satiné. Bouteille de savon pouvant contenir 946 ml (32 oz) de savon liquide. Jauge visuelle sur le distributeur. Nécessite une pression inférieure à 2,3 kg (5 lb) pour l'actionner.

Ouverture d'encastrement de 216 mm L x 114 mm H x 102 mm P (8,5 po x 4,5 po x 4 po)

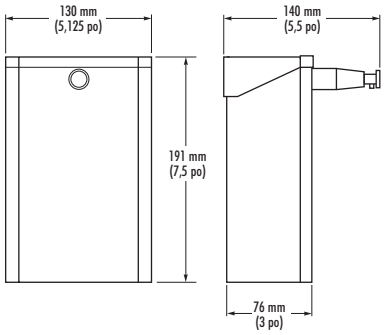

MODÈLE 6531

Fixation en surface, fabriqué en acier inoxydable au fini satiné architectural. Couvercle verrouillé s'enlevant pour le remplissage. Contient 1 301 ml (44 oz) de savon liquide. Soupape à poussoir offrant une quantité mesurée de savon liquide.

Ouverture d'encastrement de 130 mm L x 191 mm H x 76 mm P (5,125 po x 7,5 po x 3 po)

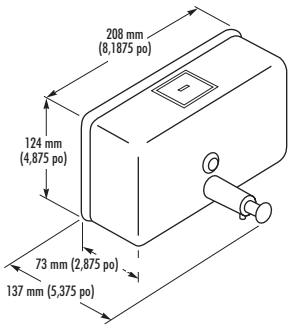

MODÈLE 6542

Distributeur de savon liquide horizontal en acier inoxydable satiné, de type réservoir, fixé en surface. Contient 1 183 ml (40 oz) de savon liquide. Soupape de type poussoir. Fixation dissimulée. Nécessite une pression inférieure à 2,3 kg (5 lb) pour l'actionner.

L'unité mesure 203 mm L x 123 mm H x 73 mm P (8,1875 po x 4,875 po x 2,875 po)

La soupape dépasse du mur de 64 mm (2,5 po) (208 x 124 x 73 mm)

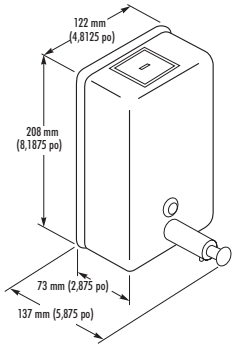

MODÈLE 6562

Distributeur de savon liquide vertical en acier inoxydable satiné, de type réservoir, fixé en surface. Contient 1 183 ml (40 oz) de savon liquide. Soupape de type poussoir. Fixation dissimulée. Nécessite une pression inférieure à 2,3 kg (5 lb) pour l'actionner.

L'unité mesure 122 mm L x 208 mm H x 73 mm P (4,8125 po x 8,1875 po x 2,875 po)

La soupape dépasse du mur de 64 mm (2,5 po)

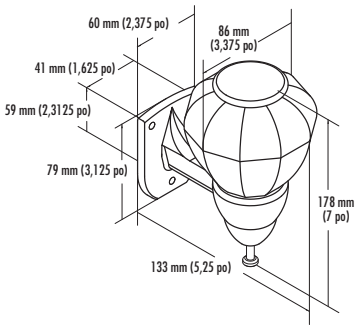

MODÈLE 648

Distributeur de savon liquide comportant un support chromé, un globe en polyéthylène translucide et une soupape de type poussoir avec des composantes résistant à la corrosion et une distribution réglée par vacuum. Contient 473 ml (16 oz) de savon liquide. Pivote pour le remplissage.

L'unité mesure 86 mm L x 178 mm H x 133 mm P (3,375 po x 7 po x 5,25 po)

MODÈLE 6481

Unité sans pivot (illustrée)

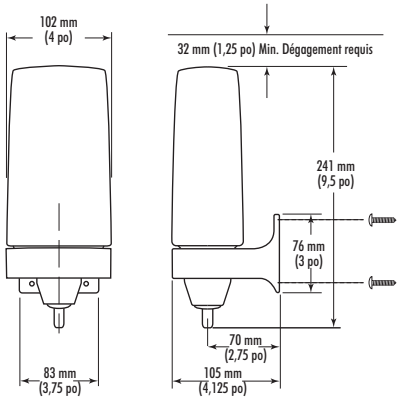

MODÈLE 650

Distributeur de savon liquide à soupape à poussoir. Globe en polyéthylène translucide, support en ABS chromé. La soupape est en ABS noir avec un ressort en acier inoxydable.

L'unité mesure 102 mm L x 241 mm H x 105 mm P (4 po x 9,5 po x 4,125 po)

Contient 946 ml (32 oz) selon le diagramme

MODÈLE 6501

L'unité mesure 102 mm L x 200 mm H x 105 mm P (4 po x 7,875 po x 4,125 po)

Contient 710 ml (24 oz).

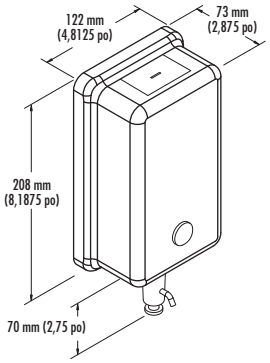

MODÈLE 655

Distributeur de savon liquide à réservoir avec soupape verticale. Fabriqué en acier inoxydable avec des surfaces apparentes au fini satiné architectural. Contient 1 183 ml (40 oz) de savon liquide. Nécessite une pression inférieure à 2,3 kg (5 lb) pour l'actionner.

L'unité mesure 122 mm L x 208 mm H x 73 mm P (4,8125 po x 8,1875 po x 2,875 po)

BX l'icône indique BradEX®

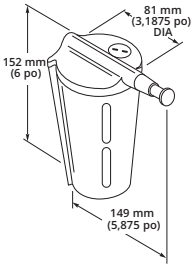

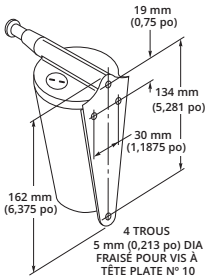

MODÈLE 657

Distributeur de savon liquide. Laiton chromé avec contenant en plastique et assemblage en plastique chromé. Contient 355 ml (12 oz) de savon liquide. Fixation dissimulée.

L'unité mesure 81 mm L x 152 mm H x 149 mm P (3,1875 po x 6 po x 5,875 po) du mur à l'extrémité de la soupape

La soupape dépasse du mur de 68 mm (2,6875 po)

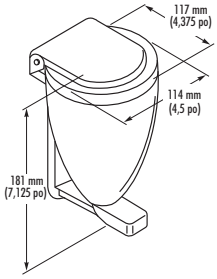

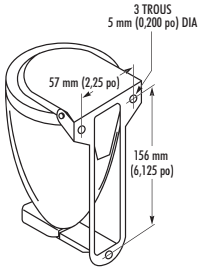

MODÈLE 658-30

Distributeur de savon en poudre en acier inoxydable satiné et poli. Bouton poussoir, ressorts et mécanisme de distribution en inox. Capacité de 946 ml (32 oz) de savon en poudre. Le couvercle verrouillé recouvre le trou de remplissage.

L'unité mesure 114 mm L x 181 mm H x 117 mm P (4,5 po x 7,125 po x 4,625 po)

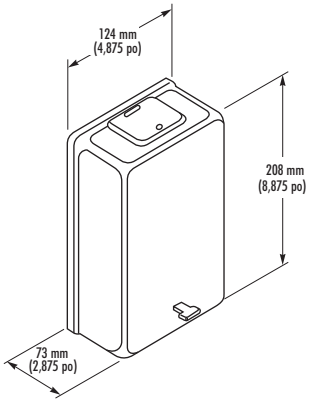

MODÈLE 6583

Distributeur de savon en poudre en acier inoxydable satiné avec soupape en laiton chromé. Capacité de 946 ml (32 oz) de savon en poudre. Le couvercle verrouillé recouvre le trou de remplissage. Fixation dissimulée.

L'unité mesure 124 mm L x 208 mm H x 73 mm P (4,875 po x 8,1875 po x 2,875 po)

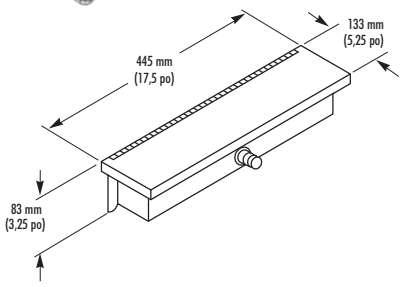

MODÈLE 661

Distributeur de savon de type tablette. Fabriqué en acier inoxydable au fini satiné architectural. Laiton chromé et soupape en ABS. Réservoir de 2 366 ml (80 oz) de savon liquide. Jauge visuelle résistante au vandalisme. Tablette à charnière avec loquet dissimulé se relève pour le remplissage. Nécessite une pression inférieure à 2,3 kg (5 lb) pour l'actionner.

L'unité mesure 445 mm L x 83 mm H x 133 mm P (17,5 po x 3,25 po x 5,25 po)

MODÈLE 662

Unité avec deux soupapes de savon liquide à installer entre deux lavabos.

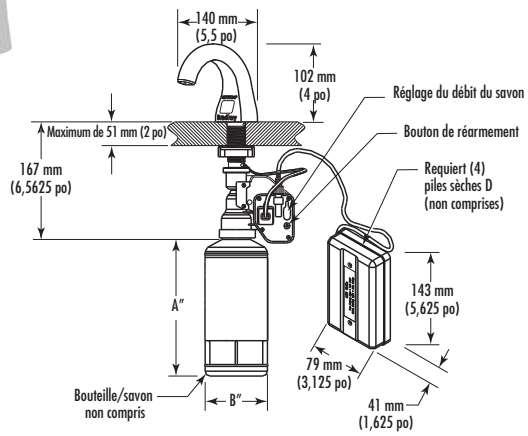

MODÈLE 6315-KT0000

(Trousse de démarrage du distributeur de savon : 6315, 1 bouteille de savon, 4 piles D.) Distributeur de savon activé par capteur muni d'une soupape de 140 mm (5,5 po). Conforme aux normes de l'ADA. Activation régulatrice à l'infrarouge fiable. Témoins DEL indicateurs de piles faibles et du niveau de savon bas. Bec en plastique chromé. Nécessite un trou de 25 mm (1 po) de diamètre dans le lavabo ou le comptoir à 38 mm (1,5 po) du bord de l'évier.

MODÈLE 6315

Distributeur de savon uniquement

ADAPTATEUR CA

P19-231F Adaptateur de distributeur de savon simple

P19-231G Adaptateur jusqu'à 4 distributeurs (exige un P19-231H pour chaque distributeur)

P19-231H Faisceau de câblage (utilisé avec le P19-231G qui en exige un pour chaque distributeur à connecter); jusqu'à 4 par adaptateur P19-231G

P19-232A Bouteille non rechargeable de 2 000 doses

P19-232B Bouteille non rechargeable de 1 000 doses

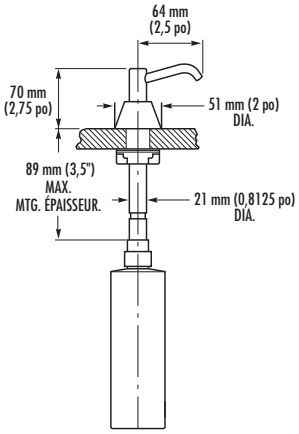

MODÈLE 6322

Distributeur de savon liquide avec bec de 64 mm (2,5 po). Contenant en polyéthylène pouvant contenir 473 ml (16 oz) de savon liquide. Plongeur et bec en acier inoxydable. Clé spéciale fournie. Trou de fixation 25 mm (1 po) de diamètre requis. Tige de 121 mm (4,75 po); elle peut être raccourcie sur place. Nécessite une pression inférieure à 2,3 kg (5 lb) pour l'actionner. Bec fixe.

MODÈLE 6322-68

Unité avec récipient à savon en polyéthylène de 946 ml (32 oz).

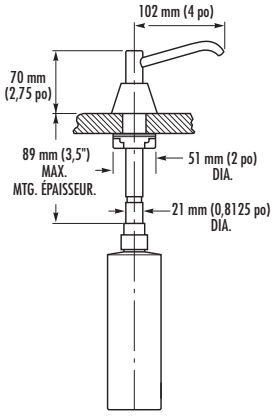

MODÈLE 6324

Distributeur de savon liquide avec bec de 102 mm (4 po) et tige de 121 mm (4,75 po). Contenant en polyéthylène pouvant contenir 473 ml (16 oz) de savon liquide. Nécessite une pression inférieure à 2,3 kg (5 lb) pour l'actionner. Bec fixe.

MODÈLE 6324-68

Unité avec récipient à savon en polyéthylène de 946 ml (32 oz)

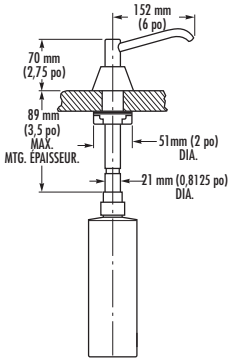

MODÈLE 6326

Distributeur de savon liquide avec bec de 152 mm (6 po). Contenant en polyéthylène pouvant contenir 473 ml (16 oz) de savon liquide. Nécessite une pression inférieure à 2,3 kg (5 lb) pour l'actionner. Bec fixe.

MODÈLE 6326-68

Unité avec récipient à savon en polyéthylène de 946 ml (32 oz)

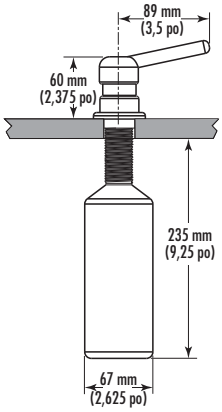

MODÈLE 6334

Distributeur de savon liquide avec bec de 89 mm (3,5 po). Contenant en polyéthylène pouvant contenir 473 ml (16 oz) de savon liquide. Plongeur et bec en laiton chromé. Clé spéciale fournie. Un trou de 32 mm (1,25 po) dans le lavabo ou le comptoir est requis. Conforme aux normes de l'ADA. Nécessite une pression inférieure à 2,3 kg (5 lb) pour l'actionner.

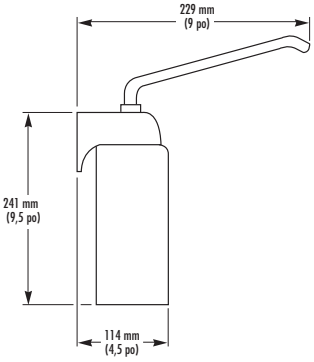

MODÈLE 6843

Distributeur de savon médical à commande au pied. Boîtier en ABS avec bec en acier inoxydable. Capacité de 946 ml (32 oz); se dévisse pour le remplissage. Pompe au pied en caoutchouc moulé avec base antidérapante et tubulure de vinyle de 2,4 m (8 pi) pour distribuer du savon liquide chirurgical, des détergents et des solutions aseptiques en appuyant sur la pédale.

L'unité mesure 292 mm H x 114 mm P (11,5 po x 4,5 po)

Bec en saillie du mur de 229 mm (9 po)

Les miroirs Bradley sont faits de verre flotté de première qualité de 6 mm (0,25 po), pour une apparence nette et contemporaine, et ils ont un endos exclusif pour une plus grande durabilité. Les miroirs sont garantis pendant 15 ans contre la détérioration de l'argent. Les cadres sont fabriqués en acier inoxydable avec des supports de fixation résistant au vol. Les miroirs à cadre biseauté et à cadre à poutrelle en U offrent un cadre monopièce laminé robuste. Les cadres sont garantis pendant 15 ans contre la corrosion. Choisissez le cadre biseauté pour des coins soudés et polis et le cadre à poutrelle en U pour des coins à onglet nets.

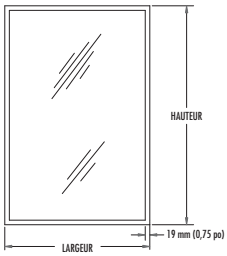

MODÈLE 780

Miroir à cadre biseauté. Cadre oblique en acier inoxydable satiné de 19 mm x 19 mm (0,75 po x 0,75 po) avec coins soudés et polis. Verre de 6 mm (0,25 po) d'épaisseur. Crochet mural en acier de calibre 18 offrant un support de fixation résistant au vol. Plaque d'appui arrière en acier galvanisé avec joint étanche antichoc.

Application standard ou universelle

Consulter les données techniques pour connaître les dimensions BradEX

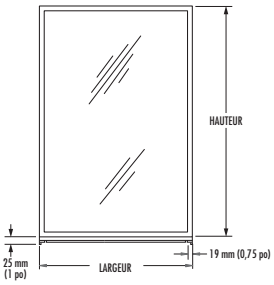

MODÈLE 7805

Miroir à cadre biseauté avec tablette. Cadre oblique en acier inoxydable satiné de 19 mm x 19 mm (0,75 po x 0,75 po) avec coins soudés et polis. Verre de 6 mm (0,25 po) d'épaisseur. Tablette en acier inoxydable satiné de 140 mm (5,5 po) soudée au cadre. Brides sur le devant et les côtés de la tablette. Crochet mural en acier de calibre 18 offrant le support de fixation résistant au vol. Plaque d'appui arrière en acier galvanisé avec joint étanche antichoc.

Application standard ou universelle

Consulter les données techniques pour connaître les dimensions BradEX

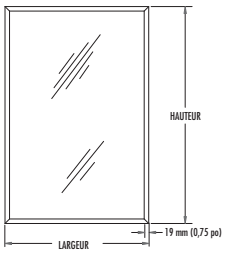

MODÈLE 781

Miroir à poutrelle en U. Cadre strié en acier inoxydable de 19 mm x 19 mm x 11 mm (0,75 po x 0,75 po x 0,4375 po) au fini recuit brillant. Coins soigneusement taillés. Verre de 6 mm (0,25 po) d'épaisseur. Crochet mural en acier de calibre 18 offrant le support de fixation résistant au vol. Plaque d'appui arrière en acier galvanisé avec joint étanche antichoc.

Application standard ou universelle

Consulter les données techniques pour connaître les dimensions BradEX

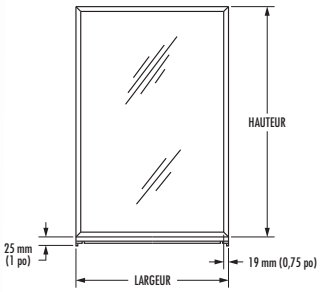

MODÈLE 7815

Miroir à poutrelle en U avec tablette. Cadre en acier inoxydable de 19 mm x 19 mm x 11 mm (0,75 po x 0,75 po x 0,4375 po) au fini recuit brillant. Coins soigneusement taillés. Verre de 6 mm (0,25 po) d'épaisseur. Tablette en acier inoxydable satiné de 140 mm (5,5 po) soudée au cadre. Crochet mural en acier de calibre 18 offrant le support de fixation résistant au vol. Plaque d'appui arrière en acier galvanisé avec joint étanche antichoc.

Application standard ou universelle

Consulter les données techniques pour connaître les dimensions BradEX

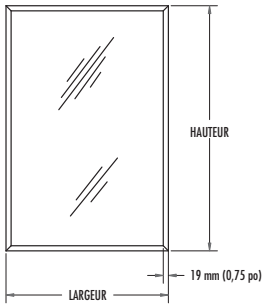

MODÈLE 740

Cadre incliné à angle fixe en acier inoxydable satiné. Cadre de 19 mm x 19 mm (0,75 po x 0,75 po) avec coins soudés et polis. Verre de 6 mm (0,25 po) d'épaisseur. Support de fixation résistant au vol.

Application standard ou universelle

Consulter les données techniques pour connaître les dimensions BradEX

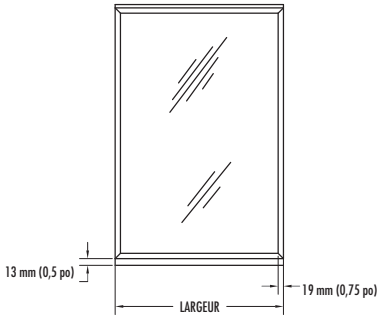

MODÈLE 7405

Miroir incliné à angle fixe avec tablette en acier inoxydable soudée intégrée. Cadre de 19 mm x 19 mm (0,75 po x 0,75 po) avec coins soudés et polis. Verre de 6 mm (0,25 po) d'épaisseur. Tablette de 140 mm (5,5 po) L soudée au cadre avec brides sur le devant et les côtés, avec coins soudés et polis. Support de fixation résistant au vol.

Application standard ou universelle

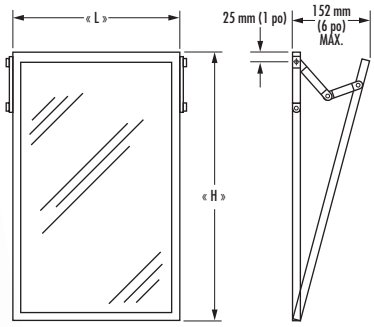

MODÈLE 782

Miroir inclinable réglable. Cadre de 19 mm x 19 mm (0,75 po x 0,75 po) avec charnière dans le bas et coins soudés et polis. Verre de 6 mm (0,25 po) d'épaisseur. Deux charnières coudées à friction dans le haut permettant d'incliner l'unité jusqu'à un maximum de 152 mm (6 po) du mur. Saillie normale de 102 mm (4 po).

Application standard ou universelle

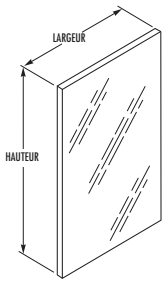

MODÈLE 747

Miroir sans cadre en verre de 6 mm (0,25 po) d'épaisseur. Agrafes en métal. Uniquement disponible en verre standard.

Application standard ou universelle

Consulter les données techniques pour connaître les dimensions BradEX

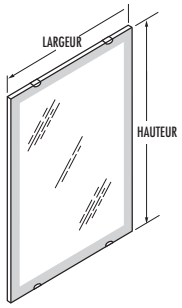

MODÈLE 747F

Miroir givré sans cadre avec verre de première qualité de 6 mm (0,25 po) d'épaisseur. Agrafes en métal. Uniquement disponible en verre standard.

–S Bordure unie gravée à l'acide

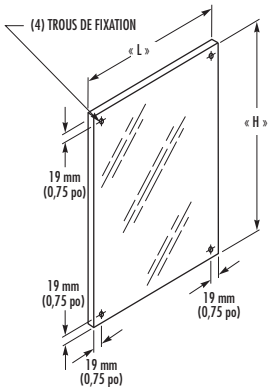

MODÈLE 748

Miroir incassable sans cadre, fabriqué en acier inoxydable poli, au fini brillant architectural nº 8. Le miroir a un retour de 6 mm (0,25 po) pour dissimuler l'endos de Masonite durci de 6 mm (0,25 po). Se fixe à l'aide de vis inviolables.

Application standard ou universelle

MODÈLE 7481

Acier inoxydable au fini recuit brillant.

Application standard ou universelle

Consulter les données techniques pour connaître les dimensions BradEX

Options

Des options sont offertes pour certains modèles Bradley.

Caractéristique	Ajouter le suffixe
Miroir en verre trempé de 6 mm (0,25 po)	-2
Miroir en verre feuilleté	-3
Série 300 en acier inoxydable poli à un fini de grade architectural nº 8 au lieu du verre	-4
Série 400 en acier inoxydable au fini recuit brillant au lieu du verre	-5
Miroir en plexiglas	-6

Remarque : le plexiglas, le verre trempé, le verre feuilleté et l'acier inoxydable fournissent une sécurité supplémentaire comparativement au verre qui se brise, mais peuvent être différents au niveau des couleurs et de la réflectivité des miroirs standards.

COMIMEX
ANOX® Diffusion Paris - France
www.anox.fr - anox@anox.fr - +33 1 44 25 03 90

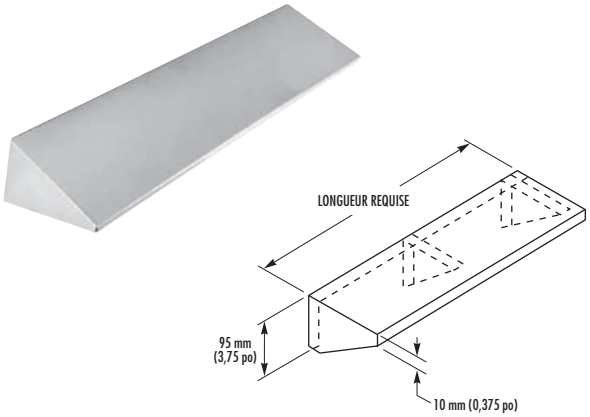

MODÈLE 755

Tablettes fabriquées en acier inoxydable fixées en surface avec des surfaces apparentes au fini satiné architectural.

Largeur de 127 mm (5 po)

–12 Longueur de 305 mm (12 po)

–18 Longueur de 457 mm (18 po)

MODÈLE 756

Largeur de 152 mm (6 po)

MODÈLE 758

Largeur de 203 mm (8 po)

–24 Longueur de 610 mm (24 po)

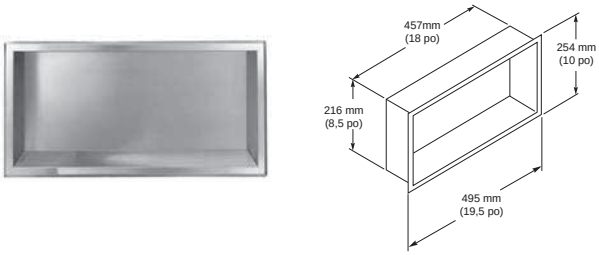

MODÈLE 760

La tablette encastrée devrait être fabriquée en acier inoxydable calibre 22 et les surfaces apparentes devraient avoir une finition satinée.

L'unité mesure 495 mm L x 254 mm H x 102 mm P (19,5 po x 10 po x 4 po)

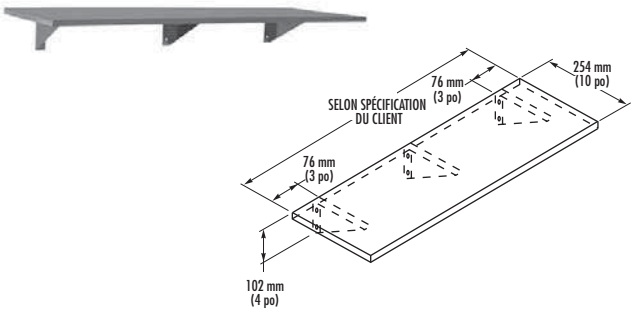

MODÈLE 7510

Tablettes fabriquées en acier inoxydable fixées en surface avec des surfaces apparentes au fini satiné architectural.

Largeur de 254 mm (10 po)

MODÈLE 7512

Largeur de 305 mm (12 po)

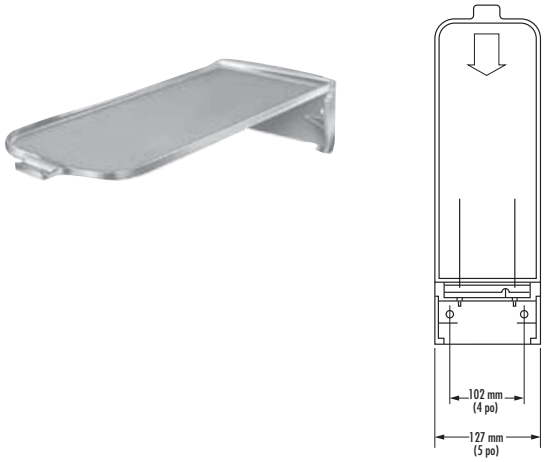

MODÈLE 790

Tablette utilitaire pliante fixée en surface. Fabriqué en **zinc chromé ultra résistant, moulé sous pression** avec la surface de la tablette texturée. La tablette à charnière arrière s'abaisse pour l'utilisation. Peut soutenir jusqu'à 68 kg (150 lb). Revient automatiquement à la position verticale.

L'unité mesure 127 mm L x 378 mm P (5 po x 14,875 po)

–AI Acier inoxydable

COMMEX
Bradley
ANOX® Diffusion
www.anox.fr - anox@anox.fr - +33 1 44 25 03 90

Les porte-rouleaux de papier hygiénique et les distributeurs de couvre-sièges Bradley offrent une gamme complète d'unités fixées en surface, encastrées et montées sur cloison. Les porte-rouleaux de papier hygiénique sont offerts en modèles à rouleau simple ou à rouleaux multiples, dont certains ont des tablettes intégrées.

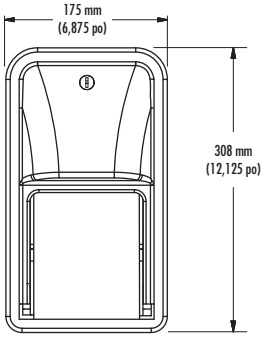

MODÈLE 5A00

Série Diplomat

Conception à géométrie unique à double courbe. Fabriqué en acier inoxydable au fini satiné architectural. Porte-rouleau de papier hygiénique encastré à distribution non contrôlée. L'unité peut tenir deux rouleaux de papier hygiénique jusqu'à 114 mm (4,5 po) L x 133 mm (5,25 po) de diamètre à centres standards. Axes moulés en polyéthylène.

Ouverture d'encastrement de 152 mm L x 283 mm H x 102 mm P (6 po x 11,125 po x 4 po)

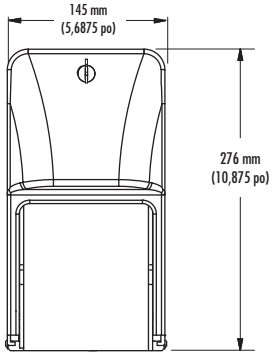

MODÈLE 5A10

Série Diplomat

Conception à géométrie unique à double courbe. Fabriqué en acier inoxydable au fini satiné architectural. Porte-rouleau de papier hygiénique fixé en surface à distribution non contrôlée. L'unité peut tenir deux rouleaux de papier hygiénique jusqu'à 114 mm (4,5 po) L x 133 mm (5,25 po) de diamètre à centres standards. Axes moulés en polyéthylène.

L'unité mesure 141 mm L x 276 mm H x 157 mm P (5,5625 po x 10,875 po x 6,1875 po)

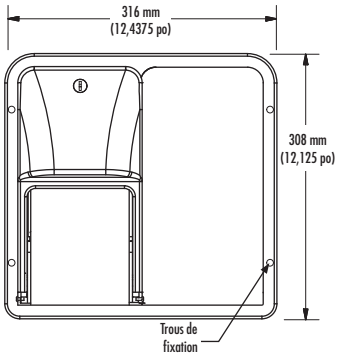

MODÈLE 5A20

Série Diplomat

Conception à géométrie unique à double courbe. Fabriqué en acier inoxydable au fini satiné architectural. Porte-rouleau de papier hygiénique à distribution non contrôlée, monté sur cloison. Unité à deux côtés incluant un distributeur à rouleau simple avec rouleau de réserve desservant chaque compartiment. Chaque compartiment peut tenir deux rouleaux de papier hygiénique de 114 mm (4,5 po) L x 133 mm (5,25 po) de diamètre maximal à centres standards. Axes moulés en polyéthylène.

Ouverture d'encastrement de 283 mm H x 292 mm L (11,125 po x 11,5 po)

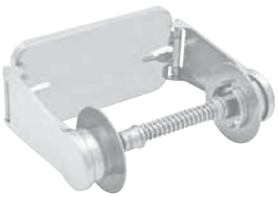

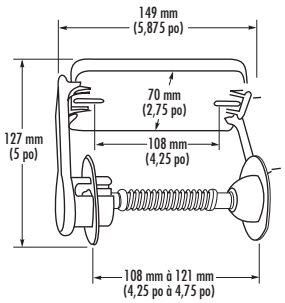

MODÈLE 5061

Distribution contrôlée à l'aide d'un dispositif de verrouillage résistant au vandalisme et d'une tension constante appliquée sur le rouleau. Mécanisme à réglage exclusif acceptant les rouleaux de 108 à 121 mm de largeur (4,25 po à 4,75 po). Peut tenir un rouleau à centres standards de 152 mm (6 po) de diamètre maximal. Fixé en surface.

L'unité mesure 149 mm L x 70 mm H x 127 mm P (5,875 po x 2,75 po x 5 po)

BX l'icône indique BradEX®

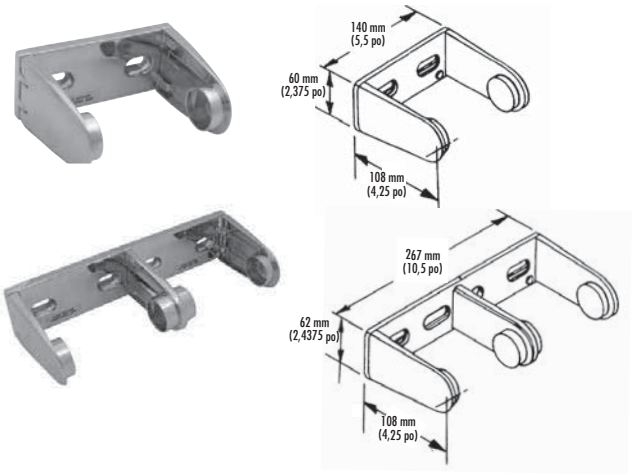

MODÈLE 505

Distribution contrôlée. Zinc matricé chromé. Bras à charnière avec loquet à ressort pour le remplissage et ressort de tension sur le bras fixe. Peut tenir un ou deux rouleaux à centres standards jusqu'à 127 mm (5 po) de diamètre et 114 mm (4,5 po) de largeur. Fixé en surface.

Rouleau individuel

L'unité mesure 140 mm L x 60 mm H x 108 mm P (5,5 po x 2,375 po x 4,25 po)

MODÈLE 522

Rouleau double

L'unité mesure 267 mm L x 62 mm H x 108 mm P (10,5 po x 2,4375 po x 4,25 po)

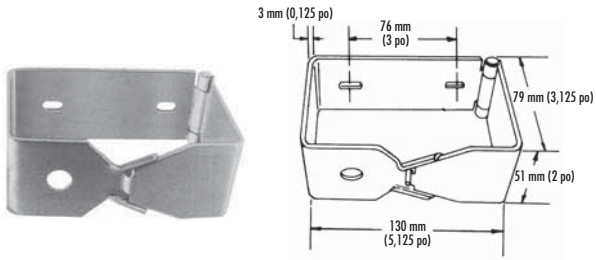

MODÈLE 5053

Distribution contrôlée. Aluminium revêtu d'époxy. Construction monopièce avec bras à charnière et fermoir à cliquet dissimulé par le rouleau de papier hygiénique. Aucune pièce amovible. Fixé en surface.

Rouleau individuel

L'unité mesure 130 mm L x 51 mm H x 79 mm P (5,125 po x 2 po x 3,125 po)

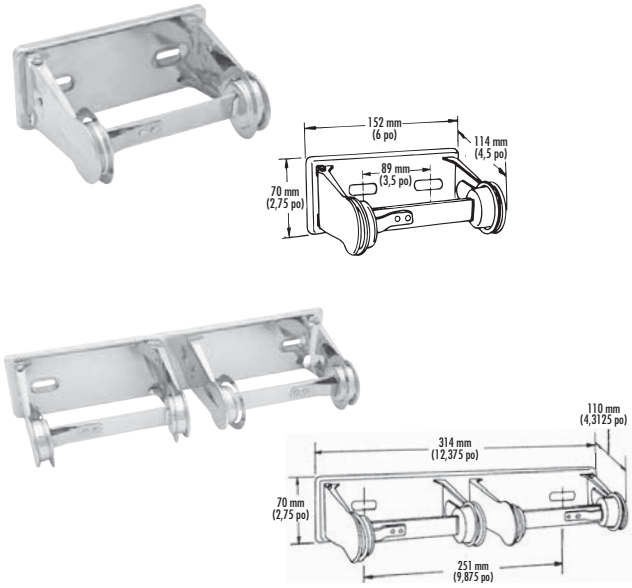

MODÈLE 5054

Distribution contrôlée. Acier chromé ultra résistant. Mécanisme de verrouillage résistant au vandalisme. Bras à charnière pour le remplissage. Ressort de tension empêchant le rouleau de tourner sans résistance. Peut tenir un ou deux rouleaux à centres standards jusqu'à 152 mm (6 po) de diamètre. Fixé en surface.

Rouleau individuel

L'unité mesure 152 mm L x 70 mm H x 114 mm P (6 po x 2,75 po x 4,5 po)

MODÈLE 5224

Rouleau double

L'unité mesure 314 mm L x 70 mm H x 110 mm P (12,375 po x 2,75 po x 4,3125 po)

MODÈLE 5061

Rouleau individuel

Zinc chromé

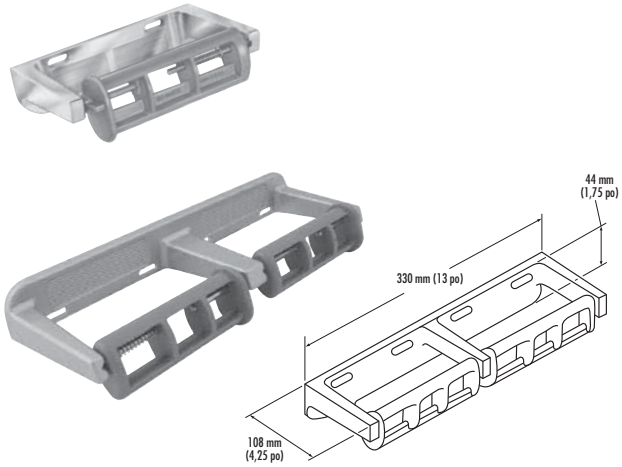

MODÈLE 5071

Distribution contrôlée. Aluminium moulé sous pression avec axes en polystyrène gris. Fait 0,5 tour à chaque opération de distribution et revient à sa position d'origine. Le ressort permet à l'axe d'être libéré pour le remplissage. Peut tenir un ou deux rouleaux à centre standard jusqu'à 140 mm (5,5 po) de diamètre. Fixé en surface.

Rouleau individuel

L'unité mesure 165 mm L x 44 mm H x 102 mm P (6,5 po x 1,75 po x 4 po)

–50 Distribution non contrôlée

MODÈLE 5241

Rouleau double

L'unité mesure 330 mm L x 44 mm H x 108 mm P (13 po x 1,75 po x 4,25 po)

–50 Distribution non contrôlée

AXE ANTIVOL (-52)

Offert en option sur les porte-rouleaux de papier hygiénique Bradley fixés en surface ou encastrés.

L'option -52 peut être commandée comme pièce de rechange nº S01-459

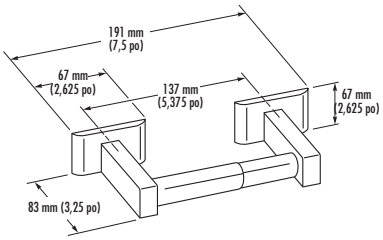

MODÈLE 508*

Distribution non contrôlée. Laiton chromé moulé avec axe en plastique chromé. Fixé en surface.

L'unité mesure 191 mm L x 67 mm H x 83 mm P (7,5 po x 2,625 po x 3,25 po)

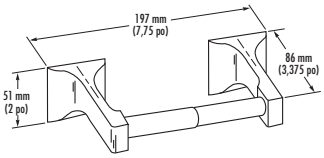

MODÈLE 508-32*

Distribution non contrôlée. Supports en Zamak chromés très polis avec support de fixation en acier plaqué et axe en plastique chromé. Fixé en surface.

Rouleau individuel

L'unité mesure 197 mm L x 51 mm H x 86 mm P (7,75 po x 2 po x 3,375 po)

Rouleau en plastique (-51) pour 508-32 uniquement

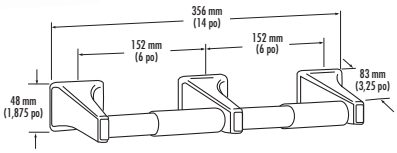

MODÈLE 523*

Rouleau double

L'unité mesure 356 mm L x 48 mm H x 86 mm P (14 po x 1,875 po x 3,375 po)

*Axe antivol disponible (-52)

BX l'icône indique BradEX®

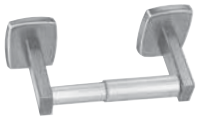

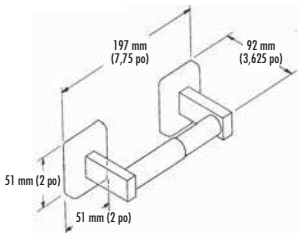

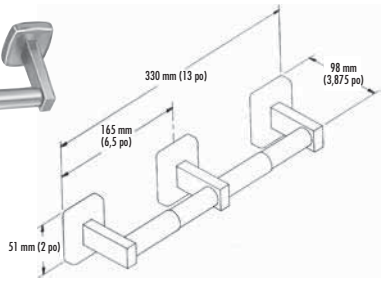

MODÈLE 5084*

Distribution non contrôlée. Fabriqué en acier inoxydable au fini satiné architectural. L'unité comporte des bras fixés indépendamment et un rouleau libre qui se télescope pour le chargement. Peut tenir des rouleaux à centres standards jusqu'à 140 mm (5,5 po) de diamètre. Fixé en surface.

Rouleau individuel

L'unité mesure 197 mm L x 51 mm H x 92 mm P (7,75 po x 2 po x 3,625 po)

MODÈLE 5085*

Unité à fini poli brillant pour rouleau simple.

MODÈLE 5234*

Rouleau double

L'unité mesure 330 mm L x 51 mm H x 98 mm P (13 po x 2 po x 3,875 po)

MODÈLE 5235*

Unité à fini poli brillant pour rouleau double

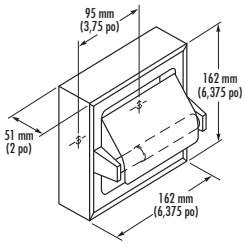

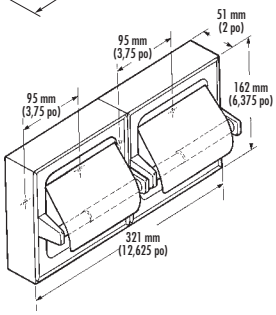

MODÈLE 5106*

Fixation en surface, distribution non contrôlée, couvercle à charnière. Fabriqué en acier inoxydable au fini poli brillant et axe de rouleau en plastique chromé. Axes à rotation libre. Peut tenir des rouleaux à centres standards jusqu'à 140 mm (5,5 po) de diamètre.

Rouleau individuel

L'unité mesure 162 mm L x 162 mm H x 51 mm P (6,375 po x 6,375 po x 2 po)

MODÈLE 5107*

Acier inoxydable satiné

MODÈLE 5126*

Rouleau double

L'unité mesure 321 mm L x 162 mm H x 51 mm P (12,625 po x 6,375 po x 2 po)

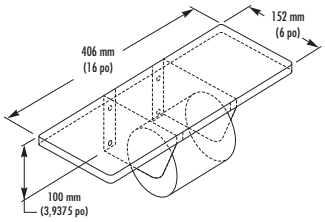

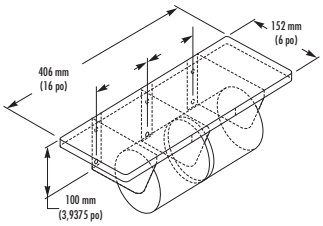

MODÈLE 5262

Porte-rouleau de papier hygiénique avec tablette. Distribution non contrôlée. Fabriqué en acier inoxydable satiné. Axe en plastique ABS avec ressort dissimulé. Pour rouleaux de papier hygiénique avec centres standards de 152 mm (6 po) de diamètre. Fixé en surface.

Rouleau individuel

L'unité mesure 406 mm L x 100 mm H x 152 mm P (16 po x 3,9375 po x 6 po)

MODÈLE 5263

Rouleau double

*Axe antivol disponible (-52)

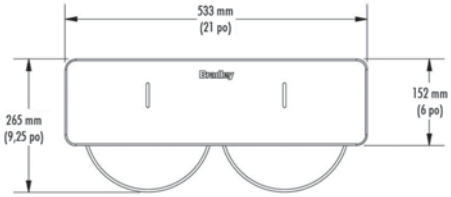

NOUVEAU MODÈLE 5426-11

Porte-rouleaux de papier hygiénique en rouleau géant, fixé en surface. En acier inoxydable de calibre 22 avec des surfaces apparentes au fini satiné architectural. Construction soudée avec bordures sans bavure. Comprend des indicateurs de remplissage. Peut tenir deux rouleaux standard de 229 mm (9 po) d'une largeur de 95 mm (3,75 po).

Dimensions totales : 534 mm L x 153 mm H x 157 mm P (21 po x 6 po x 6,1875 po)

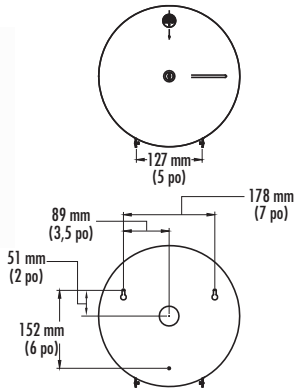

MODÈLE 5424

Porte-rouleaux de papier hygiénique en rouleau géant, fixé en surface. Acier inoxydable satiné. La porte s'ouvre vers le bas pour le remplissage et se verrouille avec une serrure à barillet. Peut tenir un rouleau (jusqu'à 254 mm [10 po]) de diamètre de papier à centre de 38 mm (1,5 po) ou de 54 mm (2,125 po) de diamètre au moins. La fente d'indicateur de changement indique le niveau de papier.

L'unité mesure 275 mm L x 275 mm H x 121 mm P (10,8125 po x 10,8125 po x 4,75 po)

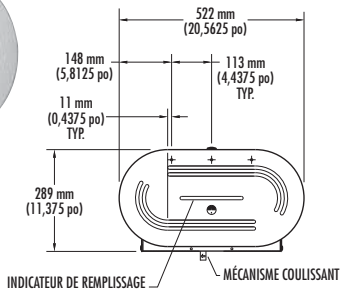

MODÈLE 5425

Porte-rouleaux de papier hygiénique en rouleau géant, fixé en surface. Acier inoxydable satiné. Le panneau avant à charnière dans le bas protégé par une serrure à barillet. Peut tenir deux rouleaux de 229 mm (9 po) standard. Les adaptateurs centraux acceptent les rouleaux à centre de 57 mm (2,25 po) ou 76 mm (3 po) au moins. Le mécanisme intérieur en ABS durable a un panneau d'accès coulissant en dessous pour permettre la distribution d'un rouleau à la fois. Distribution non contrôlée.

L'unité mesure 522 mm L x 289 mm H x 152 mm P (20,5625 po x 11,375 po x 6 po)

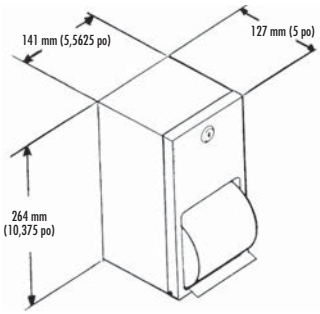

MODÈLE 5402

Porte- rouleaux de papier hygiénique en rouleau double, fixé en surface. Acier inoxydable satiné. Axes en polyéthylène résistants au vandalisme. Le panneau avant à charnière dans le bas protégé par une serrure à barillet. Peut tenir deux rouleaux standard jusqu'à 121 mm (4,75 po) de diamètre et de 114 mm (4,5 po) de largeur. Distribution non contrôlée.

L'unité mesure 141 mm L x 264 mm H x 127 mm P (5,5625 po x 10,375 po x 5 po)

*Axe antivol disponible (-52)

BX l'icône indique BradEX®

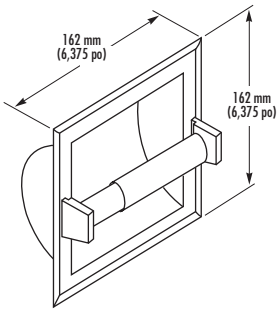

MODÈLE 5104*

Porte-rouleau de papier hygiénique encastré avec distribution non contrôlée. Boîtier encastré et pièces en saillie en acier inoxydable satiné. Axe télescopique à rotation libre en plastique chromé. Peut tenir des rouleaux un rouleau à centres standards jusqu'à 127 mm (5 po) de diamètre. Fini satiné (illustré)

Ouverture d'encastrement de 133 mm L x 133 mm H x 51 mm P (5,25 po x 5,25 po x 2 po)

MODÈLE 5102*

Le boîtier de l'unité et les parties en saillie sont faits en acier inoxydable au fini poli brillant*

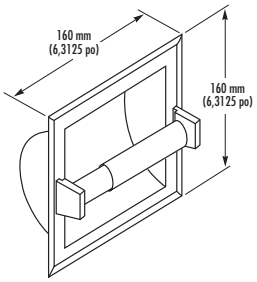

MODÈLE 5103*

Porte-rouleau de papier hygiénique encastré avec couvercle à charnière et distribution non contrôlée. Les supports du boîtier et le couvercle sont faits d'acier inoxydable au fini poli brillant. Axe en plastique chromé. Peut tenir un ou deux rouleaux à centres standards jusqu'à 140 mm (5,5 po) de diamètre.

Rouleau individuel

Ouverture d'encastrement de 127 mm L x 124 mm H x 48 mm P (5 po x 4,875 po x 1,875 po)

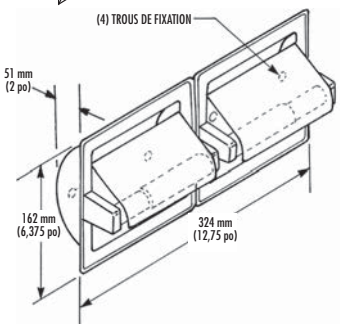

MODÈLE 5123*

Rouleau double

Ouverture d'encastrement de 298 mm L x 133 mm H x 51 mm P (11,75 po x 5,25 po x 2 po)

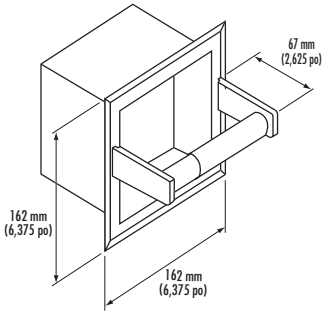

MODÈLE 5105*

Porte-rouleau de papier hygiénique encastré avec distribution non contrôlée. Boîtier fabriqué en acier inoxydable au poli brillant. Poteaux fabriqués en zinc chromé. Axe en plastique chromé. Peut tenir un rouleau de papier hygiénique à centres standards jusqu'à 127 mm (5 po) de diamètre et un rouleau supplémentaire derrière le rouleau sur l'axe.

Ouverture d'encastrement de 133 mm L x 133 mm H x 102 mm P (5,25 po x 5,25 po x 4 po)

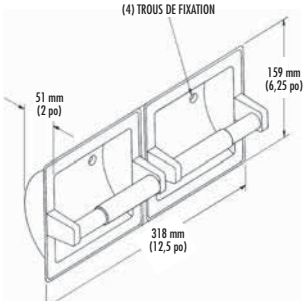

MODÈLE 5124*

Porte-rouleaux de papier hygiénique encastré à rouleau double avec distribution non contrôlée. Acier inoxydable satiné. Pièces en saillie en zinc matricé chromé. Rouleaux rotation libre en plastique chromé. Peut tenir deux rouleaux à centres standards jusqu'à 127 mm (5 po) de diamètre.

Ouverture d'encastrement de 298 mm L x 133 mm H x 51 mm P (11,75 po x 5,25 po x 2 po)

MODÈLE 5125*

Unité au fini poli brillant

*Axe antivol disponible (-52)

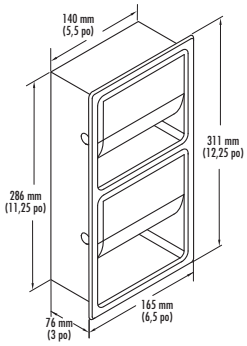

MODÈLE 5127

Porte-rouleaux de papier hygiénique encastré, rouleau double à distribution non contrôlée avec couvercle à charnière. Fabriqué en acier inoxydable au fini poli brillant et axe de rouleau en plastique chromé. Axes à rotation libre. Peut tenir un rouleau à centres standards jusqu'à 140 mm (5,5 po) de diamètre.

L'unité mesure 165 mm L x 311 mm H x 76 mm P (6,5 po x 12,25 po x 3 po)

Ouverture d'encastrement de 152 mm L x 1 298 mm H x 83 mm P (6 po x 11,75 po x 3,25 po)

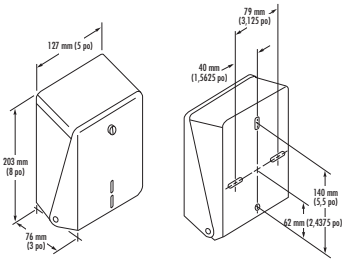

MODÈLE 515

Distribue du papier hygiénique en feuilles. Acier inoxydable satiné. Panneau avant à charnière dans le bas. Serrure résistante au vandalisme.

L'unité mesure 127 mm L x 203 mm H x 76 mm P (5 po x 8 po x 3 po)

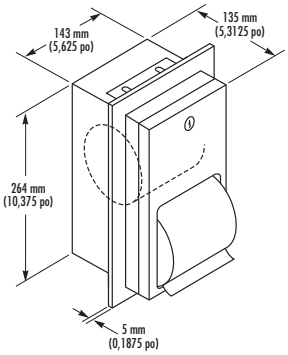

MODÈLE 5412

Porte-rouleaux de papier hygiénique encastré à rouleau double. Acier inoxydable satiné. Axes en polyéthylène résistants au vandalisme. Le panneau avant à charnière dans le bas protégé par une serrure à barillet. Peut tenir deux rouleaux standard jusqu'à 121 mm (4,75 po) de diamètre et de 114 mm (4,5 po) de largeur. Distribution non contrôlée.

Avec la bride, l'unité mesure 194 mm L x 314 mm H x 135 mm P
(7,625 po x 12,375 po x 5,3125 po)

Sans la bride, l'unité mesure 143 mm L x 264 mm H x 135 mm P
(5,625 po x 10,375 po x 5,3125 po)

Ouverture d'encastrement de 146 mm L x 267 mm H x 102 mm P (5,75 po x 10,5 po x 4 po)

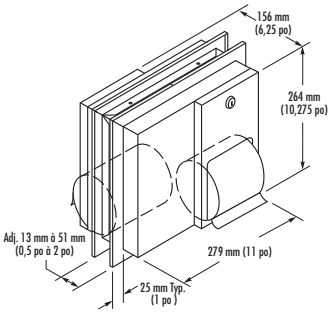

MODÈLE 5422

Porte-rouleaux de papier hygiénique à rouleau double monté sur cloison. Dessert deux compartiments contigus. Acier inoxydable satiné. Axes en polyéthylène résistants au vandalisme. Le panneau avant à charnière dans le bas protégé par une serrure à barillet. Peut tenir deux rouleaux de papier hygiénique standard jusqu'à 121 mm (4,75 po) de diamètre et de 114 mm (4,5 po) de largeur. Distribution non contrôlée.

Avec la bride, l'unité mesure 330 mm L x 314 mm H x 145 mm P
(13 po x 12,375 po x 5,71875 po)

Sans la bride, l'unité mesure 279 mm L x 264 mm H x 129 mm P
(11 po x 10,375 po x 5,09375 po)

Ouverture dans la cloison de 289 mm L x 270 mm H (11,375 po x 10,625 po)

Les distributeurs de couvre-sièges/unités combinées de Bradley sont fabriqués en acier inoxydable de calibre 18 et sont fixés avec des charnières à piano pleine longueur et des serrures à barillet afin d'offrir le mélange parfait de style et de résistance au vandalisme. Quand les portes sont verrouillées, le contenu et l'intérieur sont dissimulés et protégés. Les unités montées sur cloison desservent deux compartiments en même temps.

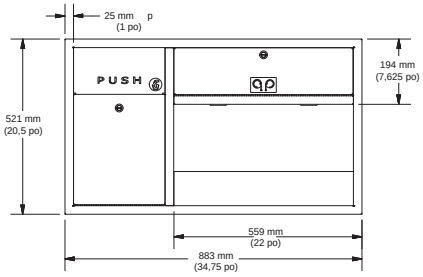

NOUVEAU MODÈLE 5951

L'unité combinée encastrée dans la cloison comprend un distributeur de papier hygiénique double géant sans centre et un réceptacle pour les serviettes hygiéniques. Elle est fabriquée en acier inoxydable robuste avec des surfaces apparentes sans soudure au fini satiné. La porte est de calibre 18, en acier inoxydable 304 avec une charnière à piano et une serrure à barillet.

Dimensions totales : 883 mm L x 521 mm H x 159 mm P (34,75 po x 20,5 po x 6,25 po)

NOUVEAU MODÈLE 5952

Configuration pour le côté droit

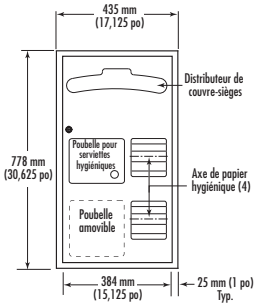

MODÈLE 591

Unité combinée à montage sur cloison desservant deux compartiments. Distribue 1 000 feuilles de couvre-sièges simples standard ou en papier à demi-pli. Peut tenir quatre rouleaux à centres standards jusqu'à 133 mm (5,25 po) de diamètre. Poubelle à déchets d'une capacité de 3,3 L (0,88 gal). Distribution non contrôlée.

Ouverture dans la cloison de 394 mm L x 733 mm H (15,5 po x 28,875 po)

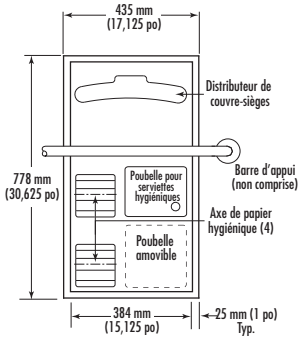

MODÈLE 5911

Unité combinée à montage sur cloison desservant deux compartiments. Se monte avec un côté affleurant la cloison afin d'offrir le dégagement nécessaire pour une barre d'appui dans un compartiment sans obstacle. Poubelle à déchets d'une capacité de 3,3 L (0,88 gal). Peut tenir quatre rouleaux à centres standards jusqu'à 133 mm (5,25 po) de diamètre. Distribution non contrôlée. L'entretien de l'unité est effectué depuis le compartiment sans accès universel.

Ouverture dans la cloison de 394 mm L x 733 mm H (15,5 po x 28,875 po)

–69 Porte inversée en option

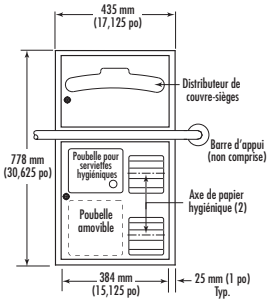

MODÈLE 5912

Unité combinée encastrée. Distribue 1 000 feuilles de couvre-sièges simples standard ou en papier à demi-pli. Peut tenir deux rouleaux à centre standard jusqu'à 133 mm (5,25 po) de diamètre. Distribution non contrôlée. Poubelle à déchets d'une capacité de 3,8 L (1 gal).

Ouverture d'encastrement de 394 mm L x 733 mm H x 102 mm P
(15,5 po x 28,875 po x 4 po)

–10 Semi-encastré en saillie du mur de 32 mm (1,25 po).
Ne pas utiliser avec une barre d'appui.

–11 Fixation en surface en saillie du mur de 108 mm (4,25 po).
Ne pas utiliser avec une barre d'appui.

–69 Porte inversée en option

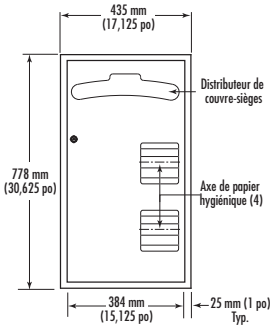

MODÈLE 592

Unité combinée à montage sur cloison desservant deux compartiments. Distribue 1 000 feuilles de couvre-sièges simples standard ou en papier à demi-pli. Peut tenir quatre rouleaux à centres standards jusqu'à 133 mm (5,25 po) de diamètre. Distribution non contrôlée.

Ouverture dans la cloison de 394 mm L x 733 mm H (15,5 po x 28,875 po)

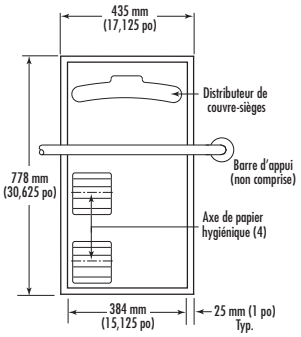

MODÈLE 5921

Unité combinée à montage sur cloison desservant deux compartiments. Se monte avec un côté affleurant la cloison afin d'offrir le dégagement nécessaire pour une barre d'appui dans un compartiment sans obstacle. Peut tenir quatre rouleaux à centres standards jusqu'à 133 mm (5,25 po) de diamètre. L'entretien de l'unité est effectué depuis le compartiment sans barre d'appui. Distribution non contrôlée.

Ouverture dans la cloison de 394 mm L x 733 mm H (15,5 po x 28,875 po)

–69 Porte inversée en option

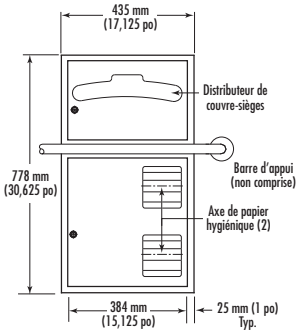

MODÈLE 5922

Encastré. Distribue 1 000 feuilles de couvre-sièges simples standard ou en papier à demi-pli. Peut tenir deux rouleaux à centres standards jusqu'à 133 mm (5,25 po) de diamètre. Distribution non contrôlée.

Ouverture d'encastrement de 394 mm L x 733 mm H x 102 mm P
(15,5 po x 28,875 po x 4 po)

–10 Semi-encastré 54 mm (2,125 po) dans le mur, 51 mm (2 po) en saillie.
Ne pas utiliser avec une barre d'appui.

–11 Fixation en surface en saillie du mur de 108 mm (4,25 po).
Ne pas utiliser avec une barre d'appui.

–69 Porte inversée en option

COMMEX
Bradley
ANOX®
Diffusion
Paris - France
www.anox.fr - anox@anox.fr - +33 1 44 25 03 90

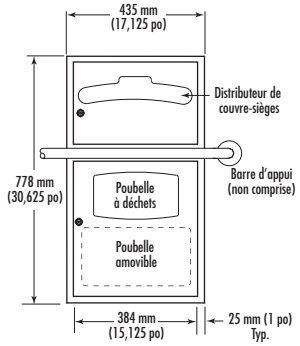

MODÈLE 5932

Unité combinée encastrée. Distribue 1 000 feuilles de couvre-sièges simples standard ou en papier à demi-pli. Poubelle à déchets d'une capacité de 6,4 L (1,7 gal).

Ouverture d'encastrement de 394 mm L x 733 mm H x 102 mm P
(15,5 po x 28,875 po x 4 po)

–10 Semi-encastré

–11 Fixation en surface

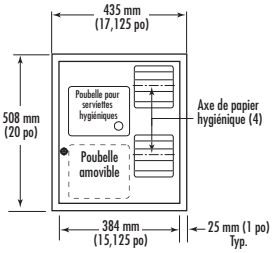

MODÈLE 594

Unité combinée à montage sur cloison desservant deux compartiments. Distribue quatre rouleaux à centres standards jusqu'à 133 mm (5,25 po) de diamètre; deux rouleaux par compartiment. Distribution non contrôlée. Poubelle à déchets d'une capacité de 3,8 L (1 gal).

Ouverture dans la cloison de 394 mm L x 464 mm H (15,5 po x 18,25 po)

Dimensions

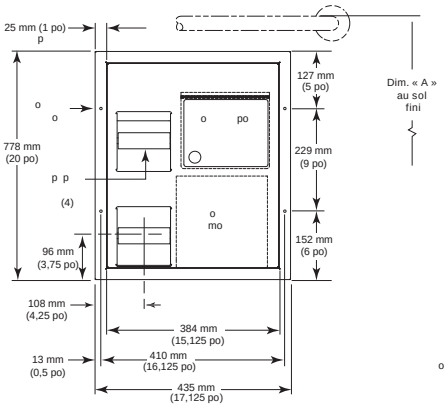

MODÈLE 5941

L'unité combinée à montage sur cloison comprend un distributeur de papier hygiénique et un réceptacle pour les serviettes hygiéniques. Elle est fabriquée en acier inoxydable robuste avec des surfaces apparentes sans soudure au fini satiné. La porte et le panneau arrière sont de calibre 18. La porte est munie d'une charnière à piano et d'une serrure à barillet.

Dimensions totales : 435 mm L x 508 mm H x 114 mm P (17,125 po x 20 po x 4,5 po)

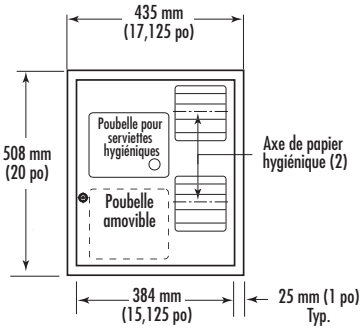

MODÈLE 5942

Unité combinée encastrée. Distribue deux rouleaux à centres standards jusqu'à 133 mm (5,25 po) de diamètre. Distribution non contrôlée. Poubelle pour serviettes hygiéniques avec porte à couvercle basculant à fermeture automatique. Poubelle à déchets d'une capacité de 3,8 L (1 gal).

Ouverture d'encastrement de 391 mm L x 1 464 mm H x 108 mm P
(15,375 po x 18,25 po x 4,25 po)

–10 Semi-encastré 83 mm (3,25 po) dans le mur, 32 mm (1,25 po) en saillie.

–11 Fixation en surface en saillie du mur de 108 mm (4,5 po).

–69 Porte inversée en option

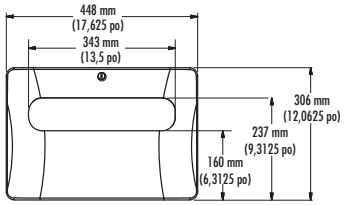

MODÈLE 5A40-11

Série Diplomat

Conception à géométrie unique à double courbe. Fabriqué en acier inoxydable au fini satiné architectural. Distributeur de couvre-sièges fixé en surface. Distribue 250 couvre-sièges en papier simples standard ou à demi-pli.

L'unité mesure 448 mm L x 306 mm H x 44 mm P (17,625 po x 12,0625 po x 1,75 po)

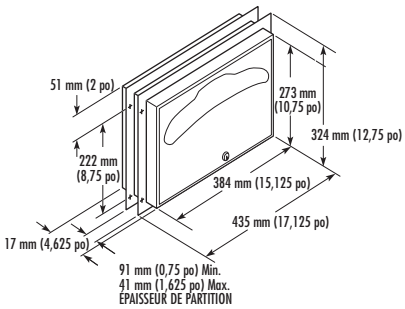

MODÈLE 582

Distributeur de couvre-sièges monté sur cloison desservant deux compartiments. Distribue 1 000 couvre-sièges en papier à un pli ou à demi-pli standard.

Ouverture dans la cloison de 279 mm L x 391 mm H (11 po x 15,375 po)

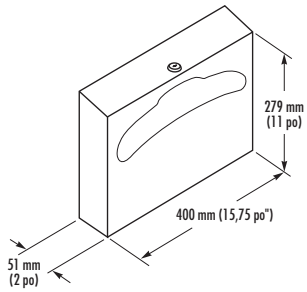

MODÈLE 583

Distributeur de couvre-sièges fixé en surface. Distribue 500 feuilles de couvre-sièges simples standard ou en papier à demi-pli.

L'unité mesure 381 mm L x 292 mm H x 60 mm P (15 po x 11,5 po x 2,375 po)

MODÈLE 5831

L'unité distribue 250 couvre-sièges (illustrés).

L'unité mesure 400 mm L x 279 mm H x 51 mm P (15,75 po x 11 po x 2 po)

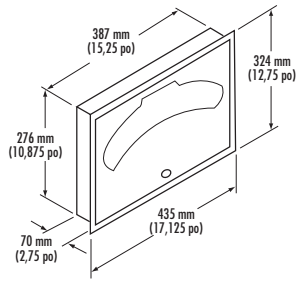

MODÈLE 584

Distributeur de couvre-sièges encastré. Distribue 500 feuilles de couvre-sièges simples standard ou en papier à demi-pli.

Ouverture d'encastrement de 400 mm L x 289 mm H x 70 mm P
(15,75 po x 11,375 po x 2,75 po)

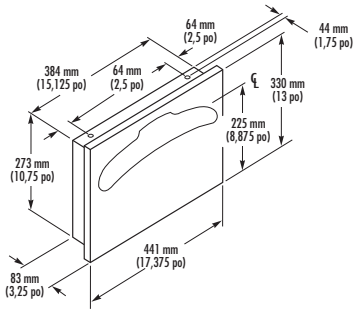

MODÈLE 5847

Série Contemporaine

Distributeur de couvre-sièges encastré. Distribue 500 couvre-sièges simples standard ou à demi-pli.

Ouverture d'encastrement de 397 mm L x 286 mm H x 70 mm P
(15,625 po x 11,25 po x 2,75 po)

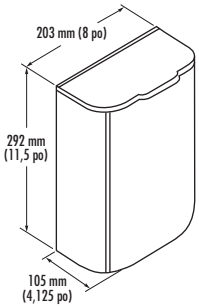

NOUVEAU MODÈLE 4781-11

Poubelle pour serviettes hygiéniques fixée en surface avec couvercle à charnière et fond avec verrou. Utilise un sac papier jetable résistant à l'eau.

L'unité mesure 203 mm L x 292 mm H x 105 mm P (8 po x 11,5 po x 4,125 po)

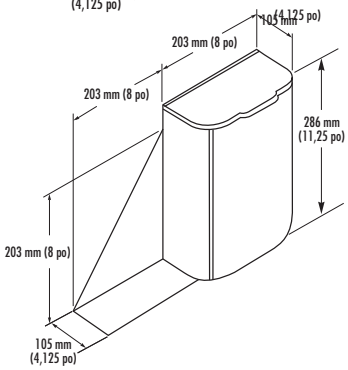

NOUVEAU MODÈLE 4791-11

Poubelle pour serviettes hygiéniques fixée en surface avec tablette intégrée à couvercle à charnière et fond avec serrure à barillet. Tablette soudée à la poubelle à déchets. Utilise un sac papier jetable résistant à l'eau.

L'unité mesure 406 mm L x 286 mm H x 105 mm P (16 po x 11,25 po x 4,125 po)

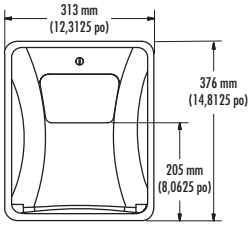

MODÈLE 4A00

Série Diplomat

Conception à géométrie unique à double courbe. Fabriqué en acier inoxydable au fini satiné architectural. Poubelle pour serviettes hygiéniques encastrée de 5,7 L (1,5 gal) avec porte à couvercle basculant. Récipient en plastique amovible.

Ouverture d'encastrement de 286 mm L x 349 mm H x 102 mm P (11,25 po x 13,75 po x 4 po)

–10 Semi-encastré 51 mm (2 po) dans le mur, 95 mm (3,75 po) en saillie

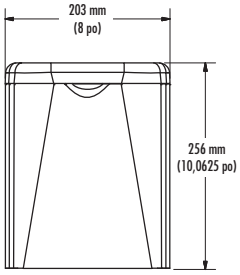

MODÈLE 4A10-11

Série Diplomat

Conception à géométrie unique à double courbe. Fabriqué en acier inoxydable au fini satiné architectural. Poubelle pour serviettes hygiéniques de 5,7 L (1,5 gal) fixée en surface avec couvercle à charnière. Accepte toutes les doublures de tierces parties.

L'unité mesure 203 mm L x 256 mm H x 98 mm P (8 po x 10,0625 po x 3,875 po)

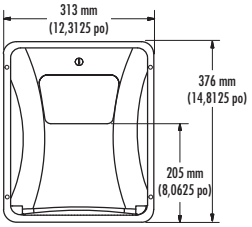

MODÈLE 4A11

Série Diplomat

Conception à géométrie unique à double courbe. Fabriqué en acier inoxydable au fini satiné architectural. Monté sur la cloison pour desservir deux compartiments. Poubelle pour serviettes hygiéniques de 5,7 L (1,5 gal) avec porte à couvercle basculant à fermeture automatique. Récipient en plastique amovible.

Ouverture d'encastrement de 286 mm H x 349 mm L (11,25 po x 13,75 po)

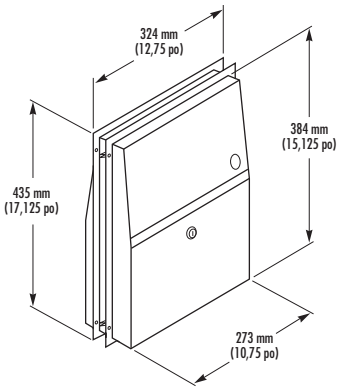

MODÈLE 4721-15

Monté sur la cloison pour desservir deux compartiments. Deux portes à couvercle basculant et poubelle à déchets en acier inoxydable amovible d'un seul côté. Les brides s'adaptent aux cloisons de 13 à 32 mm (0,5 po à 1,25 po) d'épaisseur. Utilise un sac papier jetable résistant à l'eau. Capacité de 5,7 L (1,5 gal).

Ouverture dans la cloison de 279 mm L x 391 mm H (11 po x 15,375 po)

Remarque : si vous utilisez un nombre impair de compartiments, utilisez un modèle 4722-15 sur le mur du dernier compartiment.

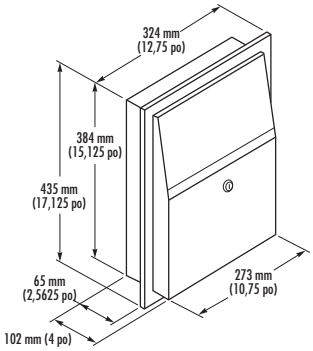

MODÈLE 4722-1015

Poubelle pour serviettes hygiéniques semi-encastrée avec porte à couvercle basculant et récipient amovible en acier inoxydable. Utilise un sac papier jetable résistant à l'eau.

Ouverture d'encastrement de 279 mm L x 391 mm H x 64 mm P (11 po x 15,375 po x 2,5 po)

En saillie de 37 mm (1,4375 po) du mur fini.

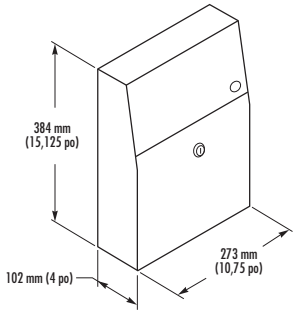

MODÈLE 4722-15

Poubelle pour serviettes hygiéniques fixée en surface avec porte à couvercle basculant et récipient amovible en acier inoxydable. Utilise un sac papier jetable résistant à l'eau.

L'unité mesure 273 mm L x 384 mm H x 102 mm P (10,75 po x 15,125 po x 4 po)

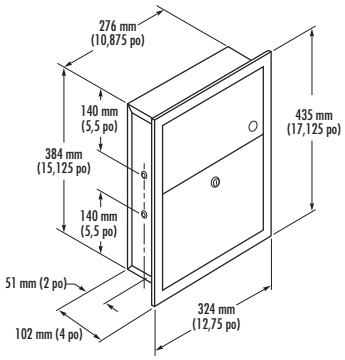

MODÈLE 4731-15

Poubelle pour serviettes hygiéniques encastrée avec porte à couvercle basculant et récipient amovible en acier inoxydable. Utilise un sac papier résistant à l'eau jetable. Peut également être utilisée comme poubelle à déchets de faible capacité.

Ouverture d'encastrement de 289 mm L x 391 mm H x 102 mm P (11,375 po x 15,375 po x 4 po)

En saillie de 37 mm (1,4375 po) du mur fini.

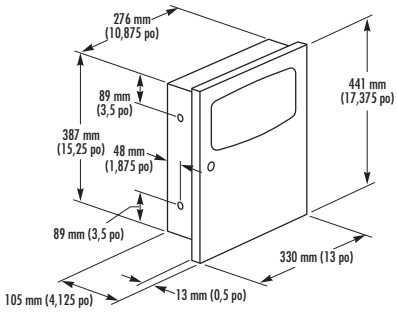

MODÈLE 4737

Série Contemporaine

Poubelle pour serviettes hygiéniques encastrée avec porte à couvercle basculant. Récipient en plastique moulé amovible et étanche.

Ouverture d'encastrement de 289 mm L x 391 mm H x 102 mm P (11,375 po x 15,375 po x 4 po)

–10 Semi-encastré 54 mm (2,125 po) dans le mur, 51 mm (2 po) en saillie.

–11 Fixation en surface en saillie du mur de 105 mm (4,125 po).

Remarque : encastré ou semi-encastré seulement.

BX l'icône indique BradEX®

Tous les distributeurs Bradley combinent un style profilé et contemporain à une structure durable et résistante au vandalisme. Les portes comportent des charnières à piano pleine longueur qui facilitent l'entretien et des serrures à barillet qui augmentent la sécurité. Les configurations s'étendent des modèles semi-encastrés et encastrés aux modèles fixées en surface et montés sur cloison.

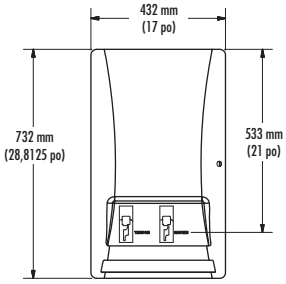

MODÈLE 4A20

Série Diplomat

Conception à géométrie unique à double courbe. Fabriqué en acier inoxydable au fini satiné architectural. Distributeur encastré de serviettes hygiéniques/tampons. Distribue 18 serviettes hygiéniques et 28 tampons. Spécifiez le choix de pièce de monnaie (Gratuit, 10 ¢, 25 ¢, 50 ¢, 1,00 $).

Ouverture d'encastrement de 410 mm L x 708 mm H x 102 mm P (16,125 po x 27,875 po x 4 po)

–11 Fixation en surface en saillie du mur de 146 mm (5,75 po).

–45 Fonctionne avec des pièces de 25 ¢

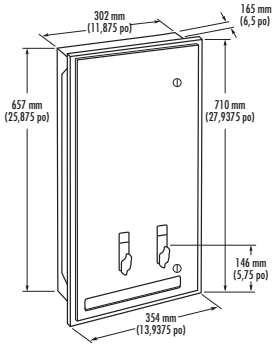

MODÈLE 401

Distributeur encastré de serviettes hygiéniques/tampons. Distribue 30 serviettes hygiéniques et 28 tampons. Bride de type glissante permettant l'installation encastrée ou partiellement encastrée; elle peut être enlevée pour la fixation en surface. Le mécanisme de péage par pièces de monnaie peut être remplacé sur place sans retirer le boîtier du mur. Spécifiez le choix de pièce de monnaie (Gratuit, 10 ¢, 25 ¢, 50 ¢, 1,00 $).

Ouverture d'encastrement de 318 mm L x 670 mm H x 152 mm P (12,5 po x 26,375 po x 6 po)

–45 Fonctionne avec des pièces de 25 ¢

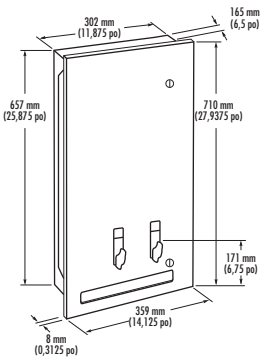

MODÈLE 4017

Série Contemporaine

Distributeur encastré de serviettes hygiéniques/tampons. Distribue 30 serviettes hygiéniques et 28 tampons. Charnière à piano pleine longueur et deux serrures à barillet. Le mécanisme de péage par pièces de monnaie peut être remplacé sur place sans retirer le boîtier du mur. Spécifiez le choix de pièce de monnaie (Gratuit, 10 ¢, 25 ¢, 50 ¢, 1,00 $).

Ouverture d'encastrement de 318 mm L x 670 mm H x 165 mm P (12,5 po x 26,375 po x 6,5 po)

–10 Semi-encastré 102 mm (4 po) dans le mur, 51 mm (2 po) en saillie.

–11 Fixation en surface en saillie du mur de 171 mm (6,75 po)

–45 Fonctionne avec des pièces de 25 ¢

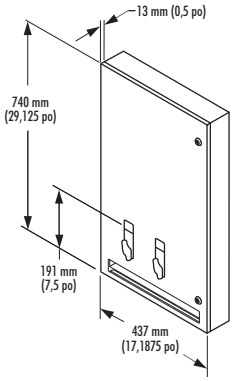

MODÈLE 407

Série Contemporaine

Distributeur encastré de serviettes hygiéniques/tampons. Distribue 18 serviettes hygiéniques et 28 tampons. Conception peu profonde permettant de l'encastrer complètement dans un mur standard de 102 mm (4 po) de profondeur. Le mécanisme de péage par pièces de monnaie peut être remplacé sur place sans retirer le boîtier du mur. Spécifiez le choix de pièce de monnaie (Gratuit, 10 ¢, 25 ¢, 50 ¢, 1,00 $).

Ouverture d'encastrement de 410 mm L x 708 mm H x 102 mm P (16,125 po x 27,875 po x 4 po)

–11 Fixation en surface; en saillie du mur de 111 mm (4,375 po).

–45 Fonctionne avec des pièces de 25 ¢

–1145 Fixation en surface, fonctionne avec des pièces de 25 ¢

ATTENTION : Produits pour l'export. Nous contacter

NOUVEAU MODÈLE 962

Unité encastrée avec corps en polyéthylène à accès universel. Extérieur en acier inoxydable brossé. Distributeur moulé standard à revêtement double (contient environ 50 par distributeur). Ceinture de sécurité avec boucle à came, réglable avec une main. Le mécanisme d'amortissement pneumatique à gaz assure des mouvements d'ouverture et de fermeture doux. Capable de soutenir une charge statique de 113,4 kg (250 lb).

NOUVEAU MODÈLE 962-11

Fixation en surface

NOUVEAU MODÈLE 963

Polyéthylène haute densité résistant aux bactéries avec charnières de soutien en acier des deux côtés. Le mécanisme antichoc pneumatique ouvre et ferme l'unité sans heurt. Distributeur de doublure et crochets pour sacs à main ou à couche moulés. La boucle en nylon est ajustable d'une main. Moucheté gris et blanc

NOUVEAU MODÈLE 9631

Gris pâle uni

NOUVEAU MODÈLE 9632

Ivoire

NOUVEAU MODÈLE 964

Siège mural pour tout-petit. Polyéthylène haute densité résistant aux bactéries avec charnières de soutien en acier des deux côtés. Le mécanisme antichoc pneumatique ouvre et ferme l'unité sans heurt. La boucle en nylon est ajustable d'une main. Gris.

BX l'icône indique BradEX®

L'icône indique les produits certifiés pour poids bariatriques qui suivent les lignes directrices du FGI.

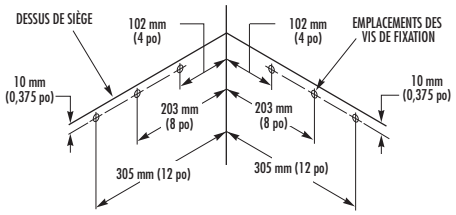

MODÈLE 954

Siège de douche en coin à charnière. Acier inoxydable satiné ultra résistant avec bordures repliées de 19 mm (0,75 po). Se plie en position verticale lorsqu'il n'est pas utilisé.

MODÈLE 9541

Siège de douche en coin fixe

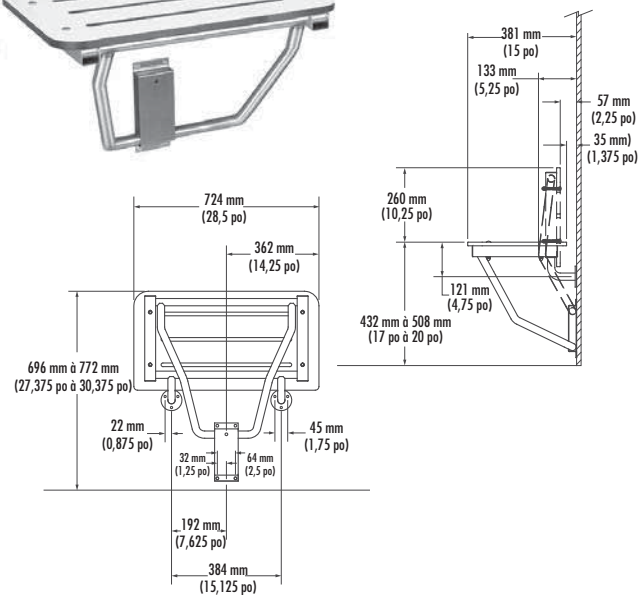

MODÈLE 9562

Siège de douche pliant en résine phénolique. Tubulure en acier inoxydable avec support mural et charnières à piano en acier inoxydable. Siège en résine phénolique massive de 13 mm (0,5 po). Se plie en position verticale lorsqu'il n'est pas utilisé. Conçu pour soutenir une charge statique maximale de 181,4 kg (400 lb).

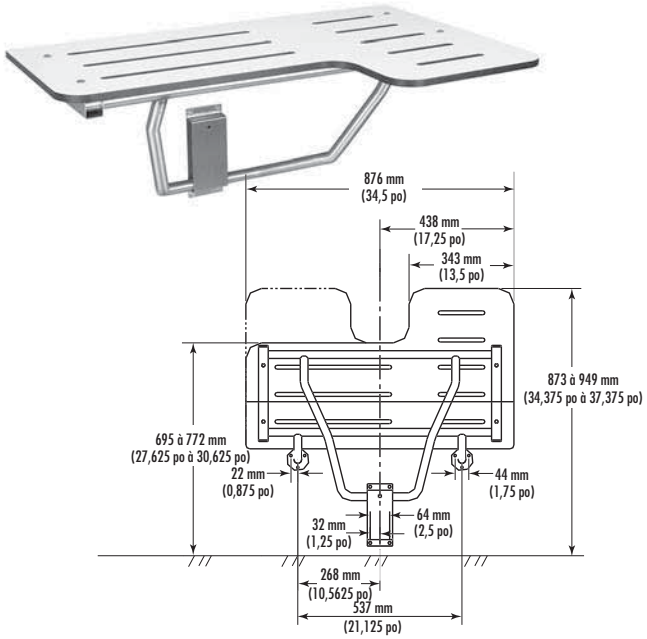

MODÈLE 9569

Cadre à poutrelle en U de calibre 16 et en tubulure de calibre 18 de diamètre de 25 mm (1 po) en acier inoxydable satiné. Siège en résine phénolique massive de 13 mm (0,5 po) de profondeur, en fini mélaminé blanc mat. Réversible : s'adapte à une configuration à droite ou à gauche. Conception à accès universel. Pour connaître les options de couleurs, visitez le site Web. Lorsqu'installé correctement, il est conçu pour soutenir une charge statique maximale de 113,4 kg (250 lb).

Réversible – S'adapte à une configuration à droite ou à gauche

NOUVEAU MODÈLE 9591

Siège de douche pliant en résine phénolique. Tubulure en acier inoxydable avec support mural et charnières à piano en acier inoxydable. Siège en résine phénolique massive de 13 mm (0,5 po). Se plie en position verticale lorsqu'il n'est pas utilisé. Conçu pour soutenir une charge statique maximale de
226,8 kg (500 lb).

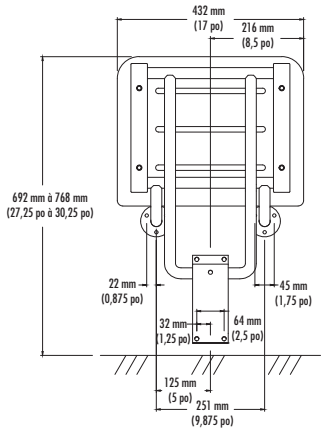

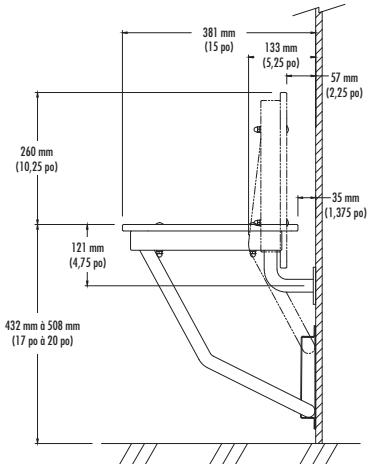

NOUVEAU MODÈLE 9592

Siège de douche pliant en plastique massif Bradmar™. Tubulure en acier inoxydable avec support mural et charnières à piano en acier inoxydable. Siège en polyéthylène haute densité de 25 mm (1 po) d'épaisseur. Tous les bords exposés sont lisses. Configuration carrée. Se plie en position verticale lorsqu'il n'est pas utilisé. Conçu pour soutenir une charge statique maximale de 226,8 kg (500 lb).

Couleur : galet lin au fini texturé.

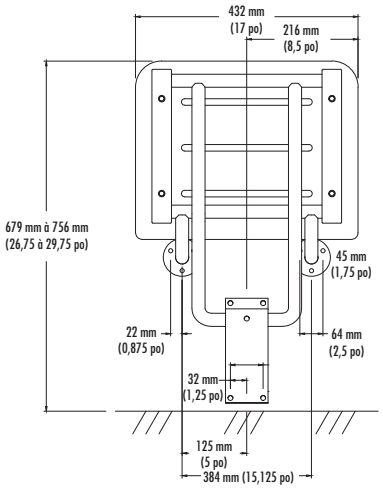

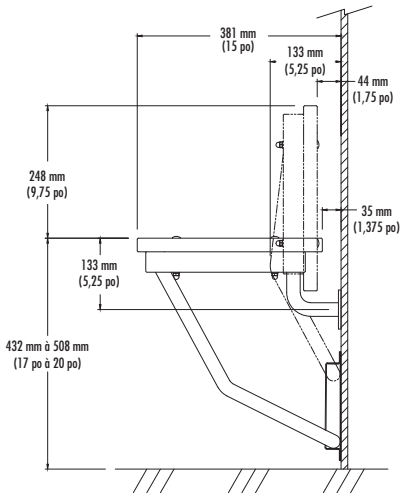

COMMEX
ANOX® Diffusion Paris - France
www.anox.fr - anox@anox.fr - +33 1 44 25 03 90

NOUVEAU MODÈLE 9593

Siège de douche pliant en plastique massif Bradmar™. Tubulure en acier inoxydable avec support mural et charnières à piano en acier inoxydable. Siège en polyéthylène haute densité de 25 mm (1 po) d'épaisseur. Tous les bords exposés sont lisses. Configuration carrée. Se plie en position verticale lorsqu'il n'est pas utilisé. Conçu pour soutenir une charge statique maximale de 181,4 kg (400 lb).

Couleur : galet lin au fini texturé.

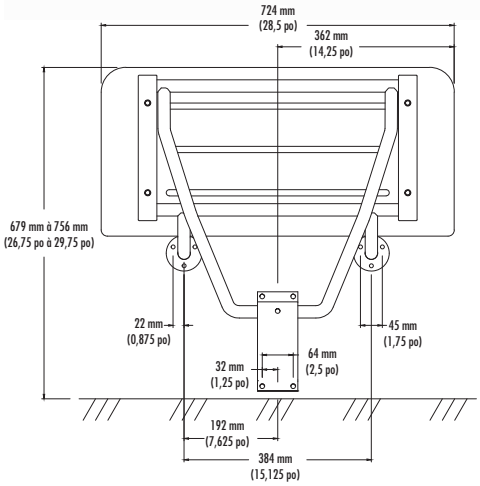

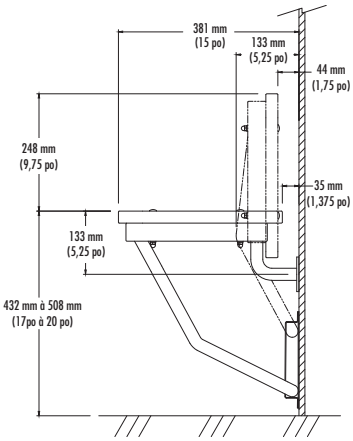

NOUVEAU MODÈLE 9594

Siège de douche pliant en plastique massif Bradmar. Tubulure en acier inoxydable avec support mural et charnières à piano en acier inoxydable. Siège en polyéthylène haute densité de 25 mm (1 po) d'épaisseur. Tous les bords exposés sont lisses. Configuration carrée. Se plie en position verticale lorsqu'il n'est pas utilisé. Conçu pour soutenir une charge statique maximale de 113,4 kg (250 lb).

Couleur : galet lin au fini texturé.

Réversible – S'adapte à une configuration à droite ou à gauche

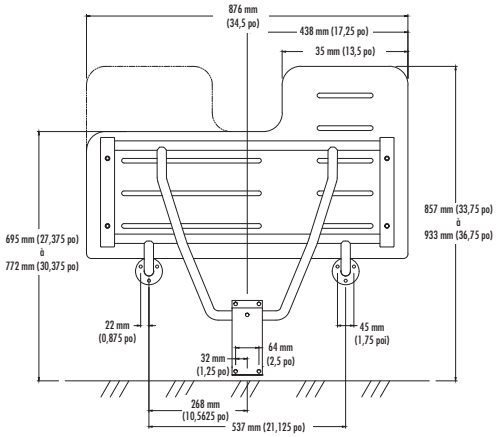

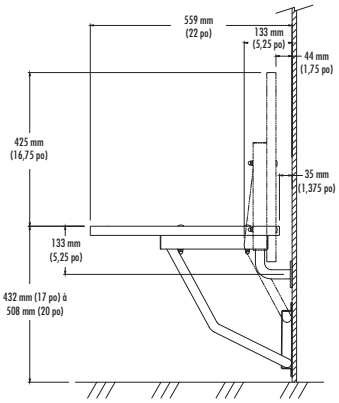

MODÈLE 957

Siège de douche pliant pour personne obèse avec configuration du côté gauche et accès universel. Cadre fabriqué en tubulures en acier inoxydable, cadre principal carré de 32 mm (1,25 po) de calibre 18, avec des traverses rondes de 25 mm (1 po) de calibre 18. Siège en résine phénolique massive de 13 mm (0,5 po) de profondeur en fini mélaminé blanc mat. Une fois installé correctement, conçu pour soutenir au moins 544,3 kg (1 200 lb).

MODÈLE 9571

Configuration pour le côté droit

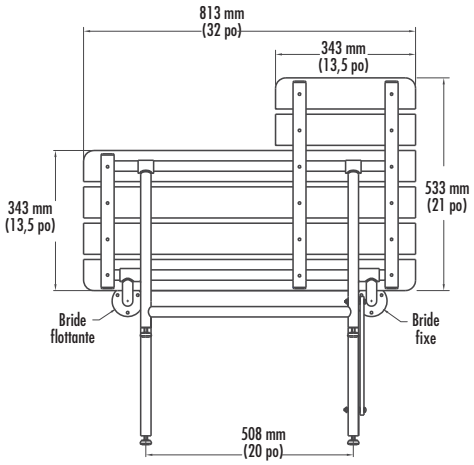

957

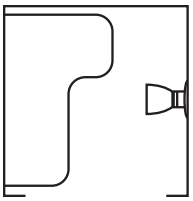

9571

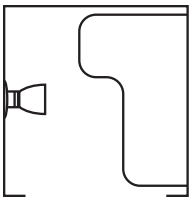

MODÈLE 958

Banc de douche pour personne obèse

Siège de douche pliant pour personne obèse conçu pour l'accès universel. Cadre fabriqué en tubulures en acier inoxydable, cadre principal carré de 32 mm (1,25 po) de calibre 18, avec des traverses rondes de 25 mm (1 po) de calibre 18. Siège en résine phénolique massive de 13 mm (0,5 po) de profondeur en fini mélaminé blanc mat. Une fois installé correctement, conçu pour soutenir au moins 544,3 kg (1 200 lb).

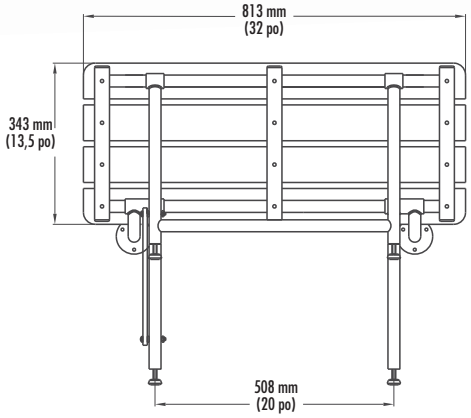

Tous les rideaux de douche sont offerts en largeur de 914 mm (36 po), 1 067 mm (42 po), 1 219 mm (48 po), 1 524 mm (60 po) ou 1 829 mm (72 po), et en hauteur de soit 1 829 mm (72 po) soit 1 981 mm (78 po).

MODÈLE 9533

Rideau de douche en vinyle. Fabriqué en vinyle de calibre 6. Bordures ourlées et œillets thermoscellés 152 mm (6 po) centre à centre. Le rideau est blanc.

MODÈLE 9534

Rideau de douche en coutil. Fabriqué en coutil de coton à 100 % avec bordure supérieure ourlée et œillets en nickel chromé de 152 mm (6 po) centre à centre. Le rideau est blanc.

MODÈLE 9535

Rideau de douche antimicrobien. Fabriqué en vinyle de calibre 8 de 283 g (10 oz) antimicrobien renforcé de nylon. Ignifuge et auto-désodorisant avec œillets antirouilles à 152 mm (6 po) centre à centre. Tous les côtés ourlés. Le rideau est vert

MODÈLE 9537

Identique au rideau de douche modèle 9535; en blanc.

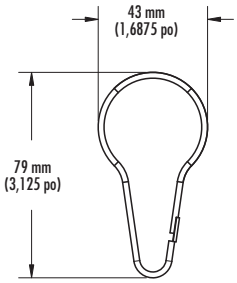

MODÈLE 9536

Crochet pour rideau de douche. Fabriqué en acier inoxydable à ressort.

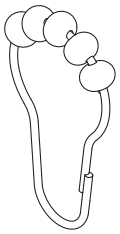

MODÈLE 9540

Crochet de rideau de douche à billes. Fabriqué en fil d'acier inoxydable avec fermoir.

Consulter les données techniques sur notre site Web.

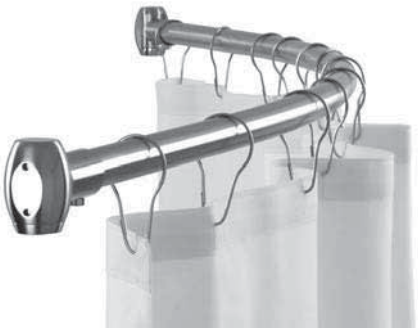

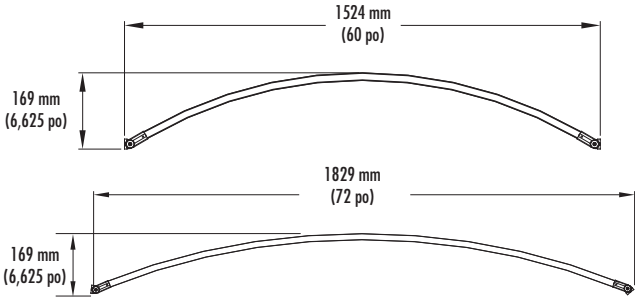

MODÈLE 9530-60

Tringle de douche fabriquée en acier inoxydable sans soudure avec des surfaces apparentes au fini satiné architectural. Pour douche de 1 524 mm (60 po) de largeur, augmentant l'espace disponible dans la douche.

–78 Fini poli brillant

MODÈLE 9530-72

–78 Fini poli brillant

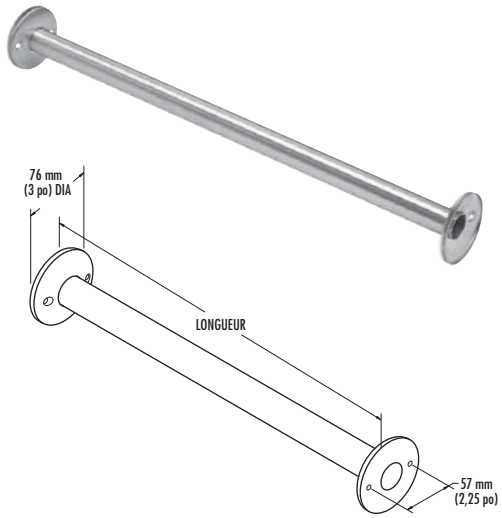

MODÈLE 9531

Tringle de douche ultra résistante avec fixations apparentes. Tringle en acier inoxydable à fini satiné de calibre 18 de 32 mm (1,25 po) de diamètre extérieur. Brides en acier inoxydable à fini satiné de calibre 22 de 76 mm (3 po) de diamètre extérieur. Pour les unités d'une longueur de 1 829 mm (72 po) ou plus, la pièce numéro 9522 est requise. Il faut spécifier la distance à partir du plafond.

Dimensions BradEx :
914 mm, 1 067 mm, 1 219 mm et 1 524 mm (36 po, 42 po, 48 po et 60 po)

MODÈLE 9531-4

Fini brillant

Pour les unités d'une longueur de 1 829 mm (72 po) ou plus, la pièce numéro 9522 (soutien au plafond) est requise. Il faut spécifier la distance à partir du plafond.

MODÈLE 953

Tringle à rideau de douche en acier inoxydable, à fini satiné, de 25 mm (1 po) de diamètre extérieur. Pour les tringles de plus de 1 829 mm (72 po) et en forme de L, spécifiez le modèle 9531 ou 9539.

Dimensions BradEx :
914 mm, 1 219 mm, 1 524 mm et 1 829 mm
(36 po, 48 po, 60 po et 72 po)

MODÈLE 953-4

Fini brillant

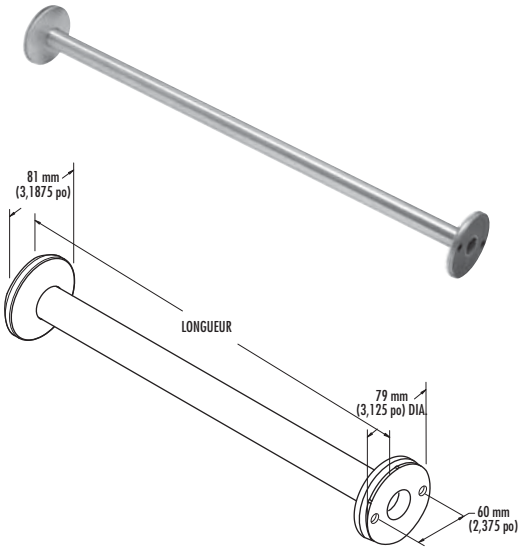

MODÈLE 9539

Tringle de douche ultra résistante avec fixations dissimulées. Fabriquée en acier inoxydable satiné; diamètre extérieur de 32 mm (1,25 po). Brides avec diamètre extérieur de 81 mm (3,1875 po). Les rosaces s'enclenchent par-dessus les brides afin de dissimuler les fixations. Pour les unités d'une longueur de 1 829 mm (72 po) ou plus, la pièce numéro 9522 (soutien au plafond) est requise. Il faut spécifier la distance à partir du plafond.

Dimensions :
914 mm, 1 129 mm et 1 524 mm (36 po, 48 po et 60 po)

MODÈLE 9539-4

Fini brillant

Pour les unités d'une longueur de 1 829 mm (72 po) ou plus, la pièce numéro 9522 est requise. Il faut spécifier la distance à partir du plafond.

MODÈLE 9538

Tringle à rideau de douche en acier inoxydable, à fini satiné, de 25 mm (1 po) de diamètre extérieur. Pour les tringles de plus de 1 829 mm (72 po) et en forme de L, spécifiez le modèle 9531 ou 9539.

Dimensions :
914 mm, 1 067 mm, 1 219 mm, 1 524 mm et 1 829 mm
(36 po, 42 po, 48 po, 60 po et 72 po)

MODÈLE 9538-4

Fini brillant

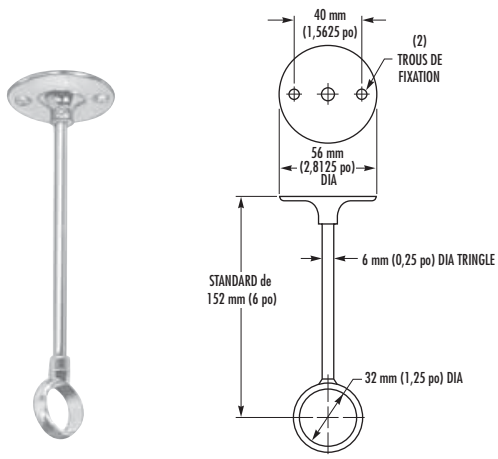

MODÈLE 9522

Supports de plafond pour tringle de douche. Pour tringle de douche d'un diamètre extérieur de 32 mm (1,25 po). Support en laiton chromé, tige et collier en acier inoxydable.

Requis pour les barres de douche de 1 829 mm (72 po) et plus. Il faut spécifier la distance à partir du plafond.

Vous pouvez compter sur Bradley pour une gamme complète d'équipement haute sécurité pour les établissements pénaux et les centres de détention. Notre vaste gamme d'accessoires couvre aussi bien les étagères et les crochets à vêtement que les porte-savons et distributeurs de papier. Ils sont tous fabriqués en acier inoxydable ultra résistant.

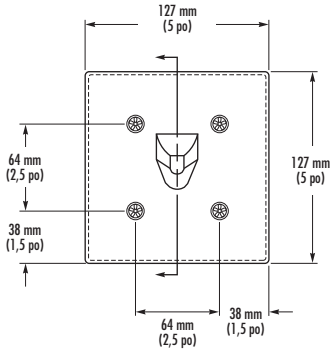

MODÈLE SA30

Barre de crochets à haute sécurité fabriquée en acier inoxydable ultra résistant avec surfaces apparentes au fini satiné architectural. Monopièce avec surfaces meulées lisses.

Montage enchâssé

L'unité mesure 127 mm L x 127 mm H (5 po x 5 po)

En saillie du mur de 33 mm (1,3125 po).

MODÈLE SA31

Monté à l'avant (illustré)

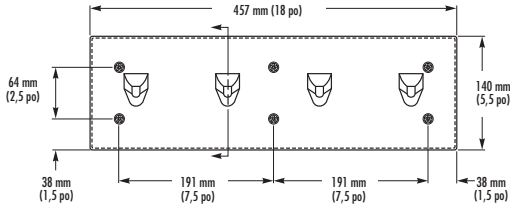

MODÈLE SA32

Bande de la barre de crochets haute sécurité fabriquée en acier inoxydable ultra résistant avec surfaces apparentes au fini satiné architectural. Tous les joints sont soudés et meulés lisses.

Montage enchâssé

L'unité mesure 457 mm L x 140 mm H (18 po x 5,5 po)

En saillie du mur de 33 mm (1,3125 po).

MODÈLE SA33

Monté à l'avant (illustré)

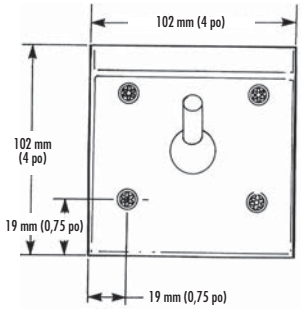

MODÈLE SA35

Plaque arrière pour barre de crochets haute sécurité, fabriquée en acier inoxydable ultra résistant, fini satiné architectural. Crochet haute sécurité en acier inoxydable avec joint à rotule pivotant se libérant en cas d'application d'une force excessive.

Montage enchâssé (montré en haut à gauche)

L'unité mesure 102 mm L x 102 mm H (4 po x 4 po)

En saillie du mur de 57 mm (2,25 po).

MODÈLE SA36

Monté à l'avant (montré en bas à gauche)

COMMEX
ANOX® Diffusion
www.anox.fr - anox@anox.fr - +33 1 44 25 03 90

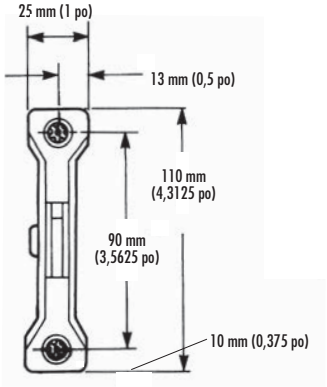

MODÈLE SA37

Patère haute sécurité. Support fabriqué en acier inoxydable ultra résistant avec crochets en acier inoxydable. Le crochet s'abaisse lorsqu'une force excessive est exercée. Tension réglable à l'aide d'un tournevis Torx spécial.

Monté à l'avant

L'unité mesure 25 mm L x 110 mm H (1 po x 4,3125 po)

En saillie du mur de 76 mm (3 po)

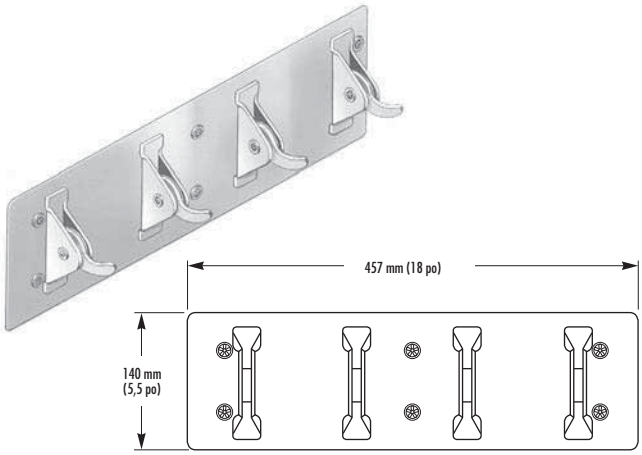

MODÈLE SA38

Barre de crochets à haute sécurité. Support fabriqué en acier inoxydable ultra résistant avec crochets en acier inoxydable. Le crochet s'abaisse lorsqu'une force excessive est exercée.

Montage enchâssé

L'unité mesure 457 mm L x 140 mm H (18 po x 5,5 po)

En saillie du mur de 76 mm (3 po)

MODÈLE SA39

Monté à l'avant (illustré)

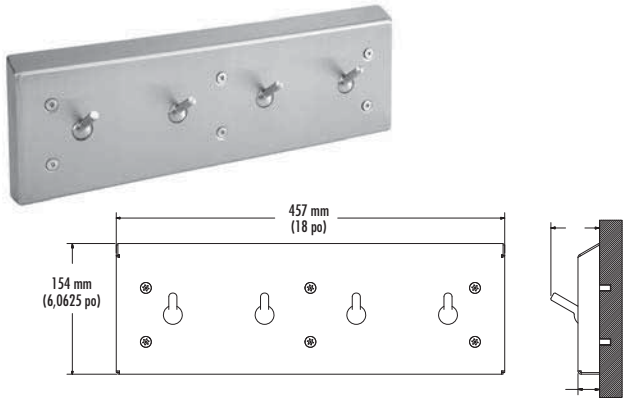

MODÈLE SA41

Bande de la barre de crochets haute sécurité fabriquée en acier inoxydable ultra résistant avec surfaces apparentes au fini satiné architectural. Tous les joints sont soudés et meulés lisses. Crochets haute sécurité en acier inoxydable avec joint à rotule pivotant se libérant en cas d'application de force excessive.

L'unité mesure 457 mm L x 154 mm H x 57 mm P (18 po x 6,0625 po x 2,25 po)

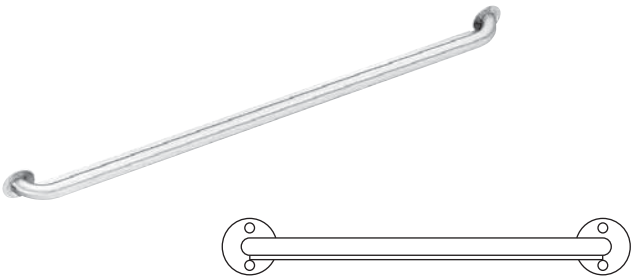

MODÈLE SA70

Barre d'appui, tubulure d'acier inoxydable ultra résistant de 38 mm (1,5 po) de diamètre extérieur avec brides de fixation soudées en acier inoxydable. Satisfait ou dépasse les normes A117.1 de l'ANSI, les directives d'accessibilité de l'ADA et de l'ABA pour les bâtiments et les installations (ADAAG) et les normes sur l'accessibilité de la Uniform Federal Accessibility Standard (UFAS). Montage frontal apparent par vis à tête Torx avec plaque d'obturation en acier inoxydable soudé. Offert en configuration -001, -002 et -059.

Consulter les données techniques pour connaître les dimensions BradEX

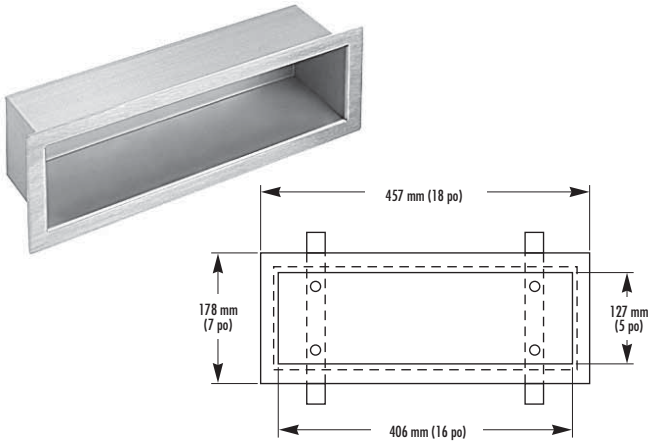

MODÈLE SA47

Tablette enchâssée et encastrée fabriquée en acier inoxydable ultra résistant avec surfaces apparentes au fini satiné architectural. Des goujons filetés sont fournis pour montage arrière selon l'épaisseur du mur spécifiée.

Montage enchâssé

L'unité de 457 mm (18 po) mesure 406 mm L x 127 mm H x 102 mm P (16 po x 5 po x 4 po) avec une bride de 457 mm x 178 mm (18 po x 7 po)

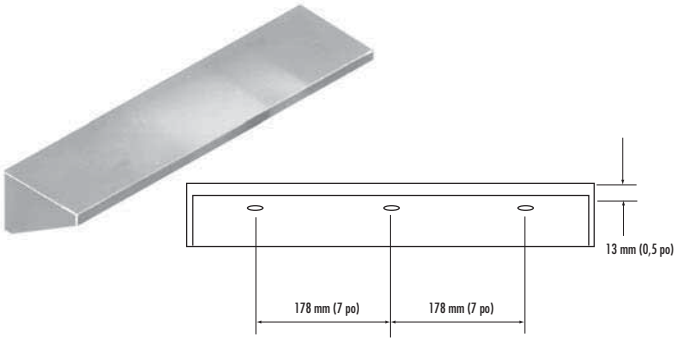

MODÈLE SA49

Tablette encastrée haute sécurité fabriquée en acier inoxydable ultra résistant avec surfaces apparentes au fini satiné architectural. Toutes les soudures sont lisses avec des coins polis et des rebords sans bavure. Le dos de la tablette est muni d'écrous-ancrage soudés acceptant des goujons filetés(fournis).

Montage enchâssé

L'unité mesure 406 mm L x 65 mm H (16 po x 2,5625 po)

En saillie du mur de 102 mm (4 po)

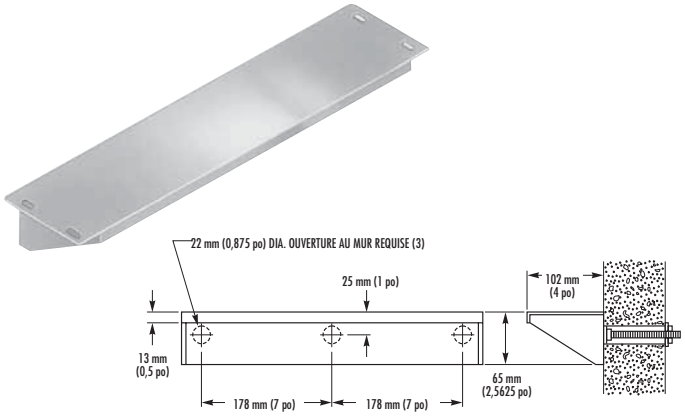

MODÈLE SA50

Tablette enchâssée haute sécurité avec fentes pour brosses à dents. Fabriquée en acier inoxydable ultra résistant avec fini satiné architectural. Quatre fentes pour des brosses à dents. Des goujons filetés sont fournis pour montage arrière selon l'épaisseur du mur spécifiée.

Montage enchâssé

L'unité mesure 457 mm L x 65 mm H (18 po x 2,5625 po)

En saillie du mur de 102 mm (4 po).

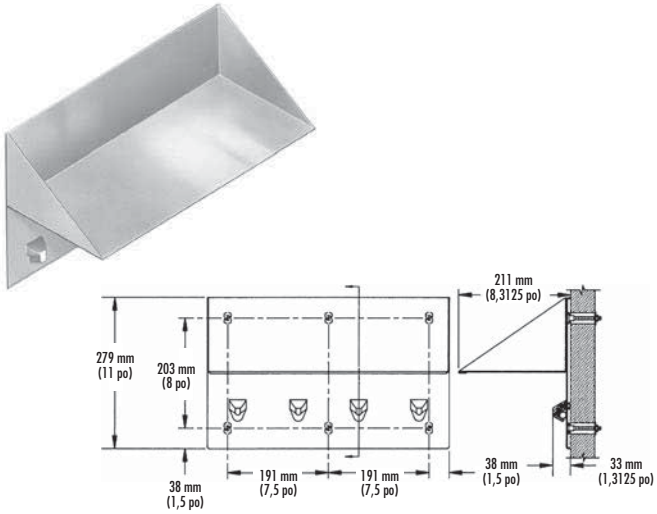

MODÈLE SA51

Étagère haute sécurité avec crochets à vêtements fabriquée en acier inoxydable ultra résistant avec des surfaces apparentes au fini satiné architectural. Tous les joints sont soudés et meulés lisses. Intérieur de l'étagère au fini uniforme par projection de billes de verre. Crochets haute sécurité fabriqués en laiton chromé avec bille et ressort en acier inoxydable. Mécanisme à friction se libérant en cas d'application de force excessive.

Montage enchâssé (illustré)

L'unité mesure 457 mm L x 279 mm H (18 po x 11 po)

En saillie du mur de 211 mm (8,3125 po).

MODÈLE SA52

Monté à l'avant

COMMEX
Bradley
ANOX® Diffusion
Paris - France
www.anox.fr - anox@anox.fr - +33 1 44 25 03 90

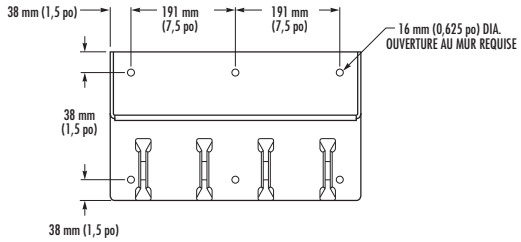

MODÈLE SA53

Étagère haute sécurité avec crochets. Tablette et plaque d'appui arrière fabriquées en acier inoxydable ultra résistant avec fini satiné architectural. Intérieur de la tablette au fini satiné par projection. Support fabriqué en acier inoxydable ultra résistant avec crochets en acier inoxydable. Des goujons filetés sont fournis pour montage arrière selon l'épaisseur du mur spécifiée.

Montage enchâssé (illustré)

L'unité mesure 457 mm L x 279 mm H (18 po x 11 po)

En saillie du mur de 203 mm (8 po)

MODÈLE SA54

Monté à l'avant

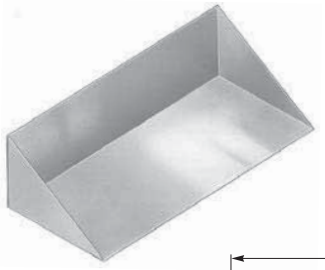

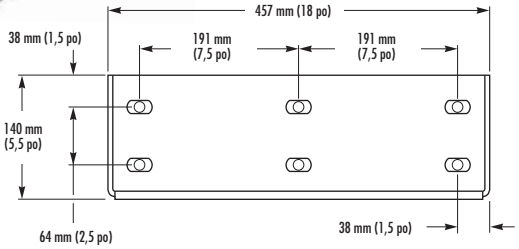

MODÈLE SA55

Étagère haute sécurité fabriquée en acier inoxydable ultra résistant avec des surfaces apparentes au fini satiné architectural. Tous les joints sont soudés et meulés lisses. Intérieur de l'étagère au fini par projection de billes de verre. La plaque d'appui de l'étagère à fixation arrière est munie d'écrous soudés pour des goujons filetés (fournis).

Montage enchâssé (illustré)

L'unité mesure 457 mm L x 140 mm H (18 po x 5,5 po)

En saillie du mur de 203 mm (8 po)

MODÈLE SA56

Monté à l'avant

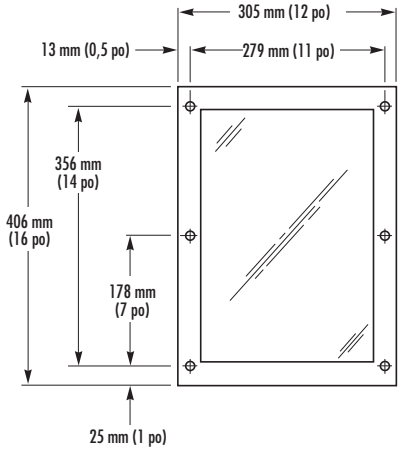

MODÈLE SA01

Miroir haute sécurité fabriqué en acier inoxydable de calibre 14. Renforcé d'un endos en panneau de fibres. Enchâssé avec écrous d'ancrage soudés à l'arrière du cadre. Fourni avec des tiges filetées de 6 mm (0,25 po) de calibre 20 coupées à une longueur correspondant à l'épaisseur spécifiée du mur. Conçu pour les endroits où des miroirs ordinaires peuvent être cassés, volés ou utilisés comme arme.

L'unité mesure 305 mm L x 406 mm H (12 po x 16 po)

–1 Acier inoxydable de calibre 20 de série 300 poli à un fini architectural nº 8.

–2 Acier inoxydable de calibre 20 de série 400 avec fini brillant recuit.

–5 Miroir en Plexiglas®.

MODÈLE SA03

Montage frontal avec des vis de mécanique à tête Torx résistantes au vandalisme.

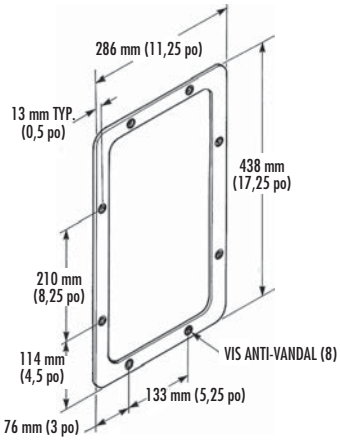

MODÈLE SA05

Miroir haute sécurité à cadre intégral fabriqué en acier inoxydable poli à un fini brillant architectural nº 8. Trous de montage fraisés. Fourni avec des vis mécanisées inviolables de 6 mm (0,25 po). Conçu pour les endroits où des miroirs ordinaires peuvent être cassés, volés ou utilisés comme arme. (illustré)

L'unité mesure 286 mm L x 438 mm H (11,25 po x 17,25 po)

MODÈLE SA06

L'unité mesure 255 mm L x 293 mm H (10,0625 po x 11,5625 po)

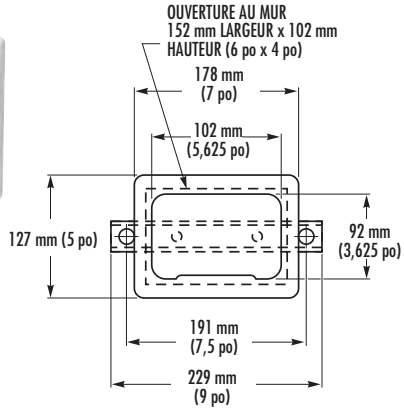

MODÈLE SA16

Porte-savon encastré et enchâssé fabriqué en acier inoxydable ultra résistant avec surfaces apparentes au fini satiné architectural. Bords biseautés afin d'assurer un ajustement affleurant sur la surface du mur. Des goujons filetés sont fournis pour montage enchâssé arrière selon l'épaisseur du mur spécifiée.

L'unité mesure 143 mm L x 92 mm H x 70 mm P (5,625 po x 3,625 po x 2,75 po) avec une bride de 127 mm x 178 mm (5 po x 7 po)

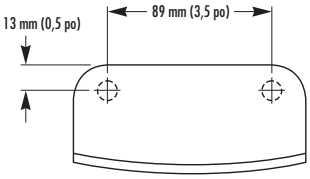

MODÈLE SA21

Porte-savon fabriqué en acier inoxydable ultra résistant avec fini satiné architectural. Fabriqué en acier inoxydable monopièce avec trois trous d'évacuation.

Porte-savon avec écrous-ancrage soudés acceptant les goujons de 6 mm (0,25 po) de calibre - 20 fournis. Écrous et rondelles inclus. Montage enchâssé

MODÈLE SA22

Porte-savon fourni avec vis à tête Torx de 6 mm (0,25 po) de calibre 20 x 38 mm (1,5 po) L pour l'installation sur des ancrages muraux. Monté à l'avant (illustré).

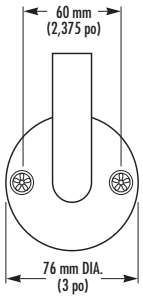

MODÈLE SA09

Porte-rouleau de papier hygiénique haute sécurité fabriqué en tubes d'acier inoxydable ultra résistant sans soudure avec fini satiné architectural. Embout en acier inoxydable soudé et meulé lisse.

Montage enchâssé

MODÈLE SA10

Monté à l'avant (illustré)

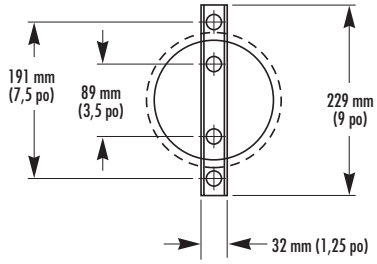

MODÈLE SA11

Porte-rouleau de papier hygiénique enchâssé et encastré en acier inoxydable monopièce sans soudure de 110 mm (4,3125 po) de profondeur et de 140 mm (5,5 po) de diamètre intérieur. Le rouleau sera poussé vers l'avant si des objets de contrebande sont dissimulés derrière. Des goujons filetés sont fournis pour montage arrière selon l'épaisseur du mur spécifiée.

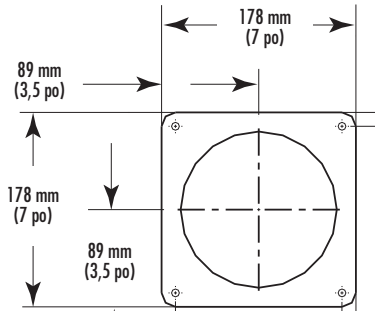

MODÈLE SA12

BX

Porte-rouleau de papier hygiénique monopièce à montage frontal encastré, en acier inoxydable avec bride avant soudée. L'unité mesure 110 mm (4,3125 po) de profondeur et 140 mm (5,5 po) de diamètre intérieur. Le rouleau sera poussé vers l'avant si des objets de contrebande sont dissimulés derrière.

L'unité mesure 178 mm L x 178 mm H x 114 mm P (7 po x 7 po x 4,5 po)

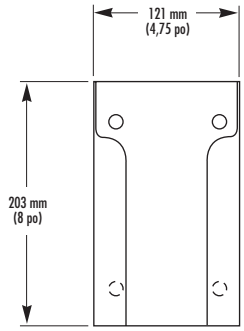

MODÈLE SA13

Porte-rouleau de papier hygiénique haute sécurité fabriqué en acier inoxydable sans soudure et surfaces apparentes avec fini satiné architectural. Intérieur de l'étagère au fini satiné lustré par projection. Les soudures et les rebords sont lisses et les coins sont arrondis.

Montage enchâssé

L'unité mesure 121 mm L x 203 mm H (4,75 po x 8 po)

En saillie du mur de 70 mm (2,75 po)

MODÈLE SA14

Monté à l'avant (illustré)

MODÈLE SA15

Monté sur cloisons (pour des cloisons de 25 mm [1 po] d'épaisseur)

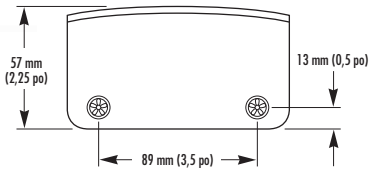

MODÈLE SA25

Porte-brosse à dents haute sécurité fabriqué en acier inoxydable ultra résistant avec surfaces apparentes sans soudure avec fini satiné architectural. Formé en acier inoxydable monopièce. Peut contenir 4 brosses à dents.

Montage enchâssé

L'unité mesure 127 mm L x 57 mm H (5 po x 2,25 po)

En saillie du mur de 71 mm (2,8125 po)

MODÈLE SA26

Monté à l'avant (illustré)

Bradley offre des accessoires de qualité pour les toilettes et les douches d'hôtel. La construction en acier inoxydable robuste fournit des années d'utilisation fiable. La conception attrayante et profilée s'agence bien avec les styles contemporains ou traditionnels. Disponibles avec divers finis qui peuvent s'agencer à tout décor d'hôtel.

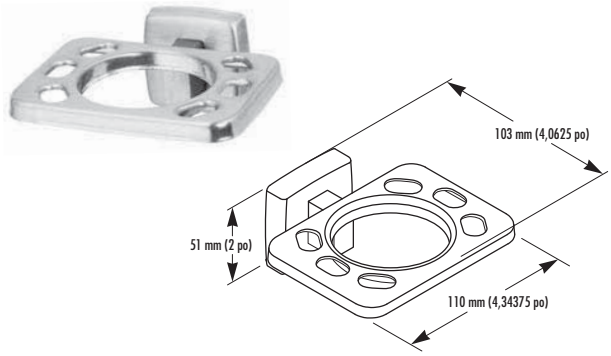

MODÈLE 9044

Porte-gobelet et porte-brosse à dents avec fixation en surface. Plaque de fixation dissimulée avec vis d'arrêt.

Fini satiné

L'unité mesure 110 mm L x 103 mm P (4,34375 po x 4,0625 po)

MODÈLE 9045

Fini poli brillant

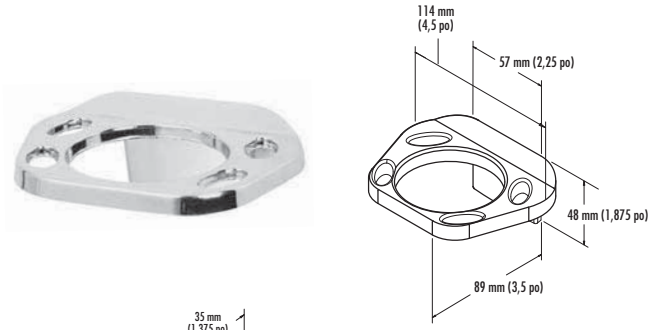

MODÈLE 924

Porte-gobelet et porte-brosse à dents fixé en surface. Plaque de fixation dissimulée avec vis d'arrêt.

Zamac chromé

L'unité mesure 114 mm L x 89 mm P (4,5 po x 3,5 po)

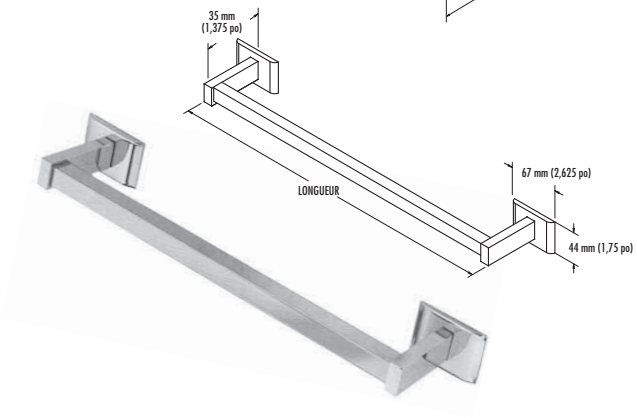

MODÈLE 907

Barre porte-serviette. S'enclenche sur la plaque de fixation dissimulée.

Laiton chromé

L'unité est offerte en largeurs de 457 mm, 610 mm et 914 mm (18 po, 24 po et 36 po).

En saillie du mur de 35 mm (1,375 po).

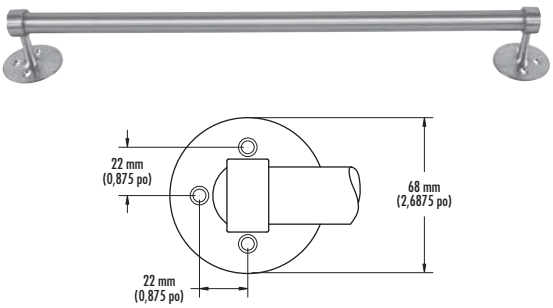

MODÈLE 908

Barre à serviettes ronde ultra résistante fixée en surface. Les poteaux de support sont en laiton chromé fini satiné. La barre avec diamètre extérieur de 25 mm (1 po) est en acier inoxydable satiné.

Fini satiné

L'unité est offerte en largeurs de 457 mm, 610 mm et 762 mm (18 po, 24 po et 30 po).

En saillie du mur de 83 mm (3,25 po).

–18 Longueur de 457 mm (18 po)

–24 Longueur de 610 mm (24 po)

l'icône indique BradEX®

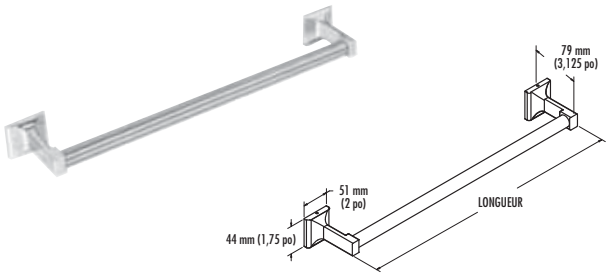

MODÈLE 926

Barre à serviettes ronde de 19 mm (0,75 po) avec fixation en surface. Plaque de fixation dissimulée avec vis d'arrêt.

Zamac chromé

L'unité est offerte en largeurs de 457 mm et 610 mm (18 po et 24 po)

En saillie du mur de 79 mm (3,125 po).

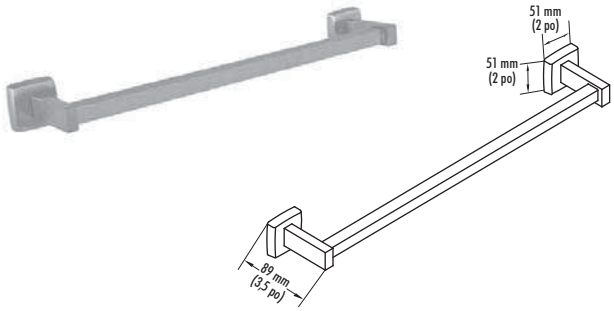

MODÈLE 9054

Barre à serviettes carrée avec fixation en surface de 19 mm (0,75 po). Plaque de fixation dissimulée avec vis d'arrêt.

Fini satiné

L'unité est offerte en largeurs de 457 mm, 610 mm et 762 mm* (18 po, 24 po et 30 po)*. La largeur de 762 mm (30 po) n'est pas offerte pour l'expédition par BradEX.

En saillie du mur de 76 mm (3 po)

MODÈLE 9055

Fini poli brillant

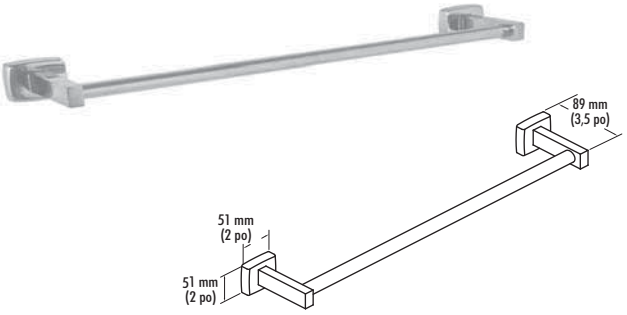

MODÈLE 9065

Barre à serviettes ronde avec fixation en surface de 19 mm (0,75 po). Plaque de fixation dissimulée avec vis d'arrêt.

Fini satiné

L'unité est offerte en largeurs de 457 mm, 610 mm et 762 mm* (18 po, 24 po et 30 po)*. La largeur de 762 mm (30 po) n'est pas offerte pour l'expédition par BradEX®.

En saillie du mur de 76 mm (3 po)

MODÈLE 9066

Fini poli brillant

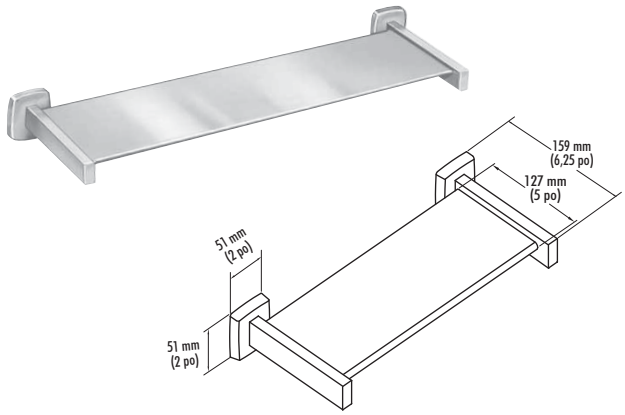

MODÈLE 9094

Tablette fixée en surface, en acier inoxydable de 127 mm (5 po) de profondeur. Plaque de fixation dissimulée avec vis d'arrêt.

Fini satiné

Les unités sont offertes en largeurs de 457 mm et 610 mm (18 po et 24 po)

En saillie du mur de 159 mm (6,25 po).

MODÈLE 9095

Fini poli brillant (tablette satinée)

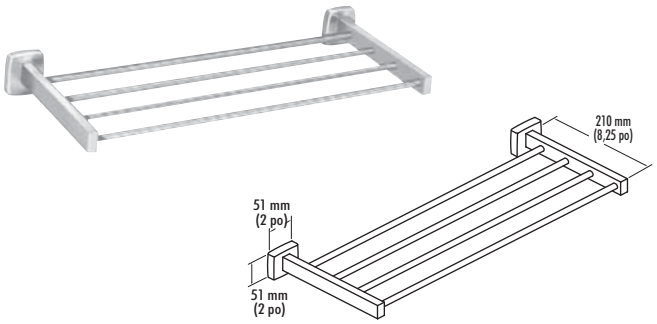

MODÈLE 9104

Tablette à serviettes fixée en surface, en acier inoxydable de 203 mm (8 po) de profondeur. Plaque de fixation dissimulée avec vis d'arrêt.

Fini satiné

Les unités sont offertes en largeurs de 457 mm et 610 mm (18 po et 24 po)

Consulter les données techniques pour connaître les dimensions BradEX

MODÈLE 9105

Fini poli brillant

–63 Sans orifices d'évacuation

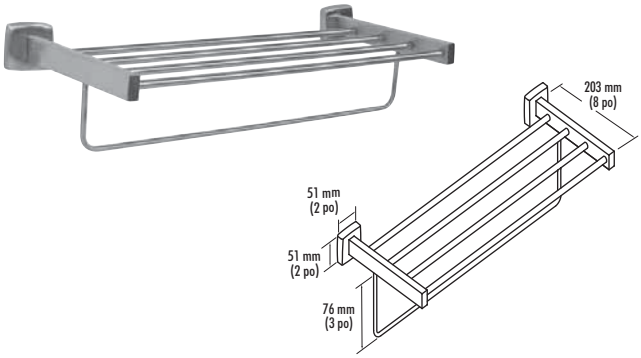

MODÈLE 9104-90

Tablette à serviettes fixée en surface, en acier inoxydable de 203 mm (8 po) de profondeur avec barre porte-serviette. Plaque de fixation dissimulée avec vis d'arrêt.

Fini satiné

Les unités sont offertes en largeurs de 457 mm et 610 mm (18 po et 24 po)

MODÈLE 9105-90

Fini poli brillant

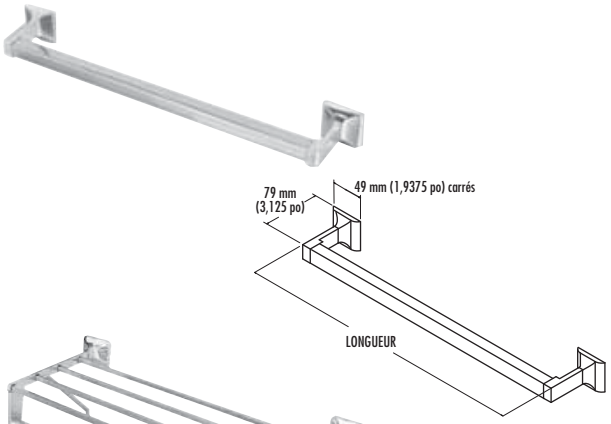

MODÈLE 927

Barre à serviettes carrée de 19 mm (0,75 po) à fixation en surface. Plaque de fixation dissimulée avec vis d'arrêt.

Zamac chromé

L'unité est offerte en largeurs de 457 mm et 610 mm (18 po et 24 po)

En saillie du mur de 79 mm (3,125 po).

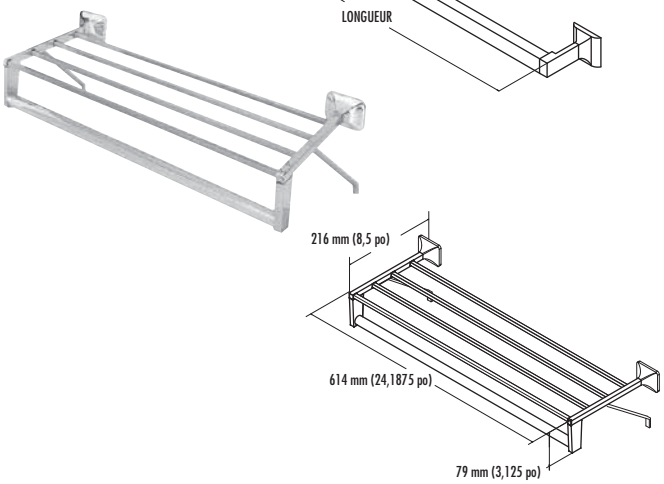

MODÈLE 9301

Tablette pour serviette de 216 mm (8,5 po) de profondeur à fixation en surface avec barre porte-serviette et supports. Plaque de fixation dissimulée avec vis d'arrêt.

Zamac chromé

L'unité est offerte en largeurs de 457 mm et 610 mm (18 po et 24 po).

l'icône indique BradEX®

COMMEX
Bradley
ANOX® Diffusion
www.anox.fr - anox@anox.fr - +33 1 44 25 03 90

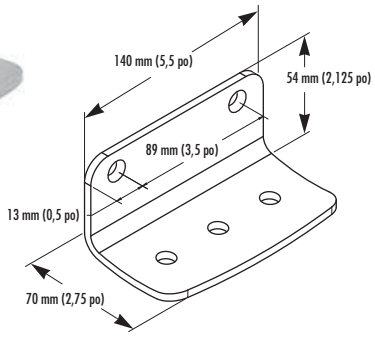

MODÈLE 900

Porte-savon en acier inoxydable avec fixation en surface, ultra robuste, de calibre 7, avec trous d'évacuation.

Fini satiné

L'unité mesure 140 mm L x 54 mm H x 70 mm P (5,5 po x 2,125 po x 2,75 po)

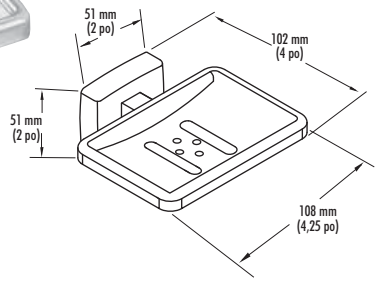

MODÈLE 9014

Porte-savon en acier inoxydable avec fixation en surface avec trous d'évacuation. Plaque de fixation dissimulée avec vis d'arrêt.

Fini satiné

L'unité mesure 108 mm L x 102 mm P (4,25 po x 4 po)

–63 Sans trous d'évacuation

MODÈLE 9015

Fini poli brillant

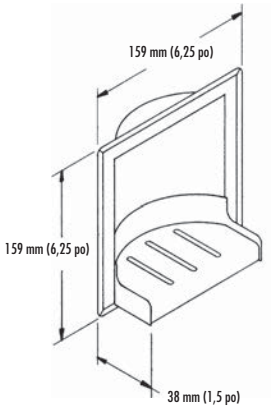

MODÈLE 9352

Porte-savon en acier inoxydable encastré. Coupelle pour savon en plastique.

Fini poli brillant

Ouverture d'encastrement de 133 mm L x 133 mm H x 51 mm P (5,25 po x 5,25 po x 2 po)

MODÈLE 9353

Fini satiné

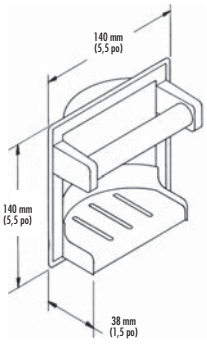

MODÈLE 9362

Porte-savon encastré. Coupelle pour savon en plastique transparent robuste.

Acier inoxydable au fini poli brillant

Ouverture d'encastrement de 133 mm L x 133 mm H x 51 mm P (5,25 po x 5,25 po x 2 po)

–55 Bride de fixation arrière pour installation sur cloison sèche

MODÈLE 9363

Acier inoxydable satiné

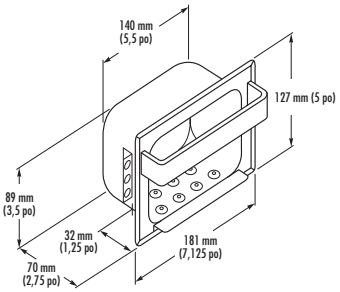

MODÈLE 940

Porte-savon en acier inoxydable encastré. Unité ancrée dans les murs de maçonnerie grâce aux crochets pour mortier.

Fini satiné

Ouverture d'encastrement de 159 mm L x 108 mm H x 70 mm P
(6,25 po x 4,25 po x 2,75 po)

MODÈLE 9402

Unité munie d'une bride de fixation arrière pour installation sur cloison sèche.

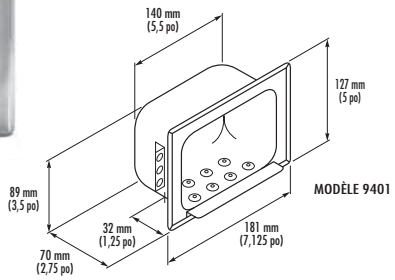

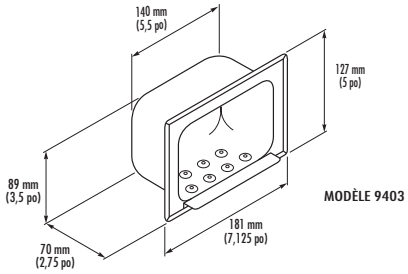

MODÈLE 9401

Porte-savon en acier inoxydable encastré.

Ouverture d'encastrement de 159 mm L x 108 mm H x 70 mm P
(6,25 po x 4,25 po x 2,75 po)

Avec crochets pour mortier (montrés en haut à gauche)

MODÈLE 9403

Avec bride de fixation murale (montrée en bas à gauche)

MODÈLE 9403-96

Unité sans rebord d'égouttement.

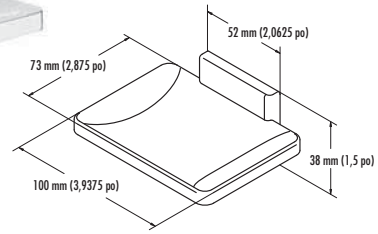

MODÈLE 921

Porte-savon fixé en surface. Plaque de fixation dissimulée avec vis d'arrêt.

Zamac chromé

L'unité mesure 100 mm L x 73 mm P (3,9375 po x 2,875 po)

MODÈLE 921-60

Avec trous d'évacuation

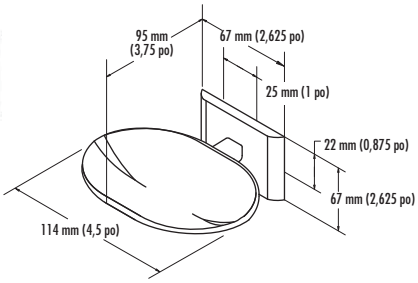

MODÈLE 901

Porte-savon. S'enclenche sur la plaque de fixation dissimulée.

Laiton chromé

MODÈLE 901-60

Avec trous d'évacuation

COMIMEX
ANOX® Diffusion
www.anox.fr - anox@anox.fr - +33 1 44 25 03 90

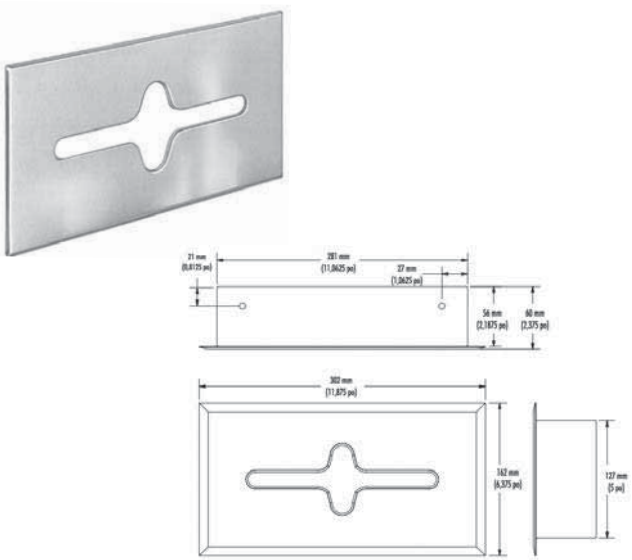

MODÈLE 987

Distributeur de papier-mouchoir encastré fabriqué en acier inoxydable avec des surfaces apparentes au fini satiné. Bord roulé sur l'ouverture de la plaque frontale. Peut contenir une boîte de 100 papiers-mouchoirs.

Fini satiné

L'unité mesure 295 mm L x 159 mm H x 67 mm P (11,625 po x 6,25 po x 2,625 po)

MODÈLE 987-78

Fini en acier inoxydable poli

Voir bradleycorp.com pour connaître les dimensions exactes de chaque modèle.

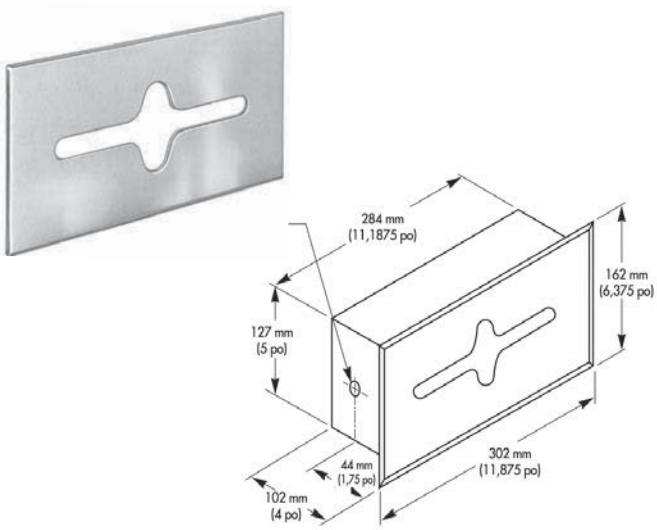

MODÈLE 987-36

Distributeur de papier-mouchoir à grande capacité, encastré et fabriqué en acier inoxydable avec surfaces apparentes au fini satiné. Contient une boîte de 300 papiers-mouchoirs.

Fini satiné

Ouverture d'encastrement de 273 mm L x 130 mm H x 102 mm P
(10,75 po x 5,125 po x 4 po)

Voir bradleycorp.com pour connaître les dimensions exactes de chaque modèle

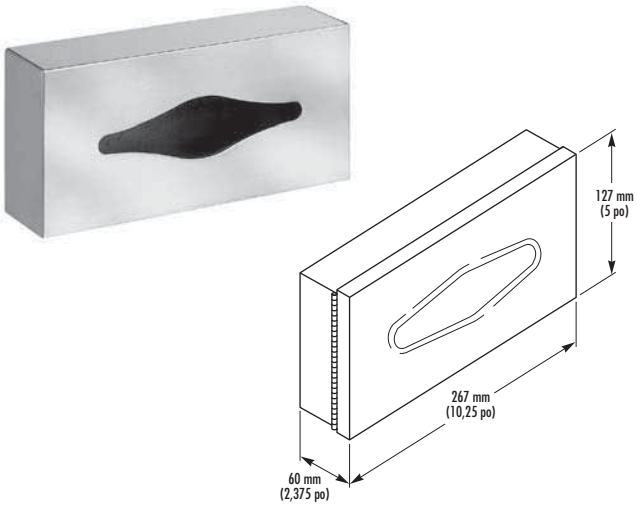

MODÈLE 987-11

Distributeur de papier-mouchoir fixé en surface, fabriqué en acier inoxydable avec des surfaces apparentes au fini satiné. Peut contenir une boîte de 100 papiers-mouchoirs.

Fini satiné

L'unité mesure 267 mm L x 127 mm H x 60 mm P (10,5 po x 5 po x 2,375 po)

Voir bradleycorp.com pour connaître les dimensions exactes de chaque modèle

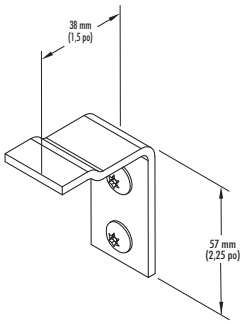

MODÈLE 9111

Crochet à vêtement en acier inoxydable, fixé en surface. Fixation apparente.

Fini satiné

En saillie du mur de 38 mm (1,5 po).

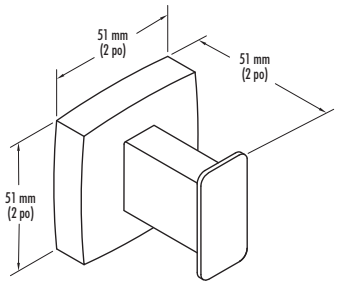

MODÈLE 9114

Crochet simple en acier inoxydable, fixé en surface. Plaque de fixation dissimulée avec vis d'arrêt.

Fini satiné

L'unité mesure 51 mm L x 51 mm H (2 po x 2 po)

En saillie du mur de 51 mm (2 po)

MODÈLE 9115

Fini poli brillant

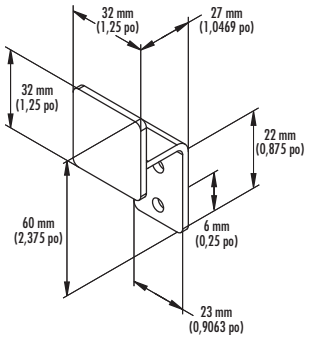

MODÈLE 917

Crochet simple en acier inoxydable, fixé en surface. Fixation apparente.

Fini satiné

En saillie du mur de 29 mm (1,125 po)

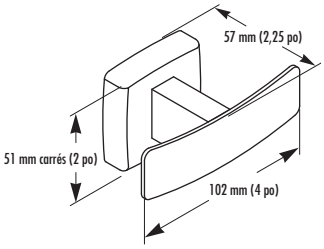

MODÈLE 9124

Patère à double crochet en acier inoxydable fixée en surface. Plaque de fixation dissimulée avec vis d'arrêt.

Fini satiné

En saillie du mur de 57 mm (2,25 po)

MODÈLE 9125

Fini poli brillant

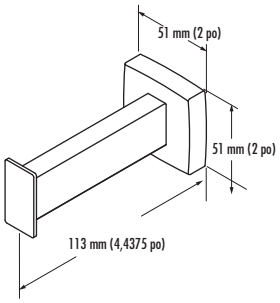

MODÈLE 9314

Crochet pour serviette en acier inoxydable, fixé en surface. Plaque de fixation dissimulée avec vis d'arrêt.

Fini satiné

En saillie du mur de 113 mm (4,4375 po)

MODÈLE 9315

Fini poli brillant

En saillie du mur de 105 mm (4,125 po)

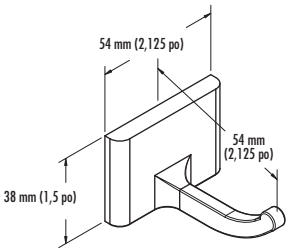

MODÈLE 931

Crochet simple fixé en surface. Plaque de fixation dissimulée avec vis d'arrêt.

Zamac chromé

En saillie du mur de 54 mm (2,125 po)

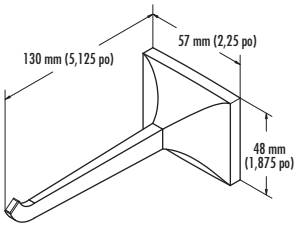

MODÈLE 9311

Crochet pour serviette fixé en surface. Plaque de fixation dissimulée avec vis d'arrêt.

Zamac chromé

En saillie du mur de 130 mm (5,125 po)

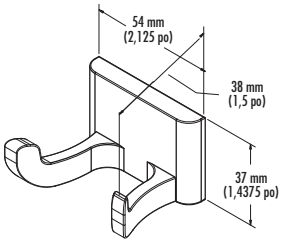

MODÈLE 932

Patère à double crochet fixée en surface. Plaque de fixation dissimulée avec vis d'arrêt.

Zamac chromé

En saillie du mur de 38 mm (1,5 po)

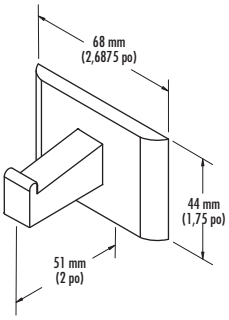

MODÈLE 911

Crochet simple. S'enclenche sur la plaque de fixation dissimulée.

Laiton chromé

En saillie du mur de 51 mm (2 po)

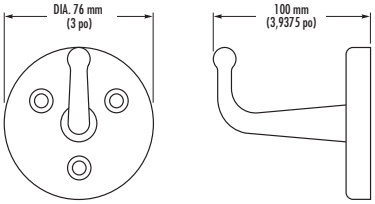

MODÈLE 9118

Crochet fabriqué en laiton forgé au fini chromé brillant

L'unité mesure 76 mm (3 po) de diamètre

En saillie du mur de 100 mm (3,9375 po)

Fixation apparente.

–81 Laiton chromé satiné

MODÈLE 9119

Fixation dissimulée

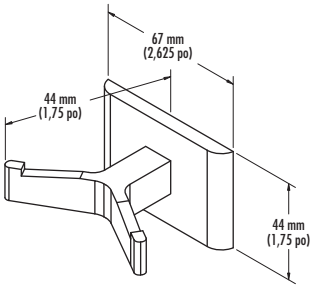

MODÈLE 912

Patère à double crochet. S'enclenche sur la plaque de fixation dissimulée.

Laiton chromé

En saillie du mur de 44 mm (1,75 po)

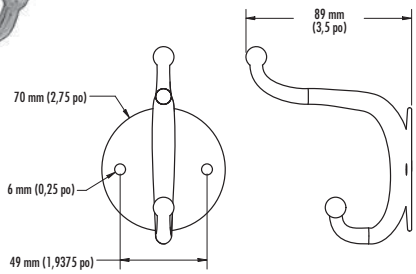

MODÈLE 914

Crochet double. Fixations apparentes. Mesure 70 mm (2,75 po) de diamètre.

Laiton chromé

En saillie du mur de 38 mm (1,5 po) et de 89 mm (3,5 po)

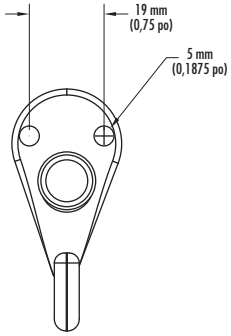

MODÈLE 915

Crochet et butoir. Fixations apparentes.

Laiton chromé

En saillie du mur de 76 mm (3 po).

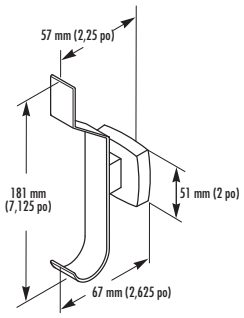

MODÈLE 9134

Crochet pour chapeaux et manteaux en acier inoxydable, fixé en surface. Plaque de fixation dissimulée avec vis d'arrêt.

Fini satiné

En saillie du mur de 67 mm (2,625 po)

MODÈLE 9135

Fini poli brillant

BX l'icône indique BradEX®

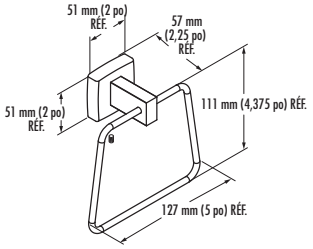

MODÈLE 9334

Anneau porte-serviette en acier inoxydable, fixé en surface. Plaque de fixation dissimulée avec vis d'arrêt.

Fini satiné

En saillie du mur de 60 mm (2,375 po)

MODÈLE 9335

Fini poli brillant

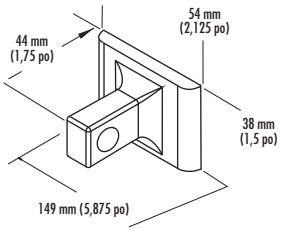

MODÈLE 934

Anneau porte-serviette fixé en surface. Plaque de fixation dissimulée avec vis d'arrêt.

Zamac chromé

En saillie du mur de 44 mm (1,75 po)

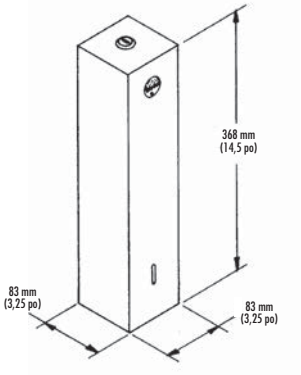

MODÈLE 9495

Distributeur de gobelets fixé en surface. Fabriqué en acier inoxydable de calibre 22 avec des surfaces apparentes au fini satiné architectural. Boîtier à charnière dans le bas et protégé par une serrure à barillet sur le dessus. Capacité de 150 gobelets de 89 ml (3 oz). Accepte aussi les gobelets de 207 ml (7 oz).

L'unité mesure 83 mm L x 368 mm H x 83 mm P (3,25 po x 14,5 po x 3,25 po)

MODÈLE 947

Corde à linge rétractable à fixation en surface. Fabriquée en acier inoxydable ultra résistant, au poli brillant nº 8. La corde mesure 1,83 m (6 pi) de longueur.

MODÈLE 9164

Ouvre-bouteille en acier inoxydable satiné à fixation en surface.

COMMEX
Bradley
ANOX® Diffusion
www.anox.fr - anox@anox.fr - +33 1 44 25 03 90

Bradley offre une gamme variée de crochets, de supports et d'étagères pour organiser l'équipement d'entretien. Diverses configurations sont disponibles pour s'adapter à n'importe quel besoin et n'importe quel espace. La construction en acier inoxydable soudé résiste à l'usage intense. Disponibles en fini satiné architectural.

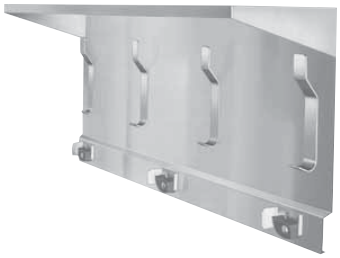

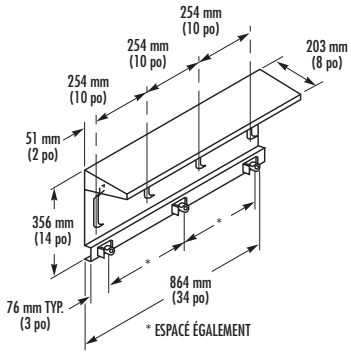

MODÈLE 9933

Construction monopièce avec cornières et crochets soudés. Pinces pour balais et vadrouilles constituées d'une came en caoutchouc à ressort et d'une pièce de retenue en acier plaqué.

L'unité mesure 356 mm H x 864 mm L (14 po x 34 po).
L'étagère est en saillie du mur de 203 mm (8 po)

Possède 4 crochets et 3 pinces.

MODÈLE 9934

L'unité mesure 1 118 mm (44 po) L et comprend 5 crochets et 4 pinces.

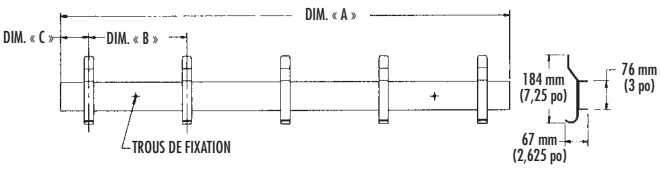

MODÈLE 9943

L'unité mesure 184 mm H x 610 mm L (7,25 po x 24 po).
En saillie du mur de 57 mm (2,25 po). 3 crochets.

MODÈLE 9944

L'unité mesure 914 mm (36 po) L et comprend 4 crochets.

MODÈLE 9945

L'unité mesure 1 219 mm (48 po) L et comprend 5 crochets.

MODÈLE 9946

L'unité mesure 1 524 mm (60 po) L et comprend 6 crochets.

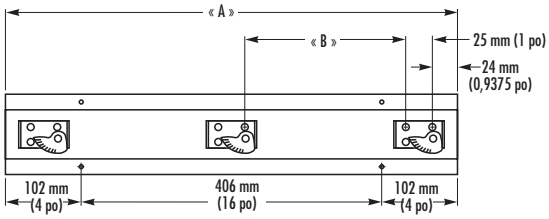

MODÈLE 9953

Support fixé en surface pour balais et vadrouilles. Fabriqué en acier inoxydable satiné. Pinces pour balais et vadrouilles constituées d'une came en caoutchouc à ressort et de pièces de retenue en acier plaqué.

L'unité mesure 102 mm H x 610 mm L (4 po x 24 po).
En saillie du mur de 70 mm (2,75 po). 3 pinces.

MODÈLE 9954

L'unité mesure 914 mm (36 po) L et comprend 4 pinces

MODÈLE 9955

L'unité mesure 1 219 mm (48 po) L et comprend 5 pinces

BX l'icône indique BradEX®

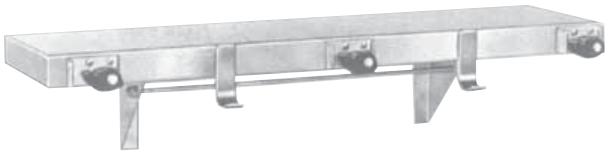

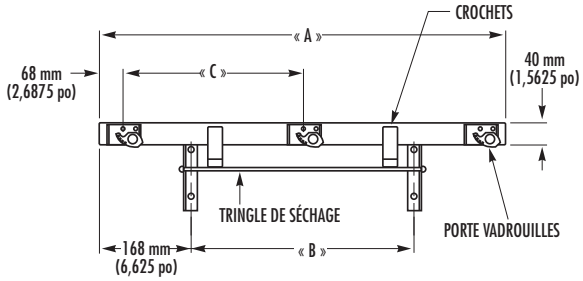

MODÈLE 9983

Tablette utilitaire fixée en surface avec barre de séchage. Fabriqué en acier inoxydable satiné. Pinces pour balais et vadrouilles constituées d'une came en caoutchouc à ressort et de pièces de retenue en acier plaqué.

L'unité mesure 762 mm L x 203 mm P (30 po x 8 po). Possède 2 crochets et 3 pinces.

MODÈLE 9984

L'unité mesure 914 mm (36 po) L, comprend 3 crochets et 4 pinces

MODÈLE 9985

L'unité mesure 1 067 mm (42 po) L, comprend 4 crochets et 5 pinces

MODÈLE 9986

L'unité mesure 1 219 mm (48 po) L, comprend 5 crochets et 6 pinces

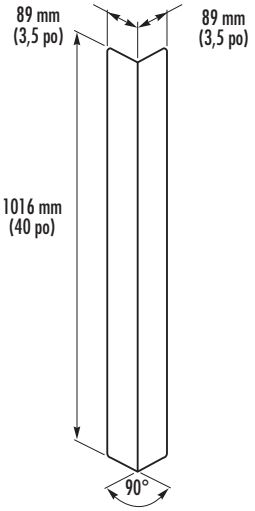

MODÈLE 991

Cornière fabriquée en acier inoxydable avec des surfaces apparentes au fini satiné architectural. Les surfaces apparentes sont arrondies. Aucune arête tranchante. Fixée au mur avec un endos adhésif spécial.

L'unité mesure 89 mm L x 1 016 mm H (3,5 po x 40 po)

Consulter les données techniques pour connaître les dimensions BradEX

L'hygiène, la durabilité et la sécurité sont intégrées dans la gamme de produits Bradley pour les hôpitaux et les soins des malades. Fabriquées en acier inoxydable pour une utilisation continue et sans problèmes.

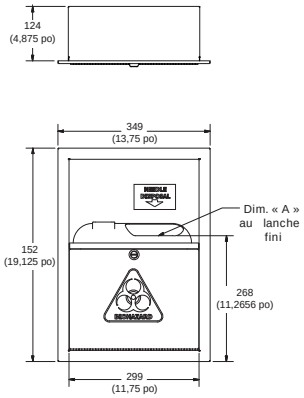

NOUVEAU MODÈLE 989

Poubelle encastrée pour aiguilles, fabriquée en acier inoxydable avec surfaces apparentes au fini satiné. Porte sécurisée avec une charnière à piano. Contenant pour aiguilles amovible avec serrure à barillet.

Ouverture d'encastrement de 305 mm L x 441 mm H x 127 mm P (12 po x 17,375 po x 5 po)

Contenant pour aiguilles non compris.

NOUVEAU MODÈLE 989-11

Fixation en surface

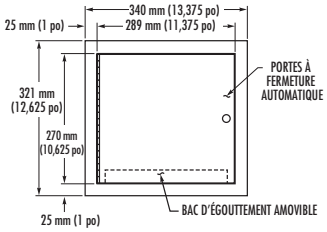

MODÈLE 9813

Armoire passe-spécimen. Portes à fermeture automatique avec charnières à piano et boutons en laiton chromé. Mécanisme d'interverrouillage empêchant l'ouverture simultanée des deux portes. Muni d'un plateau de déversement à joints soudés.

Ouverture d'encastrement de 295 mm L x 276 mm H (11,625 po x 10,875 po)

Brides réglables pour des murs de 89 à 140 mm d'épaisseur (3,5 po à 5,5 po).

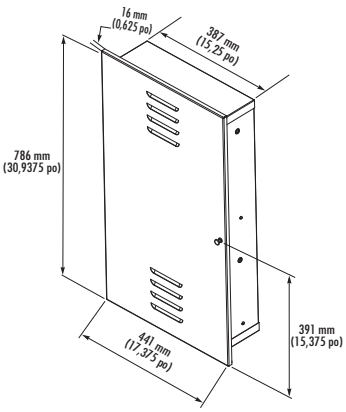

MODÈLE 990

Armoire de rangement encastrée pour bassin de lit. La porte est munie d'une charnière à piano, d'un loquet magnétique, d'une butée de tige, d'un bouton en laiton chromé et d'un évent à lames. Tiges intérieures et bac d'égouttement amovible. Fond antifuite empêchant les fuites derrière l'unité et dans la structure du mur.

Ouverture d'encastrement de 397 mm L x 738 mm H x 127 mm P (15,625 po x 29,0625 po x 5 po)

MODÈLE 990-11

Fixation en surface

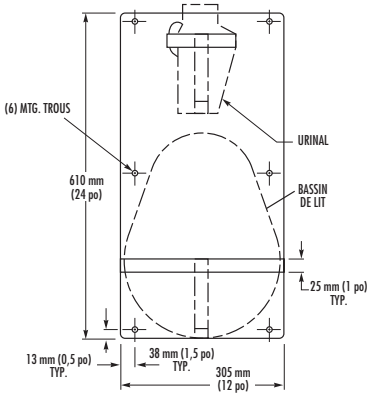

MODÈLE 9905

Rangement pour bassin de lit et urinal à fixation en surface. Fabriqué en acier inoxydable avec surfaces apparentes au fini satiné.

L'unité mesure 305 mm L x 610 mm H (12 po x 24 po)

En saillie du mur de 133 mm (5,25 po)

Remarque : le bassin de lit et l'urinal ne sont pas inclus.

BX l'icône indique BradEX®

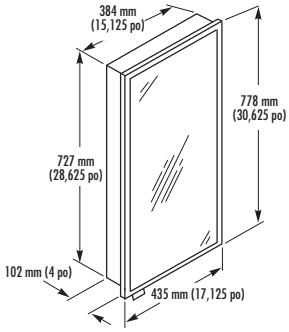

MODÈLE 175

Pharmacie en acier inoxydable encastrée. Porte-miroir d'une épaisseur de 6 mm (0,25 po) de 435 mm L x 778 mm H (17,125 po x 30,625 po) et butée de tige à ressort. Peut être inversé pour ouvrir la porte vers la gauche. Trois tablettes réglables en acier inoxydable.

Ouverture d'encastrement de 397 mm L x 740 mm H x 102 mm P (15,625 po x 29,125 po x 4 po)

–10 Semi-encastré

–11 Fixation en surface

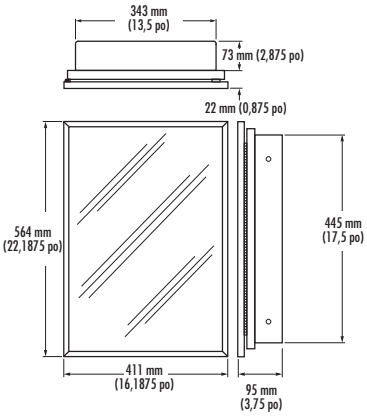

MODÈLE 9661

Pharmacie encastrée. Armoire monopièce blanche fabriquée en polystyrène robuste moulé par injection. Porte en acier avec fini émaillé. Porte avec charnière à piano pleine longueur et loquet magnétique. Cadre de miroir en acier inoxydable. Deux tablettes en polystyrène réglables. Réversible pour s'ouvrir vers la droite ou vers la gauche.

Ouverture d'encastrement de 356 mm L x 457 mm H x 76 mm P (14 po x 18 po x 3 po)

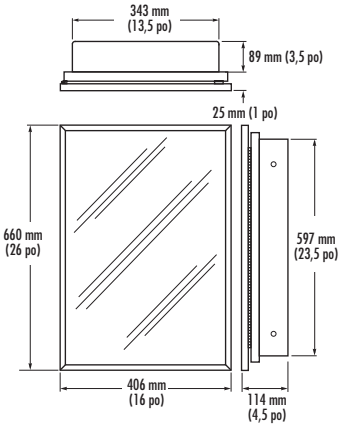

MODÈLE 9663

Pharmacie encastrée. Boîtier monopièce sans soudure fabriqué en acier épais au fini émaillé. Cadre de miroir en acier inoxydable. Miroir en verre flotté de qualité supérieure à endos plaqué cuivre. Trois tablettes réglables en métal prépeinturées. Réversible pour s'ouvrir vers la droite ou vers la gauche.

Ouverture d'encastrement de 356 mm L x 610 mm H x 92 mm P (14 po x 24 po x 3,625 po)

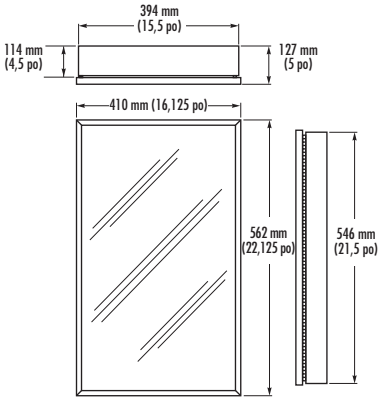

MODÈLE 9664

Pharmacie fixée en surface. Fabriquée en acier épais avec fini émaillé. Cadre de miroir en acier inoxydable. Miroir en verre flotté de qualité supérieure à endos plaqué cuivre. Deux tablettes en métal amovibles. Réversible pour s'ouvrir vers la droite ou vers la gauche.

L'unité mesure 413 mm L x 565 mm H x 127 mm P (16,25 po x 22,25 po x 5 po)

BRADMAR™

Fabriqué en polyéthylène haute densité (PEDH) composé de 30 % de matières recyclées avant consommation ou de 100 % de matières recyclées post-consommation. Les cloisons de style No-Site™, ne laissant aucun interstice entre la porte et le montant, sont disponibles en Bradmar. Couleurs standard, y compris des couleurs tachetées et unies, avec des sabots en acier inoxydable et des supports muraux en aluminium. Convient aux endroits humides et mouillés et les endroits à circulation dense ou sujets au vandalisme. Recommandées pour les écoles, les parcs, les centres récréatifs. Garantie de 15 ans.

Quincaillerie : aluminium ultra résistant.

RÉSINE PHÉNOLIQUE

Très durable. Pratiquement tous les motifs et toutes les couleurs de Formica®, Arborite® ou Trespa peuvent être choisis. Les rebords sont de couleur noire unie. Recommandée pour les endroits humides et mouillés. Résiste à l'eau, à l'huile et aux bactéries. Résiste au nettoyage par jet d'eau. Recommandée pour les parcs extérieurs, les piscines et les salles de douche. Garantie de trois ans contre le délaminage et la décoloration.

Quincaillerie : acier inoxydable coulé ultra résistant, charnières de portes en acier inoxydable estampé.

REVÊTEMENT EN POUDRE

Fini lustré de haute qualité. Économique. Conseillé pour les immeubles de bureaux, les restaurants, les établissements religieux et les environnements à faible risque de vandalisme. Garantie de 15 ans contre la rouille.

Quincaillerie : Zamak chromé ultra résistant.

GRANIT, SÉRIE FUSION

Quatre couleurs de granit naturel et trois finis d'acier inoxydable. Combine la beauté et la durabilité naturelles du granit avec le style élégant de l'acier inoxydable.

ACIER INOXYDABLE

Conception fonctionnelle et style contemporain. Fini satiné brossé doux, motifs 5WL texturés ou gaufrés disponibles. Bordures enveloppantes avec motifs texturés. Recommandé pour les aéroports, les stades et les haltes routières. Garantie de 15 ans contre la rouille.

Quincaillerie : Zamak chromé ultra ultra résistant.

SENTINEL™ AVEC BARRE DE TÊTE — SÉRIE 400

Les barres de têtes offrent la solution la plus économique pour les endroits à circulation dense et sujets au vandalisme. L'installation est facile pour les bâtiments neufs ou anciens puisqu'elle ne nécessite pas de travaux particuliers pour le sol et le plafond. La barre de tête sans prise offre une rigidité exceptionnelle.

FIXATION AU SOL — SÉRIE 500

Ce style réunit la conception et le rendement fonctionnel. Recommandé pour les bâtiments à hauts plafonds, ce style rehausse l'effet de configuration spacieuse. Une structure de béton d'un minimum de 76 mm (3 po) est requise pour l'ancrage. Ce style n'est pas disponible en plastique massif Bradmar.

FIXATION AU PLAFOND— SÉRIE 600

Ce style est idéal pour les endroits à plafonds bas. Offrant un plancher entièrement dégagé, permettant un entretien rapide et facile, ce style nécessite des supports de structure dans le plafond pour un maximum de rigidité. Non recommandé pour les plafonds d'une hauteur supérieure à 2,4 m (8 pi). Ce style n'est pas disponible en plastique massif Bradmar.

COMPARTIMENT AU PLAFOND ET AU SOL — SÉRIE 700

Ancré au sol et au plafond, le support de structure principal peut être fourni par les systèmes de montage des séries 500 et 600. Ce style est idéal pour les endroits nécessitant un support supplémentaire.

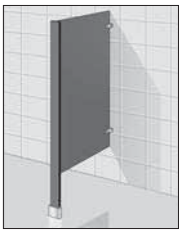

CLOISONS D'URINOIR

Le style suspendu au mur offre l'économie et la facilité d'entretien, tandis que les cloisons fixées au sol ou sol/plafond (non illustré) offrent une stabilité supplémentaire pour les endroits à circulation dense.

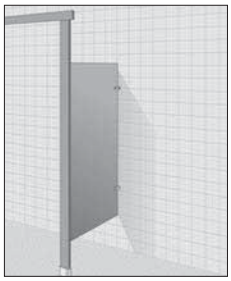

CLOISONS DE DOUCHE

Disponibles en plastique massif Bradmar, une formule avancée de polyéthylène haute densité (PEDH). De taille standard ou personnalisée en fonction du plan de votre installation, les cloisons de douche Bradmar sont disponibles en plusieurs couleurs, incluant les marbrées et granitées (voir bradleycorp.com pour la liste complète de couleurs). Tous les produits en plastique massif Bradmar sont couverts par une garantie de 15 ans.

La flexibilité de la conception est une des caractéristiques principales des casiers Lenox® qui offrent d'innombrables options et configurations. L'installation est simple. Les casiers Lenox sont expédiés entièrement assemblés et prêts pour la fixation aux murs et entre eux.

Les casiers en plastique massif sont fabriqués avec de la résine de polymère d'une couleur homogène. Les portes et les cadres sont de 13 mm (0,5 po) d'épaisseur et les côtés, les tablettes, les dessus et les fonds sont de 10 mm (0,375 po) d'épaisseur. Le boîtier du casier est une structure monopièce entièrement soudée fournissant une rigidité et une robustesse exceptionnelles. La barre de verrou continu s'étend tout le long de la porte, fournissant une fermeture sécuritaire. Le mécanisme de poignée peut accepter un cadenas et est fixé solidement à la porte. La NOUVELLE option de verrouillage DCL a une combinaison numérique, donc fini les clés perdues. La charnière à piano en acier inoxydable continue s'intègre à la porte et au corps principal du casier sur toute leur longueur. Garantie de 20 ans contre la rouille, le délaminage ou le bris des composants en plastique lors d'un usage normal.

OPTIONS :

NOUVEAUX verrous DCL	Cadenas à combinaison	Plaques numérotées	Tringles à vêtements
Serrures à clé intégrées	Bases en plastique massif	Crochets à manteaux en plastique	Crochets muraux
Serrures à combinaison numérique	Toits inclinés	Portes en grillage	Languettes
Serrures à pièce de monnaie	Toits horizontaux de couleur	Logos gravés	Miroirs
Serrures à carte	Panneaux d'extrémité		

CASIER Z

La conception du casier Z fournit un rangement à plusieurs niveaux sans gaspiller l'espace précieux du plancher ou compromettre la satisfaction du client. Doublez la disponibilité de vos casiers tout en fournissant aux clients de l'espace pour accrocher leurs vêtements sans les froisser.

CASIER DE RANGEMENT

Le casier de rangement facile d'accès est parfait pour des articles dont le rangement n'a pas besoin d'être verrouillé. Le casier de rangement durable est expédié entièrement assemblé et peut réduire les coûts d'installation jusqu'à 50 pour cent.

Remarque : modèle à trois casiers montré.

BANC DE CASIERS

Le dessus de banc de 25 mm (1 po) est lisse, sans soudure et surdimensionné. Le casier de 508 mm (20 po) dessous offre de l'espace de rangement supplémentaire utile. Offert en longueur de 0,9 m (3 pi) à 1,8 m (6 pi).

BANC À CASIER DE RANGEMENT

Banc pratique avec rangement intégral à accès facile. Solution qui permet d'économiser de l'espace. Expédié entièrement assemblé.

BANC À PIÉDESTAL

Le dessus de banc de 38 mm (1,5 po) d'épaisseur est disponible en longueurs de 914 mm (36 po) à 2 438 mm (96 po) par tranches de 304 mm (un pied). Piédestaux en aluminium anodisé noir. Hauteur conforme aux normes de l'ADA de 470 mm (18,5 po). L'unité est offerte en largeurs de 241 mm, 305 mm, 457 mm et 610 mm (9,5 po, 12 po, 18 po et 24 po).

CASIERS POUR ÉQUIPEMENT

Plus larges et plus profonds que les casiers pour équipement standard, les vestiaires Lenox permettent un rangement et une durabilité maximums avec le délai d'approvisionnement le plus court et la meilleure garantie du marché!

ACIER INOXYDABLE

L'acier inoxydable est un acier à faible teneur en carbone qui contient du chrome. L'ajout du chrome donne à l'acier ses propriétés de résistance à la corrosion uniques. Il est extrêmement durable, résiste à la corrosion et résiste à beaucoup de produits chimiques.

Malgré le fait que les surfaces en acier inoxydable ne ternissent pas généralement, elles ne sont pas à l'épreuve des taches ou de la rouille. L'acier inoxydable doit être gardé propre et exempt de contaminants. On doit le nettoyer fréquemment avec du savon doux et de l'eau ou du nettoyant pour vitres et un chiffon de coton. Toute décoloration ou corrosion (généralement provoquée par le contact avec un nettoyant dur, de l'acide chlorhydrique ou des agents de blanchiment) devrait être enlevée le plus rapidement possible sinon une décoloration permanente et des tâches de corrosion à la surface peuvent apparaître. La majeure partie de la décoloration peut être enlevée avec une poudre à nettoyer douce ou un nettoyant pour acier inoxydable et un tampon Scotchbrite®. La surface devrait ensuite être rincée à fond avec de l'eau propre. Avec un bon entretien, l'acier inoxydable gardera son lustre et son apparence indéfiniment.

MIROIRS

Les miroirs Bradley sont fabriqués avec des cadres en acier inoxydable épais et du verre à glace ou une autre surface réfléchissante. On peut faire l'entretien du cadre en suivant les consignes d'entretien générales pour l'acier inoxydable ci-dessus. Les surfaces réfléchissantes peuvent être nettoyées avec n'importe quel nettoyant pour vitres non abrasif standard et un chiffon doux. Il faut veiller à ce que le nettoyant ne coule pas le long de la surface du miroir pour s'accumuler dans le cadre. Si cela se produit continuellement, cela peut causer la détérioration prématurée de l'argent et des taches sur l'acier inoxydable.

DISTRIBUTEURS DE SAVON

Les distributeurs de savon Bradley fonctionneront de manière fiable et durable à condition que du savon adéquat soit utilisé et que les soupapes soient régulièrement entretenues. L'utilisation de savon, qui satisfait à ces consignes de base, assurera un écoulement régulier et réduira les risques de bouchage.

L'épaisseur du savon est déterminée par une mesure appelée la viscosité. La viscosité du savon doit se situer entre 100 cps (centipoise) et 2 500 cps pour tous les distributeurs de savon Bradley. Le niveau pH (acide) des savons performants doit se situer dans la gamme de 6,5 à 8,5. Les savons plus acides (niveaux pH inférieurs à 6,5) provoqueront la corrosion des pièces métalliques (incluant l'acier inoxydable) et la détérioration des composants en caoutchouc et en plastique. Dans la majorité des cas les savons bon marché (généralement du type lotion rose) tombent dans cette catégorie acide et risquent de provoquer la défaillance de la soupape et la corrosion du métal. Les savons antibactériens à base de PCMX ou d'isopropanol (respectant les limites de viscosité et de pH) fonctionnent également dans les distributeurs de Bradley.

Les soupapes doivent également être entretenues (nettoyées) pour qu'elles fonctionnent correctement. Tout au moins, de l'eau chaude devrait être pompée périodiquement à travers les soupapes pour dégager les résidus de savon. L'idéal serait que les soupapes soient trempées de temps en temps pendant 30 minutes dans l'eau chaude ou une solution de nettoyage de soupape à savon. Avec un bon entretien et un bon savon, les distributeurs Bradley fonctionneront longtemps, sans problème.

Index

NUMÉRO DE MODÈLE	PAGE
155	16
175	87
198	16
2A00	23
2A01	23
2A02	23
2A09	23
2A10-11	23
2A05	29
2A15-36	29
2A25-36	29
2A95-36	29
225	31
227	32
229	32
234	33
234-35	33
234-36	33
234-65	33
235	33
236	34
237	34
237-35	34
237-36	34
237-65	34
238	34
244	24
247	25
250-15	27
251-15	27
252	28
259	28
270	35
3A05	18
3A15-11	18
315-35	19
334	19
344	20
344-35	20
344-65	20
346	20
355	20
355-35	20
355-65	20
356	21
356-35	21
357	21
357-35	21
369-11	18

NUMÉRO DE MODÈLE	PAGE
377	22
377-36	22
377-3637	22
377-37	22
377-3738	22
377-38	22
4A00	57
4A10-11	57
4A11	57
4A20	59
401	59
407	59
5A00	46
5A10	46
5A20	46
5A40-11	46
505	47
508	48
508-32	48
515	52
522	47
523	48
582	56
583	56
584	56
591	53
592	54
594	55
6A00-11	36
6A01-11	36
643	37
644	37
646	37
648	38
650	38
655	38
657	39
658-30	39
661	39
662	39
740	43
747	44
747F	44
748	44
755	45
756	45
758	45
760	45
780	42

NUMÉRO DE MODÈLE	PAGE
781	42
782	43
790	45
812	4
817	4
832	4
837	4
852	4
857	4
900	77
901	78
901-60	78
907	74
908	74
911	81
912	82
914	82
915	82
917	80
921	78
921-60	78
924	74
926	75
927	76
931	81
932	81
934	83
940	78
947	83
953	66
953-4	66
954	61
957	64
958	64
962	60
962-11	60
963	60
964	60
987	79
987-11	79
987-36	79
987-78	79
989	86
989-11	86
990	86
990-11	86
991	85
1471	16
1981	17

1985	17
2017	30
2027	30
2037	30
2251	31
2252	31
2271	32
2277	32
2291	33
2297	33
2441	24
2442	24
2447	24
2479	25
2482-11	25
2483	25
2484	26
2494	26
2495	26
2496	27
2497	27
2901-2873	15
2901-2874	15
2902-280000	15
2902-287300	15
2902-287400	15
2903-280000	15
2904-280000	15
2905-287300	15
2921-H000	14
2922-2873	14
2922-2874	14
2923-287400	14
2923-28S000	14
2923-28W000	14
3157	18
3251	19
3257	19
3565	21
4017	59
4721-15	58
4722-1015	58
4722-15	58
4731-15	58
4737	58
4781-11	57
4791-11	57
5053	47
5054	47

l'icône indique BradEX®

5061	46.47
5071	48
5084	49
5085	49
5102	51
5103	51
5104	51
5105	51
5106	49
5107	49
5123	51
5124	51
5125	51
5126	49
5127	52
5224	47
5234	49
5235	49
5241	48
5262	49
5263	49
5402	50
5412	52
5422	52
5424	50
5425	50
5426-11	50
5831	56
5847	56
5911	53
5912	54
5921	54
5922	54
5932	55
5941	55
5942	55
5951	53
5952	53
6315	40
6315-KT0000	40
6322	40
6322-68	40
6324	40
6324-68	40
6326	41
6326-68	41
6334	41
6437	37

NUMÉRO DE MODÈLE	PAGE
6481	38
6501	38
6531	37
6542	37
6543	36
6562	38
6563	36
6583	39
6843	41
7405	43
7481	44
7510	45
7512	45
7805	42
7815	43
8170-158	10
8170-1581	10
8320-106360	11
8320-106420	11
8370-104	10
8370-105	10
9014	77
9015	77
9044	74
9045	74
9054	75
9055	75
9065	75
9066	75
9094	75
9095	75
9104	76
9104-90	76
9105	76
9105-90	76
9111	80
9114	80
9115	80
9118	81
9119	81
9124	80
9125	80
9134	82
9135	82
9164	83
9301	76
9311	81
9314	80

NUMÉRO DE MODÈLE	PAGE
9315	80
9334	83
9335	83
9352	77
9353	77
9362	77
9363	77
9401	78
9402	78
9403	78
9403-96	78
9495	83
9522	67
9530-60	66
9530-72	66
9531	66
9531-4	66
9533	65
9534	64
9535	64
9536	64
9537	64
9538	66
9538-4	67
9539	67
9539-4	67
9540	65
9541	61
9562	61
9569	61
9571	64
9591	62
9592	62
9593	63
9594	63
9631	60
9632	60
9661	87
9663	87
9664	87
9813	86
9905	86
9933	84
9934	84
9943	84
9944	84
9945	84
9946	84

NUMÉRO DE MODÈLE	PAGE
9953	84
9954	84
9955	84
9983	85
9984	85
9985	85
9986	85
P10-636	17
P10-696	22
P15-025	22
P15-098	22
P15-195	22
SA01	71
SA03	71
SA05	72
SA06	72
SA09	72
SA10	72
SA11	73
SA12	73
SA13	73
SA14	73
SA15	73
SA16	72
SA21	72
SA22	72
SA25	73
SA26	73
SA30	68
SA31	68
SA32	68
SA33	68
SA35	68
SA36	68
SA37	69
SA38	69
SA39	69
SA41	69
SA47	70
SA49	70
SA50	70
SA51	70
SA52	70
SA53	71
SA54	71
SA55	71
SA56	71
SA70	69

L’innovation pour les salles de bain commerciales

COMMEX

ANOX® Diffusion Paris - France
www.anox.fr - anox@anox.fr - +33 1 44 25 03 90

Bradley®